Serie | 4 Waschmaschinen

WOT24227
Toplader

A+++

Der Maxx Toplader mit AllergiePlus™-Programm: schützt Sie vor Allergenen durch erhöhte Wassermenge und einen zusätzlichen Spülgang.

- **AllergiePlus Programm:** auf die Bedürfnisse von Allergikern angepasst.
- **ActiveWater™:** spart Wasser und Kosten dank sensorgesteuerter, 2-stufiger Mengenautomatik.
- **SoftOpening Trommel:** garantiert ein besonders sanftes und sicheres Öffnen der Trommel.
- **Mobilität:** Rad vorn und Gleiter hinten erlauben flexibles Bewegen der Maschine.
- **24h Vorwahl Programmstart:** mehr Flexibilität dank wählbarem Programmstart.

Technische Daten

Bauform :	Standgerät
Abmessungen des Gerätes :	900 x 400 x 650
Nettogewicht (kg) :	59,0
Anschlusswert (W) :	2300
Absicherung (A) :	10
Spannung (V) :	220-240
Frequenz (Hz) :	50
Approbationszertifikate :	CE, VDE
Länge Anschlusskabel (cm) :	150
Waschwirkungsklasse :	A
Türanschlag :	Hinten
Rollen :	Ja
EAN-Nummer :	4242002906577
Nennkapazität in kg Baumwolle für das Standard-Baumwollprogramm bei vollständiger Befüllung - neu (2010/30/EC) :	7,0
Energieeffizienzklasse - neu (2010/30/EC) :	A+++
Jährlicher Energieverbrauch (kWh/annum) - neu (2010/30/EC) :	174
Energieverbrauch im ausgeschalteten Modus (W) - neu (2010/30/EC) :	0,09
Leistungsaufnahme im unausgeschalteten Zustand - neu (2010/30/EC) (W) :	0,09
Jährlicher Wasserverbrauch (l/annum) - neu (2010/30/EC) :	9240
Schleuderwirkungsklasse :	C
Maximale Schleuderdrehzahl (rpm) - neu (2010/30/EC) :	1140
Durchschn. Waschzeit Baumwolle 40°C (Teilbeladung) min - neu (2010/30/EC) :	160
Durchschn. Waschzeit Baumwolle 60°C (volle Beladung) min - neu (2010/30/EC) :	250
Durchschn. Waschzeit Baumwolle 60°C (Teilbeladung) min - neu (2010/30/EC) :	170
Dauer des unausgeschalteten Zustands (min) (2010/30/EC) :	15
Schallleistung Waschen dB(A) re 1 pW :	59
Schallleistung Schleudern dB(A) re 1 pW :	76
Art der Installation :	Standgerät

4 242002 906577

Sonderzubehör

WMZ2380 : Zulauf-Verlängerung

Serie | 4 Waschmaschinen

WOT24227
Toplader

Der Maxx Toplader mit AllergiePlus™-Programm: schützt Sie vor Allergenen durch erhöhte Wassermenge und einen zusätzlichen Spülgang.

Leistung und Verbrauch

- Nennkapazität: 7 kg
- Energieeffizienzklasse: A+++
- Energieverbrauch von 174 kWh/Jahr auf der Grundlage von 220 Standard-Waschzyklen für 60°C- und 40°C-Baumwollprogramme bei vollständiger Befüllung und Teilbefüllung sowie dem Verbrauch der Betriebsarten mit geringer Leistungsaufnahme. Der tatsächliche Energieverbrauch hängt von der Art der Nutzung des Geräts ab.
- Energieverbrauch des Standardprogramms Baumwolle 60°C 0.91 kWh bei vollständiger Befüllung und 0.74 kWh bei Teilbefüllung sowie 0.64 kWh im Standardprogramm Baumwolle 40°C bei Teilbefüllung
- gewichtete Leistungsaufnahme im Aus-Zustand / unausgeschaltetem Zustand: 0.09 W / 0.09 W
- Wasserverbrauch von 9240 Liter/Jahr auf der Grundlage von 220 Standard-Waschzyklen für 60°C- und 40°C-Baumwollprogramme bei vollständiger Befüllung und Teilbefüllung. Der tatsächliche Wasserverbrauch hängt von der Art der Nutzung des Geräts ab.
- Schleudereffizienzklasse: C
- max. Schleuderdrehzahl: 1200 U/min
  Restfeuchte: 55 %
- Die Standard-Waschprogramme, auf die sich die Informationen auf dem Etikett und im Datenblatt beziehen, sind Baumwolle 60° Eco und Baumwolle Eco 40°. Diese Programme eignen sich zur Reinigung normal verschmutzter Baumwollwäsche und sind in Bezug auf den kombinierten Energie- und Wasserverbrauch am effizientesten. Die tatsächliche Temperatur kann bei dieser Kombination von der angegebenen Programmtemperatur abweichen, Waschzeiten werden zugunsten eines niedrigeren Energieverbrauchs verlängert. Dabei ist immer eine Waschwirkung A sichergestellt.
- Programmdauer des Standardprogramms Baumwolle 60 °C 250 min bei vollständiger Befüllung und 170 min bei Teilbefüllung sowie im Standardprogramm Baumwolle 40 °C 160 min bei Teilbefüllung
- Geräuschwert Waschen im Standardprogramm Baumwolle 60°C bei vollständiger Befüllung in dB (A) re 1 pW: 59
- Geräuschwert Schleudern im Standardprogramm Baumwolle 60°C bei vollständiger Befüllung in dB (A) re 1 pW: 76
- nicht unterbaufähig

Programme

- Spezialprogramme: Pflegeleicht Plus, Schnell/Mix, AllergiePlus, Wolle-Handwäsche/Seide, Fein

Optionen

- Tasten: Vorwäsche, Start in, Flecken, Spülen Plus, Bügelleicht, Schnell Waschen, Memory, Löschen, Fleckenbehandlung, Drehzahlabwahl,Spülstop

Komfort und Sicherheit

- AquaStop-Schlauch
- Vollelektronische Einknopf-Bedienung für alle Waschprogramme, Temperaturen und Spezialprogramme
- Kleines Display für Drehzahlabwahl, Restzeitanzeige und 24 h Startzeitvorwahl, LED-Anzeige für Programmablauf
- AquaSpar-System
- ActiveWater™: Mengenautomatik
- softOpening-Trommel
- Unwuchtkontrolle
- Schaumerkennung
- Elektronische Parkstellung der Trommel
- Ausfahrbare Mobilität

Technische Informationen

- Gerätemaße (H x B x T): 90,0 cm x 40,0 cm x 65,0 cm

Serie | 4 Waschmaschinen
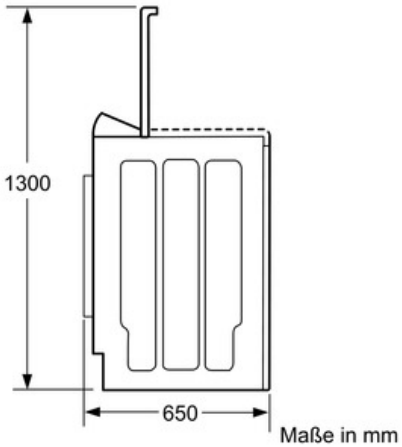
WOT24227
Toplader