FAB28RDMC3 Neuheit

stil der 50° Jahre

50`s RETRO STYLE, STANDKÜHLSCHRANK MIT GEFRIERFACH, 60 CM, 4* GEFRIERFACH, MULTICOLOR, RECHTSANSCHLAG, LIFE PLUS 0 °C-ZONE, ELEKTRONISCHE REGELUNG, MULTI FLOW–UMLUFTKÜHLUNG, ENERGIEEFFIZIENZKLASSE A+++

EAN13: 8017709267339

Ästhetik/Bedienung

- 1 Tür, Türanschlag rechts
- 50`s Retro-Style Gerätetür, bombiert
- 50`s Retro-Style Innenausstattung
- Türgriff/SMEG–Logo im Edelstahl-Design

Kühlteil

- Nutzinhalt Frischhaltefach: 223 l
- Nutzinhalt 0°C – Zone: 21 l
- Nutzinhalt gesamt: 244 l
- Elektronische Temperaturregelung
- Abtauautomatik
- Multi Flow-Umluftkühlung
- 1 Life Plus °C-Zone (nahe 0°C), Schublade mit transparentem Sichtfenster, rollengeführt
- 2 Flächenbündige LED-Innenlichtleisten
- 1 Obst/Gemüse-Schublade mit transparentem Sichtfenster rollengeführt, regelbare Luftfeuchte
- 4 Abstellflächen aus Sicherheitsglas, davon 3 variabel höhenverstellbar
- Optischer/akustischer Türalarm

Innentür–Ausstattung

- 1 Türablage für Butter/Käse mit transparenter Klappabdeckung
- 2 Türablagen variabel einteilbar mit Metall-Schutzreling
- 1 Flaschenbord mit Metall–Schutzreling

Gefrierteil

- Nutzinhalt Gefrierfach: **** 26 l

Technische Daten

- Energieeffizienzklasse A+++ (auf einer Skala von D bis A+++)
- Spannung/Frequenz: 220-240V/50Hz ~
- Energieverbrauch/Jahr: 139 kWh/a
- Klimaklassen: SN-T
- Gefriervermögen: 2 kg/24h
- Störlagerzeit: 12h
- Geräuschemission: 38 dB(A) re 1Pw
- 1 elektronisch gesteuerter Inverter Kompressor mit variabler Geschwindigkeit

Werte nach Verordnung (EU) 1060/2010

Funktionen

Ausstattungsmerkmale

Smeg Deutschland GmbH
Erika-Mann-Str. 57
80636 München
Tel.: +49 (0) 89 923348-0
Fax : +49 (0) 89 923348-19

FAB28RDMC3

stil der 50° Jahre

Kühlgerät
kühlschrank
freistehend
energieeffizienzklasse A+++
Multicolor
60 cm

Smeg Deutschland GmbH
Erika-Mann-Str. 57
80636 München
Tel.: +49 (0) 89 923348-0
Fax : +49 (0) 89 923348-19

FAB28RDMC3

stil der 50° Jahre

Kühlgerät
kühlschrank
freistehend
energieeffizienzklasse A+++
Multicolor
60 cm

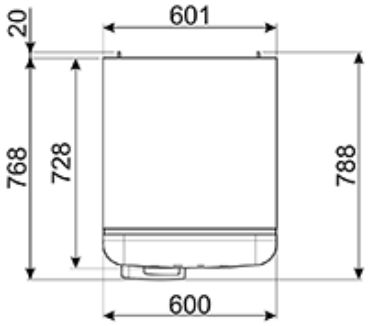

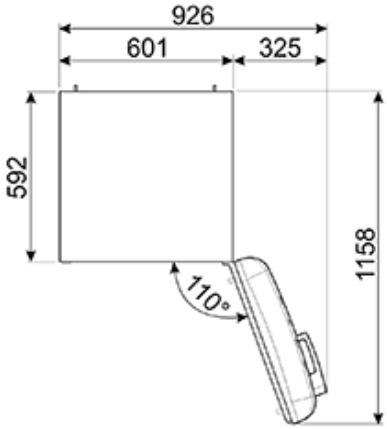

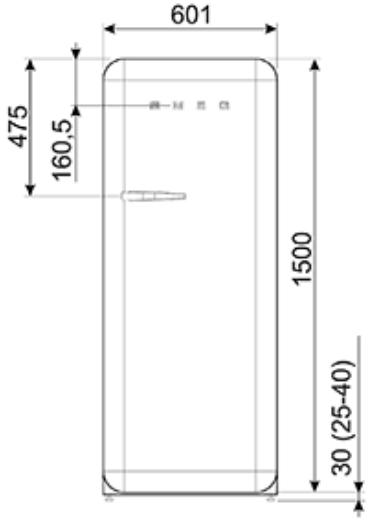

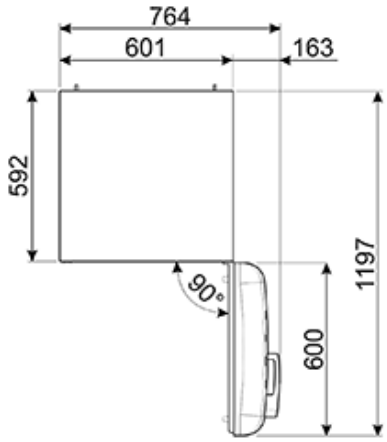

Smeg Deutschland GmbH
Erika-Mann-Str. 57
80636 München
Tel.: +49 (0) 89 923348-0
Fax : +49 (0) 89 923348-19