Deutsch

WARNHINWEISE ZU GESUNDHEIT UND SICHERHEIT und GEBRAUCHS- UND PFLEGEANLEITUNG

855016501000 KRIE 2124/A+++

Bauknecht

INDEX

ALLGEMEINE HINWEISE 4
WICHTIGE SICHERHEITSHINWEISE 4
HINWEISE ZUM UMWELTSCHUTZ 5
TIPPS ZUR ENERGIEEINSPARUNG 6
VOR INBETRIEBNAHME DES GERÄTES 6
ALLGEMEINE HINWEISE UND RATSCHLÄGE 7
PRODUKTBESCHREIBUNG 8
BEDIENFELD 9
GLASABLAGEN - TRENNUNGEN UND FLASCHENHALTER 11
KÜHLRAUMLAMPE 12
EMPFEHLUNGEN FÜR LÄNGEREN NICHTGEBRAUCH DES GERÄTES 12
STROMAUSFALL - WAS TUN? 12
SO BENUTZEN SIE DAS GERÄT 13
ERSTER GEBRAUCH 13
KÜHLRAUM UND LEBENSMITTELLAGERUNG 13
SO LAGERN SIE FRISCHE LEBENSMITTEL UND GETRÄNKE 14
SIGNALTÖNE 15
REINIGUNG UND PFLEGE 16
ERST EINMAL SELBST PRÜFEN / KUNDENDIENST 17
KUNDENDIENST 18
TECHNISCHE DATEN 19
INSTALLATIONSANWEISUNGEN 20

ALLGEMEINE HINWEISE

WICHTIGE SICHERHEITSHINWEISE

VORSICHT: Die Aufstellung und Befestigung des Gerätes muss strikt nach Herstelleranweisungen erfolgen. Anderenfalls besteht Unfallgefahr durch Instabilität.

VORSICHT: Nicht die Belüftungsöffnungen des Produkts verstellen.

VORSICHT: Nicht die Leitungen des Kältekreislaufs beschädigen.

VORSICHT: Greifen Sie zum Beschleunigen des Abtauvorganges niemals zu anderen mechanischen, elektrischen oder chemischen Hilfsmitteln als den vom Hersteller empfohlenen.

VORSICHT: Keine elektrischen Geräte in den Geräteräumen verwenden, wenn diese nicht ausdrücklich vom Hersteller genehmigten sind.

VORSICHT: Eiswürfelbereiter und/oder Wasserspender, die nicht direkt an das Wassernetz angeschlossen sind, dürfen nur mit Trinkwasser gefüllt werden.

Zu Ihrer Information: Dieses Gerät ist FCKW-frei. Der Kältekreis enthält R600a (HC).

Für Geräte mit Isobutan (R 600a): Isobutan ist ein Naturgas ohne Umwelt schädigende Auswirkungen, es ist jedoch entflammbar. Die Leitungen des Kältekreises müssen daher unbedingt auf ihre Unversehrtheit überprüft werden. Achten Sie beim Entleeren des Kältekreislauf ganz besonders auf beschädigte Rohrleitungen.

C-Pentan wird als Treibmittel für Isolierschaum verwendet und ist ein entflammbares Gas. Seien Sie bei der Entsorgung ganz besonders vorsichtig.

Dieses Gerät ist für die Verwendung in einem Haushalt und ähnlichen Anwendungen bestimmt wie
- Küchen für Mitarbeiter in Läden, Büros und anderen Arbeitsumgebungen;
- Bauernhäuser und für Gäste in Hotels, in Motels und anderen Gästehäusern; Frühstückspensionen;
- Catering und ähnliche nicht für den Einzelhandel bestimmte Einrichtungen.

Lagern Sie keine Behälter mit brennbaren Materialien wie z.B. Spraydosen in diesem Gerät.

Dieses Gerät kann von Kindern ab 8 Jahren und von Personen mit eingeschränkten physischen, sensorischen oder geistigen Fähigkeiten oder unter Aufsicht benutzt werden oder wenn sie die Anweisungen für den sicheren Gebrauch des Gerätes und die damit verbundenen Gefahren verstanden haben.

Die Reinigung und Pflege des Gerätes darf von Kindern nicht ohne Aufsicht durchgeführt werden.

Verbieten Sie Kindern das Spielen und Verstecken im Gerät, um Erstickungs- und Einschließgefahr zu vermeiden.

Die elektrische Abschaltung des Gerätes muss durch Ziehen des Netzsteckers oder durch einen der Steckdose vorgeschalteten zugänglichen Mehrpolschalter möglich sein, der den nationalen Sicherheitsvorschriften entspricht.

Verwenden Sie eine geerdete Steckdose: das Gerät muss an eine den gesetzlichen Bestimmungen entsprechend Erdung angeschlossen werden.

Verwenden Sie keine Verlängerungskabel oder Einzel-/Mehrfachstecker.

Achten Sie bei der Installation

darauf, dass das Gerät nicht auf dem Netzkabel steht.

Ziehen Sie nicht am Netzkabel

Zum Transport und zur Installation des Geräts sind zwei oder mehrere Personen erforderlich.

Installation und Wartung, einschließlich Austausch des Netzkabels, dürfen nur vom Hersteller oder einer Fachkraft entsprechend den Herstelleranweisungen und den gültigen lokalen Sicherheitsbestimmungen ausgeführt werden. Führen Sie zur Vermeidung von Unfällen keine Reparaturen oder den Austausch von Bauteilen, einschließlich Netzkabel, selbstständig aus, wenn dies im Benutzerhandbuch nicht ausdrücklich erwähnt ist.

HINWEISE ZUM UMWELTSCHUTZ

VERPACKUNG

Das Verpackungsmaterial ist zu 100% wieder verwertbar und durch das Recyclingsymbol gekennzeichnet ♲. Es muss gemäß den örtlichen Vorschriften entsorgt werden. Verpackungsmaterial (Plastiktüten, Polystyrol usw.) nicht in der Reichweite von Kindern aufbewahren, da es eine mögliche Gefahrenquelle darstellt.

ENTSORGUNG

Das Gerät wurde aus wieder verwertbaren Materialien hergestellt.

Dieses Gerät ist gemäß der Europäischen Richtlinie 2002/96/EC für Elektro- und Elektronik-Altgeräte (WEEE) gekennzeichnet.
Sie leisten einen positiven Beitrag zum Umwelt- und Gesundheitsschutz, wenn Sie dieses Gerät einer gesonderten Abfallsammlung zuführen.

Das Symbol auf dem Gerät bzw. auf dem beiliegenden Informationsmaterial weist darauf hin, dass dieses Gerät kein normaler Haushaltsmüll ist, sondern in einer Sammelstelle für Elektro- und Elektronik-Altgeräte entsorgt werden muss.

Machen Sie vor der Entsorgung das Gerät durch Abschneiden des Netzkabels funktionsuntüchtig und entfernen Sie die Türen und Ablageflächen im Gerät, so dass Kinder nicht ungehindert in das Geräteinnere klettern können.

Entsorgen Sie das Gerät den örtlichen Bestimmungen entsprechend und geben Sie es in einem Entsorgungszentrum ab. Lassen Sie das Gerät auf keinen Fall bis zur Entsorgung unbeaufsichtigt herumstehen, da es eine Gefahrenquelle für spielende Kinder darstellen kann.

Für weitere Informationen hinsichtlich Entsorgung, Wiederverwertung und Recycling dieses Gerätes wenden Sie sich bitte an die zuständige lokale Behörde, an die kommunale Müllentsorgung oder an den Händler, bei dem Sie das Gerät gekauft haben.

KONFORMITÄTSERKLÄRUNG CE

Dieses Gerät erfüllt die Anforderungen der EG-Verordnung 1935/2004 (CE) und ist zur Aufbewahrung von Lebensmitteln bestimmt.

Dieses Gerät wurde gemäß folgender Richtlinien entworfen, hergestellt und in den Handel eingeführt:
- Sicherheitsanforderungen der "Niederspannungsrichtlinie" 2006/95/CE (die 73/23/CEE und nachfolgende Änderungen ersetzt);
- Schutzvorschriften der EMV-Richtlinie 2004/108/EC.

TIPPS ZUR ENERGIEEINSPARUNG

Das Produkt in einem trockenen, gut belüfteten Raum aufstellen, entfernt von Wärmequellen (z.B. Heizkörpern, Herden usw.) und an einer Stelle, die nicht direkter Sonneneinstrahlung ausgesetzt ist. Bei Bedarf eine Isolierplatte verwenden.

Halten Sie sich für korrekte Belüftung an die Installationsanweisungen.

Unzureichende Belüftung auf der Rückseite des Produktes erhöht den Energieverbrauch und reduziert das Kühlvermögen.

Die Innentemperaturen des Geräts hängen von der Raumtemperatur, der Häufigkeit der Türöffnungen und dem Gerätestandort ab. Bei der Temperatureinstellung sind diese Faktoren zu berücksichtigen.

Lassen Sie warme Speisen und Getränke abkühlen, bevor Sie diese in das Gerät stellen.

Das Gebläse nicht mit Lebensmitteln verdecken.

Kontrollieren Sie nach dem Einlegen von Lebensmitteln, dass die Kühlschranktür und insbesondere die Gefrierschranktür korrekt geschlossen sind.

Öffnen Sie die Türen so wenig wie möglich.

Tauen Sie Tiefkühlkost im Kühlschrank auf. Die niedrige Temperatur der Tiefkühlware kühlt die Lebensmittel im Kühlschrank.

Wenn Sie mehr Platz brauchen oder den Energieverbrauch senken möchten, können Sie das Fach "0° ZONE" herausnehmen; das Produkt garantiert Ihnen dennoch die gleiche Lebensmittelfrische bei der Lagerung.

Die Anordnung der Abstellflächen im Kühlschrank hat keinen Einfluss auf effizienten Energieverbrauch. Speisen sollten so auf die Abstellflächen gelegt werden, dass die korrekte Luftzirkulation gewährleistet ist (die Speisen dürfen sich nicht berühren, Abstand zwischen Speisen und zur Rückwand einhalten).

Beschädigte Dichtungen umgehend ersetzen.

Produkte der höheren Energieklasse sind mit hocheffizienten Motoren ausgerüstet, die länger eingeschaltet sind, aber einen niedrigeren Energieverbrauch haben. Seien Sie nicht besorgt, wenn der Motor länger läuft.

VOR INBETRIEBNAHME DES GERÄTES

Lesen Sie für die optimale Nutzung Ihres Gerätes die vorliegende Gebrauchsanleitung sorgfältig durch, in der die Beschreibung des Produkts und hilfreiche Hinweise enthalten sind. Heben Sie diese Anleitung bitte als Nachschlagewerk gut auf.

1. Überprüfen Sie das Gerät nach dem Auspacken auf Beschädigungen und kontrollieren Sie, ob die Tür einwandfrei schließt. Mögliche Schäden müssen dem Händler innerhalb von 24 Stunden nach Anlieferung gemeldet werden.

2. Warten Sie vor der Inbetriebnahme des Gerätes mindestens zwei Stunden, damit der Kühlkreislauf seine volle Funktionstüchtigkeit erreichen kann.

3. Reinigen Sie den Innenraum vor der Inbetriebnahme des Gerätes.

ALLGEMEINE HINWEISE UND RATSCHLÄGE

INSTALLATION

Achten Sie beim Umstellen des Gerätes darauf, dass der Fußboden (z. B. Parkett) nicht beschädigt wird.

Stellen Sie das Gerät nicht neben einer Wärmequelle auf.

Nivellieren Sie das Gerät auf einer tragfähigen Fläche und stellen Sie es in einem seinen Abmessungen und seinem Verwendungszweck entsprechenden Raum auf.

Das Gerät ist für den Einsatz in Räumen mit den folgenden Temperaturbereichen ausgelegt, die ihrerseits von der Klimaklasse auf dem Typenschild abhängig sind. Wird der vorgegebene Temperaturbereich für das Gerät für einen längeren Zeitraum unter- oder überschritten, kann es zu Funktionsstörungen kommen.

Klima Klasse	Umgeb. Temp. (°C)
SN	von 10 bis 32
N	von 16 bis 32
ST	von 16 bis 38
T	von 16 bis 43

Die auf dem Typenschild angegebene Spannung muss der Spannungsversorgung in Ihrem Haus entsprechen.

SICHERER BETRIEB

Lagern und verwenden Sie kein Benzin, Gas oder andere entflammbare Stoffe/ Flüssigkeiten in der Nähe des Geräts oder anderer Haushaltsgeräte. Die Dämpfe können Brände oder Explosionen verursachen.

Die in den (eventuell vorhandenen) Kälteakkus enthaltene (ungiftige) Flüssigkeit darf nicht verschluckt werden.

Verzehren Sie Eiswürfel oder Wassereis nicht sofort nach der Entnahme aus dem Gefrierraum, da sie Kälteverbrennungen hervorrufen können.

Produkte mit eingebautem Luftfilter in dem zugänglichen Lüfterdeckel dürfen nicht ohne Luftfilter betrieben werden.

Ziehen Sie vor Reinigungs- und Wartungsarbeit immer den Netzstecker des Geräts oder unterbrechen Sie die Stromversorgung.

Verwenden Sie den Kühlraum nur zur Lagerung von frischen Lebensmitteln und den Gefrierraum nur zur Lagerung von Tiefkühlware, zum Einfrieren frischer Lebensmittel und zur Herstellung von Eiswürfeln.

Stellen Sie keine Glasbehälter mit flüssigem Inhalt in den Gefrierraum, da diese platzen können.

Unverpackte Lebensmittel so lagern, dass sie nicht mit den Innenwänden des Kühl- bzw. Gefrierraums in Berührung kommen.

Die im Gerät verwendete Lampe ist spezifisch für Haushaltsgeräte bestimmt und ist nicht für die Beleuchtung von Räumen der Wohnung geeignet (CE-Richtlinie 244/2009).

Der Hersteller haftet nicht für eventuelle Schäden an Personen, Tieren oder Sachen, die aus der Missachtung dieser Vorschriften entstehen sollten.

- webseite: www.bauknecht.de
- email: kundenservice@bauknecht.com
- callcenter: +49 0711/8888900

PRODUKTBESCHREIBUNG

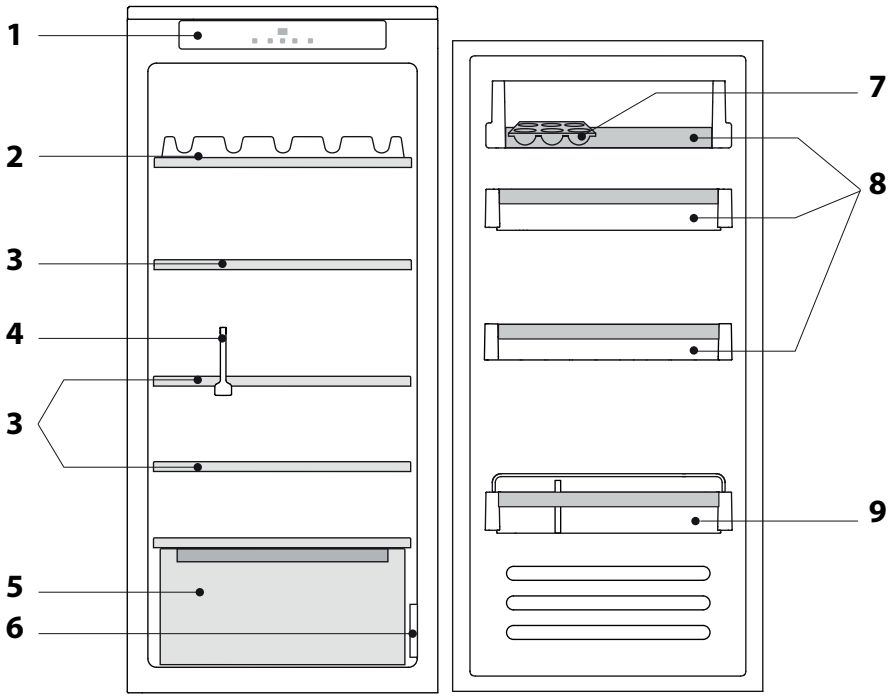

KÜHLRAUM

1. BEDIENBLENDE	2. FLASCHENFACH	3. GLASABLAGEN
4. TRENNWAND	5. OBST- UND GEMÜSEFACH	6. TYPENSCHILD
7. EIERBEHÄLTER	8. ABLAGEN	9. ABLAGE FÜR FLASCHEN

BEDIENBLENDE

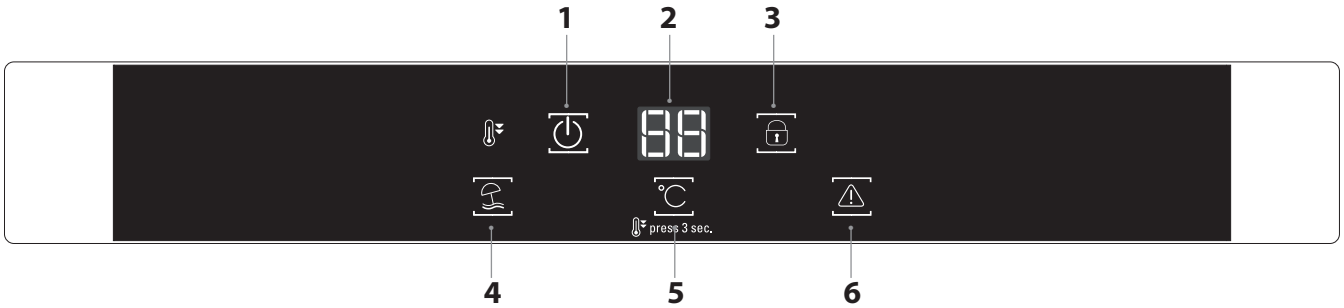

1. EIN / STANDBY	**2. TEMPERATURANZEIGE**	**3. TASTENSPERRE**
4. VACATION (Funktion Urlaub)	**5. GERÄTETEMPERATUR - FAST COOL (SCHNELLKÜHLEN)**	**6. AKUSTISCHEN ALARM ABSCHALTEN**

1. EIN / STANDBY

Drücken Sie die Taste 3 Sekunden lang zum Abschalten des Geräts. Im Standby-Modus leuchtet das Symbol am Display und die Leuchte im Kühlraum leuchtet nicht. Zum erneuten Einschalten des Produkts reicht ein kurzer Druck auf diese Taste.

Hinweis: Bitte beachten, dass das Gerät im Standby-Betrieb weiterhin mit Strom versorgt wird.

2. TEMPERATURDISPLAY

Das Display zeigt die Kühlraumtemperatur an (zwischen 2 °C und 7 °C)

3. KINDERSICHERUNG

Die Kindersicherung wird ein- und ausgeschaltet, indem Sie die Taste 3 Sekunden lang drücken, bis Sie zur Bestätigung einen Signalton hören (das Symbol leuchtet sofort auf und erlischt nach einigen Sekunden). Wenn Sie jetzt eine beliebige Taste drücken, während die Kindersicherung aktiviert ist, hören Sie einen Signalton, und das Symbol der Kindersicherung beginnt zu blinken.

4. VACATION (Funktion Urlaub)

Sie können diese Funktion bei längerer Abwesenheit benutzen. Drücken Sie die "Vacation" Taste 3 Sekunden lang zum Einschalten der Funktion. Das Display kann die Kühlraumtemperatur an (12°C) und das Symbol leuchtet auf. Nehmen Sie nach dem Aktivieren dieser Funktion alle Lebensmittel aus dem Kühlraum und halten Sie die Tür geschlossen - das Gerät hält eine Temperatur, die eine Geruchsbildung verhindert. Zum Abschalten der Funktion drücken Sie kurz die Taste oder Sie benutzen die Taste.

5. GERÄTETEMPERATUR

Sie können die Temperatur mit der Taste einstellen.

FUNKTION FAST FREEZE/FAST COOL (SCHNELLGEFRIEREN/ SCHNELLKÜHLEN)

Um den Kühlraum schnell herunter zu kühlen oder um den Gefrierraum auf eine große frische Lebensmittelmenge vorzubereiten, die eingefroren werden soll, schalten Sie bitte die Funktion "Fast Cooling" (Schnellkühlen) ein und drücken Sie bitte sechs Stunden dazu vor dem Einfrieren die Taste 3 Sekunden lang.
Das Symbol erlischt, wenn diese Funktion eingeschaltet ist. Die Funktion schaltet sich automatisch nach 6 Stunden ab, oder wenn Sie die Taste 3 Sekunden lang drücken.
Hinweis: lagern Sie die Lebensmittel so ein, dass sie nicht mit bereits gefrorenen Lebensmitteln Kontakt haben.

6. AKUSTISCHEN ALARM ABSCHALTEN

Zum Abschalten des akustischen Alarms drücken Sie kurz die Taste.

GLASABLAGEN - TRENNWAND UND ABLAGE FÜR FLASCHEN

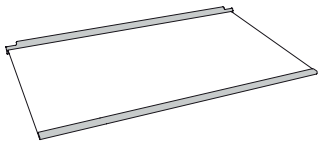

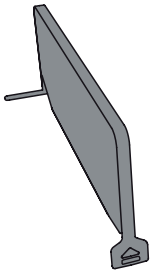

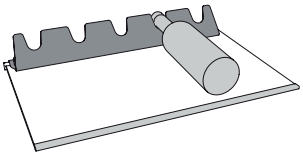

So benutzen Sie die Trennwand

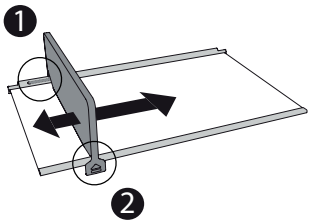

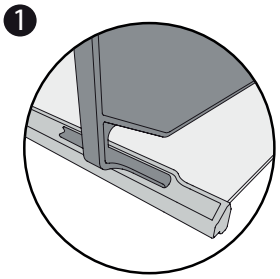

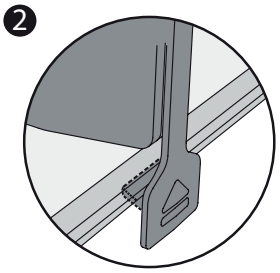

So benutzen Sie die Flaschenablage

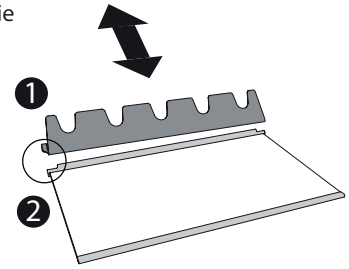

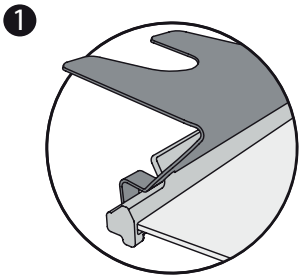

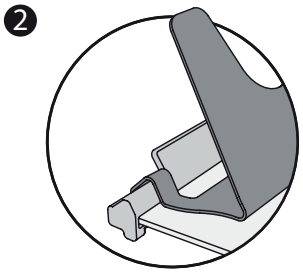

KÜHLRAUMLAMPE

Das LED-Leuchtensystem Ihres Kühlraums ermöglicht Ihnen eine bessere Beleuchtung als mit herkömmlichen Leuchtmitteln sowie einen sehr niedrigen Energieverbrauch.

Falls Sie Ersatzteile benötigen, kontaktieren Sie bitte den Technischen Kundendienst.

Wichtig: Beim Öffnen der Kühlraumtür schaltet sich die Innenbeleuchtung ein.

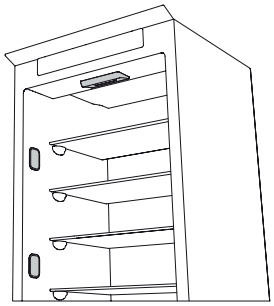

EMPFEHLUNGEN FÜR LÄNGEREN NICHTGEBRAUCH DES GERÄTES

ABWESENHEIT / URLAUB

Haben Sie einen Urlaub geplant, verbrauchen Sie zuvor die Lebensmittel, ziehen Sie den Stecker, tauen Sie das Gerät ab und reinigen Sie es.

Lassen Sie die Gerätetüren leicht offen stehen, damit für eine ausreichende Luftzirkulation in beiden Räumen gesorgt ist. Dadurch wird die Bildung von Schimmel oder unangenehmen Gerüchen vermieden.

STROMAUSFALL - WAS TUN?

Die Gerätetüren geschlossen halten, damit die eingelagerten Lebensmittel so lange wie möglich kühl bleiben.

Angetaute Tiefkühlware nie wieder einfrieren. Bei längerem Stromausfall kann auch der Stromausfall-Alarm ausgelöst werden. Schalten Sie den akustischen Alarm aus durch Drücken von ⚠ .

SO BENUTZEN SIE DAS GERÄT

ERSTER GEBRAUCH

Warten Sie vor der Inbetriebnahme des Gerätes mindestens zwei Stunden, damit der Kühlkreislauf seine volle Funktionstüchtigkeit erreichen kann. Werkseitig wurde die ideale Lagertemperatur für Lebensmittel eingestellt.

1. Schließen Sie das Gerät an die Stromversorgung an; das Gerät startet automatisch. Ein Signalton kann ertönen, was bedeutet, dass der Temperaturalarm ausgelöst wurde: drücken Sie die Taste zum Abschalten des akustischen Alarms
2. Nach dem Einschalten des Gerätes sind 4-5 Stunden erforderlich, bis die korrekte Lufbewahrungstemperatur für eine Standardbeladung erreicht ist.
3. Setzen Sie den antibakteriellen Filter/ Geruchsfilter wie auf der Filterverpackung gezeigt ein.

KÜHLRAUM UND LEBENSMITTELLAGERUNG

Den Kühlraum können Sie zur Lagerung von frischen Lebensmitteln und Getränken verwenden.

Das Abtauen des Kühlraums erfolgt vollautomatisch.

Das gelegentliche Auftreten von Wassertropfen in der Innenwand des Raums zeigt an, dass die automatische Abtauphase aktiviert ist. Das Tauwasser läuft automatisch durch eine Abflussöffnung in einen Behälter, in dem es verdampft.

Hinweis: Die Raumtemperatur, die Häufigkeit der Türöffnungen und der Aufstellungsort des Gerätes können die Innentemperaturen im Kühl- und Gefrierraum beeinflussen. Bei der Temperatureinstellung müssen diese Faktoren berücksichtigt werden.

Hinweis: bei hoher Luftfeuchtigkeit kann sich Kondensat im Kühlraum bilden, besonders auf den Glasablagen. Wir empfehlen Ihnen in diesem Fall, alle unverschlossenen Flüssigkeitsbehälter zu schließen (zum Beispiel einen Soßentopf), Lebensmittel mit einem hohen Flüssigkeitsgehalt (wie Gemüse) einzupacken und den Lüfter, sofern vorhanden, einzuschalten.

Hinweis: Alle Schubladen, Türablagen und Ablagen können heraus genommen werden.

BELÜFTUNG

Die natürliche Zirkulation von Luft im Kühlraum führt zu Zonen mit unterschiedlichen Temperaturen. Direkt über den Obst- und Gemüsefächern und an der Rückwand ist es am kältesten. Am wärmsten ist es oben an der Vorderseite des Raums.

Eine ungenügende Belüftung führt zu einem erhöhten Stromverbrauch und einer Reduzierung der Kühlleistung.

SO LAGERN SIE FRISCHE LEBENSMITTEL UND GETRÄNKE

Lebensmittel, die große Mengen an Ethylengas abgeben (wie Äpfel, Aprikosen, Birnen, Pfirsiche, Avocados, Feigen, Pflaumen, Blaubeeren, Melonen und Bohnen) können und solche, die auf dieses Gas empfindlich reagieren wie Obst, Gemüse und Salat, sollten stets separat gelagert oder separat verpackt werden, um ihre Lagerzeit nicht zu verkürzen; lagern Sie deshalb zum Beispiel keine Tomaten zusammen mit Kiwis oder Kohl.

Legen Sie die Lebensmittel weit genug auseinander, damit ausreichend Luft darum zirkulieren kann.

Benutzen Sie zum Verpacken der Lebensmittel recycelbare Plastiktüten, Behälter aus Metall, Aluminium und Glas sowie Frischhaltefolie.

Haben Sie nur wenige Lebensmittel im Kühlschrank, sollten Sie die Ablagen direkt über dem Obst- und Gemüsefach benutzen, denn dies ist der kühlste Bereich des Kühlraums.

Bewahren Sie Flüssigkeiten und Lebensmittel, die Gerüche oder Aromen an andere Lebensmittel abgeben könnten, stets in geschlossenen Behältern auf oder decken Sie diese gut ab.

Um Flaschen vor dem Umfallen zu schützen, sollten Sie den Flaschenhalter benutzen (bei bestimmten Modellen erhältlich).

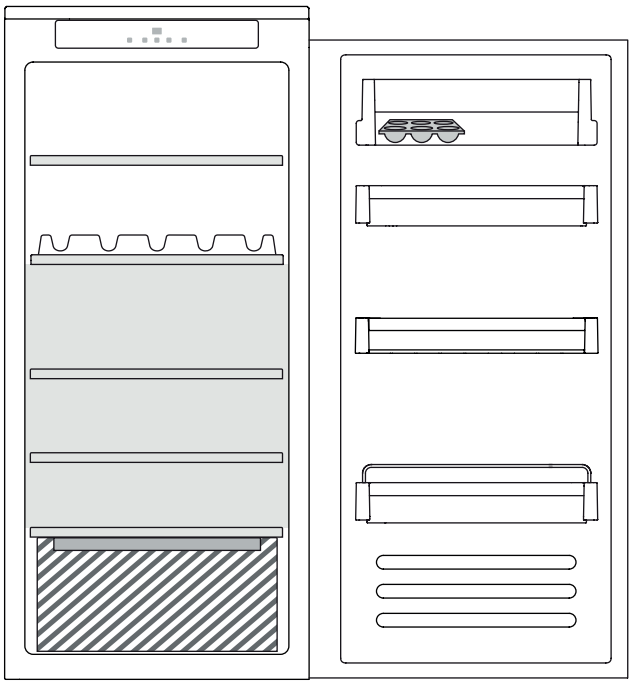

TEMPERATZONE
Empfohlen zum Lagern von tropischen Früchten, Dosen, Getränken, Milch, Eiern, Soßen, eingelegtem Gemüse, Butter und Marmelade

KÜHLZONE
Empfohlen für die Lagerung von Fleisch, Fisch, Aufschnitt, Käse, Tagesportionen, Delikatessen und Desserts.

OBST- UND GEMÜSEFACH

SIGNALTÖNE

1. Wenn das Gerät in Betrieb ist, summt der Kompressor; dies ist normal.

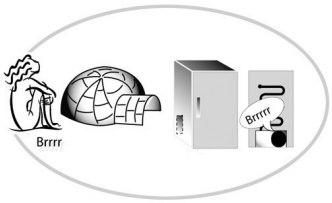

2. Gurgelnde Geräusche und Knistern beim Einströmen des Kältemittels in den Kühlkreislauf sind auch normal.

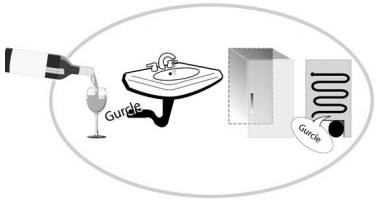

3. Beim Ein- und Ausschalten des Kompressors ist manchmal auch ein "Krachen" zu hören; dies ist normal und liegt an der Produktstruktur.

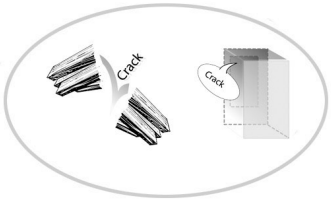

4. Prüfen Sie, dass die Seitenfächer an der Kühlrauminnentür, die Ablagen und die Schubladen im Kühlraum in der richtigen Lage sicher befestigt sind, damit es nicht zu Vibrationen kommt.

5. Stellen Sie Glasbehälter (wie Flaschen, Einmachgläser usw.) nicht direkt aneinander, um Vibrationen zu vermeiden.

6. Dieses Gerät ist mit einem Kompressor ausgestattet, der zur Senkung des Energieverbrauchs mit optimaler Drehzahl läuft. Es kann in bestimmten Situationen vorkommen (im Sommer oder nach dem Einlegen großer Lebensmittelmengen), dass der Kompressor die Drehzahl erhöht und lauter wird als gewöhnlich.

REINIGUNG UND PFLEGE

Reinigen Sie das Gerät regelmäßig. Verwenden Sie dafür ein Tuch und warme Lauge mit neutralem Spezialreiniger für Kühlschränke. Keine Scheuermittel verwenden.

Warnung: reinigen Sie Kühlraumzubehör nicht im Geschirrspüler.

1. Ziehen Sie vor Reinigungs- und Wartungsarbeit immer den Netzstecker des Geräts oder unterbrechen Sie die Stromversorgung.

2. Reinigen Sie für einen kontinuierlichen und korrekten Tauwasserablauf die Abflussöffnung an der Kühlraumrückwand in der Nähe des Obst- und Gemüsefachs regelmäßig mit dem mitgelieferten Werkzeug.

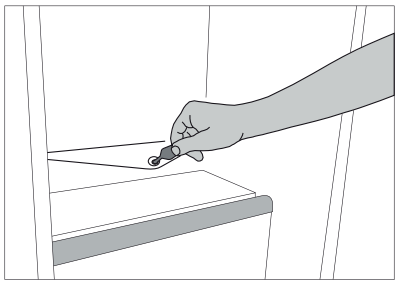

ERST EINMAL SELBST PRÜFEN / KUNDENDIENST

WAS TUN, WENN...	MÖGLICHE URSACHEN	ABHILFE
Das Bedienfeld ist erloschen, das Gerät funktioniert nicht.	Das Gerät könnte in der Betriebsart Ein/Standby sein. Das Gerät kann ein Stromversorgungsproblem haben.	Aktivieren Sie das Gerät mit der Taste Ein/Standby. Prüfen Sie, dass: - kein Stromausfall vorliegt - der Netzstecker richtig in der Steckdose steckt und der eventuell vorhandene zweipolige Netzschalter in der richtigen Position (ein) ist (so dass das Gerät mit Strom versorgt wird) - die Schutzvorrichtungen des Hausstromnetzes korrekt funktionieren - das Netzkabel nicht gebrochen ist.
Die Innenbeleuchtung funktioniert nicht.	Die Lampe muss u. U. ausgewechselt werden.	- Modelle mit LED-Beleuchtung: kontaktieren Sie den Kundendienst.
	Das Gerät könnte in der Betriebsart Ein/Standby sein	- Aktivieren Sie das Gerät mit der Taste Ein/Standby
Die Temperatur in den Geräteräumen ist nicht tief genug.	Es können verschiedene Gründe vorliegen (siehe "Abhilfe")	Prüfen Sie, dass: - die Tür richtig schließt - das Gerät nicht neben einer Wärmequelle aufgestellt ist - die eingestellte Temperatur passend ist - die Luftzirkulation durch die Lüftungsgitter im unteren Geräteteil nicht behindert wird.

WAS TUN, WENN...	MÖGLICHE URSACHEN	ABHILFE
Wasser steht auf dem Boden des Kühlraums.	Der Tauwasserabfluss ist verstopft.	Die Tauwasser-Abflussöffnung reinigen (siehe "Reinigung und Pflege")
Das rote ⚠ Symbol blinkt und ein Signalton ertönt	**Alarm "Tür offen"** Er wird aktiviert, wenn die Tür längere Zeit offen steht.	Zum Abschalten des akustischen Alarms schließen Sie die Gerätetür.
Das rote ⚠ Symbol leuchtet auf, ein Signalton ertönt und der Buchstabe "F" blinkt am Display.	Der Alarm weist auf eine Störung eines technischen Bauteils hin.	Kontaktieren Sie den autorisierten Technischen Kundendienst. Zum Abschalten des akustischen Alarms drücken Sie kurz die Taste "Signalton abschalten".

KUNDENDIENST

BEVOR SIE DEN TECHNISCHEN KUNDENDIENST KONTAKTIEREN

1. Bitte schalten Sie das Gerät nochmals ein, um zu prüfen, ob die Störung immer noch vorliegt.
2. Haben Sie keinen Erfolg, so schalten Sie das Gerät aus und wiederholen Sie den Versuch nach einer Stunde.

FALLS NACH DEN VORSTEHEND BESCHRIEBENEN KONTROLLEN DIE STÖRUNG IMMER NOCH BESTEHT, KONTAKTIEREN SIE BITTE DEN NÄCHSTLIEGENDE KUNDENDIENST

Sie benötigen dabei folgende Angaben:
- eine kurze Fehlerbeschreibung;
- Gerätetyp und Modellnummer (sie stehen auf dem Typenschild)
- die Servicenummer (die Nummer hinter dem Wort "SERVICE" auf dem Typenschild), sie steht seitlich an der Obst- und Gemüseschublade.

SERVICE 0000 000 00000

Hinweis: Der Türanschlagwechsel fällt nicht unter die Garantieleistung, wenn er vom technischen Kundendienst ausgeführt wird.

TECHNISCHE DATEN

Produktabmessungen (mm)	
Höhe	1220
Breite	557
Tiefe	545
Nutzinhalt Kühlraum (l)	210
Abtausystem für Kühlraum	Automatisch
Klimaklasse	SN-T
Energieverbrauch (kwh/Jahr)	69
Geräuschentwicklung (dba)	35
Energieklasse	A+++

INSTALLATIONS-ANLEITUNG

1.

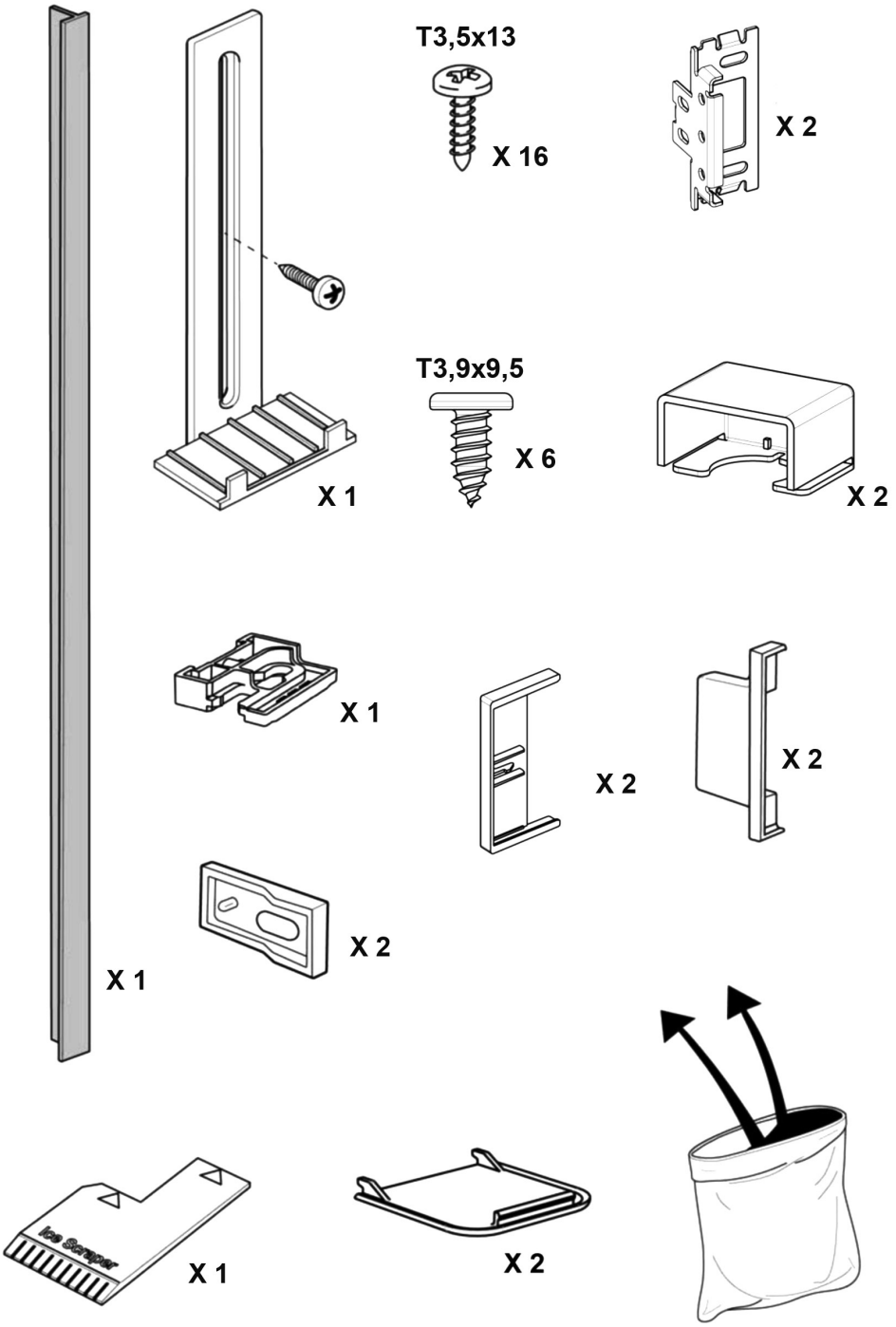

2.

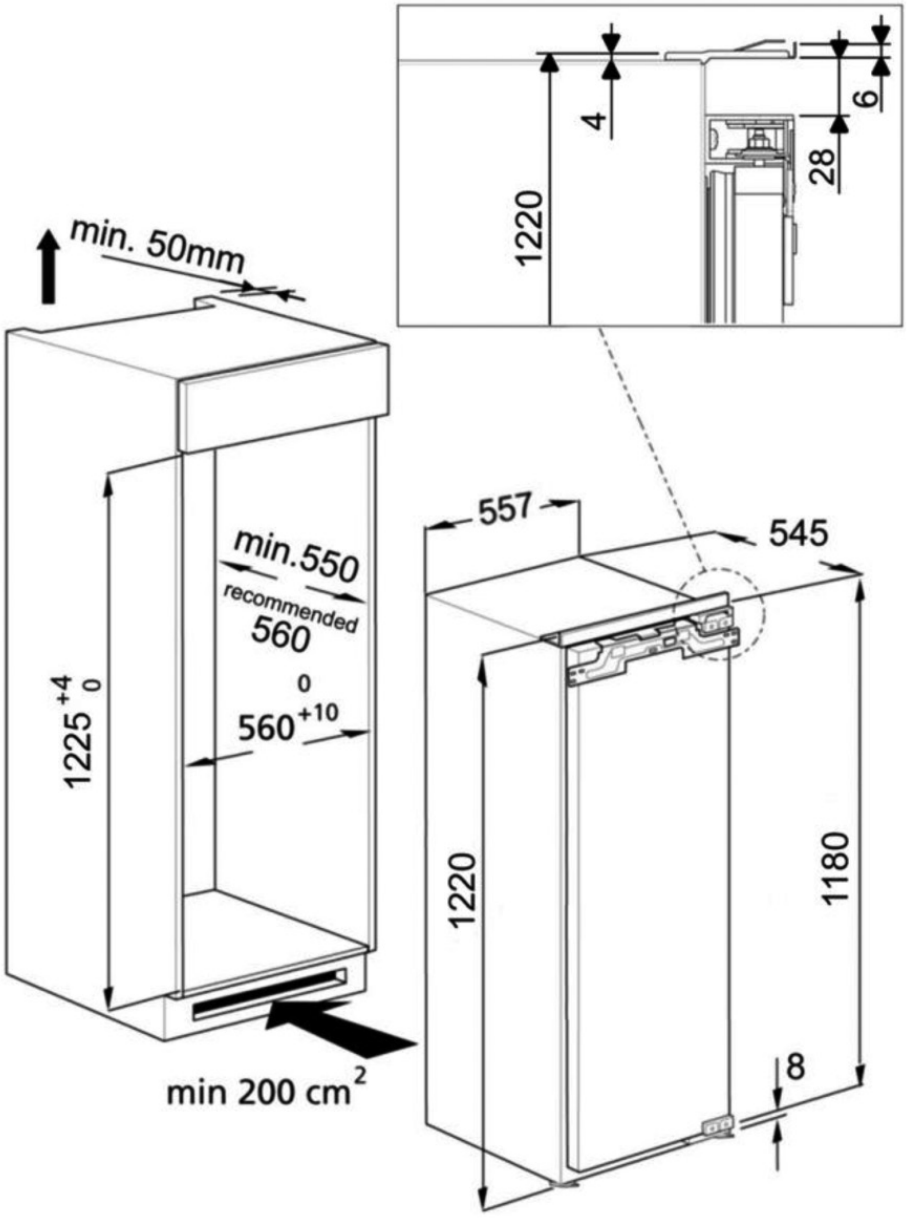
min. 50mm
min.550
recommended
560
0
560 +10
1225 +4 0
min 200 cm2
557
545
1220
1180
8
4
6
28
1220

3.

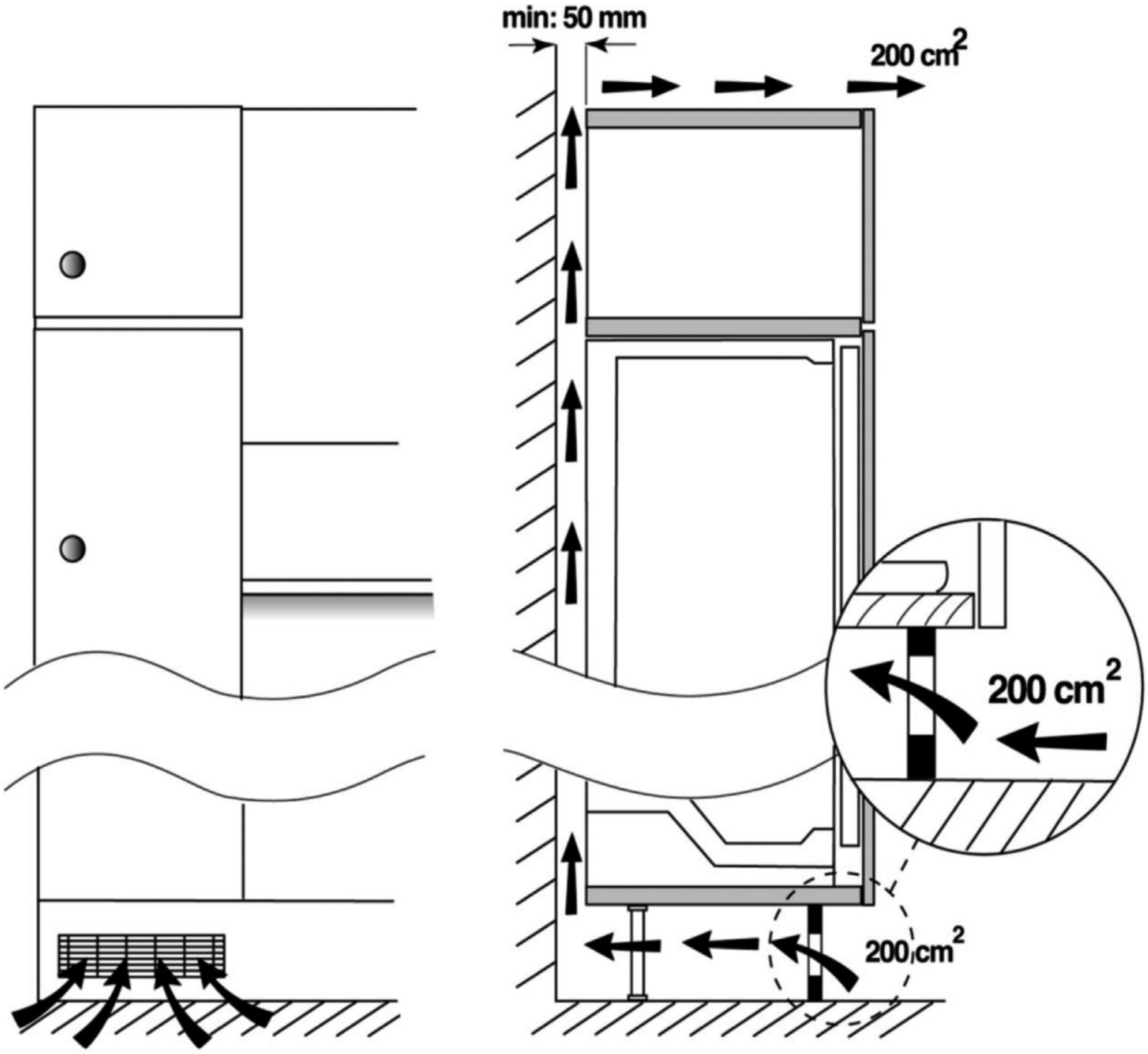

4.

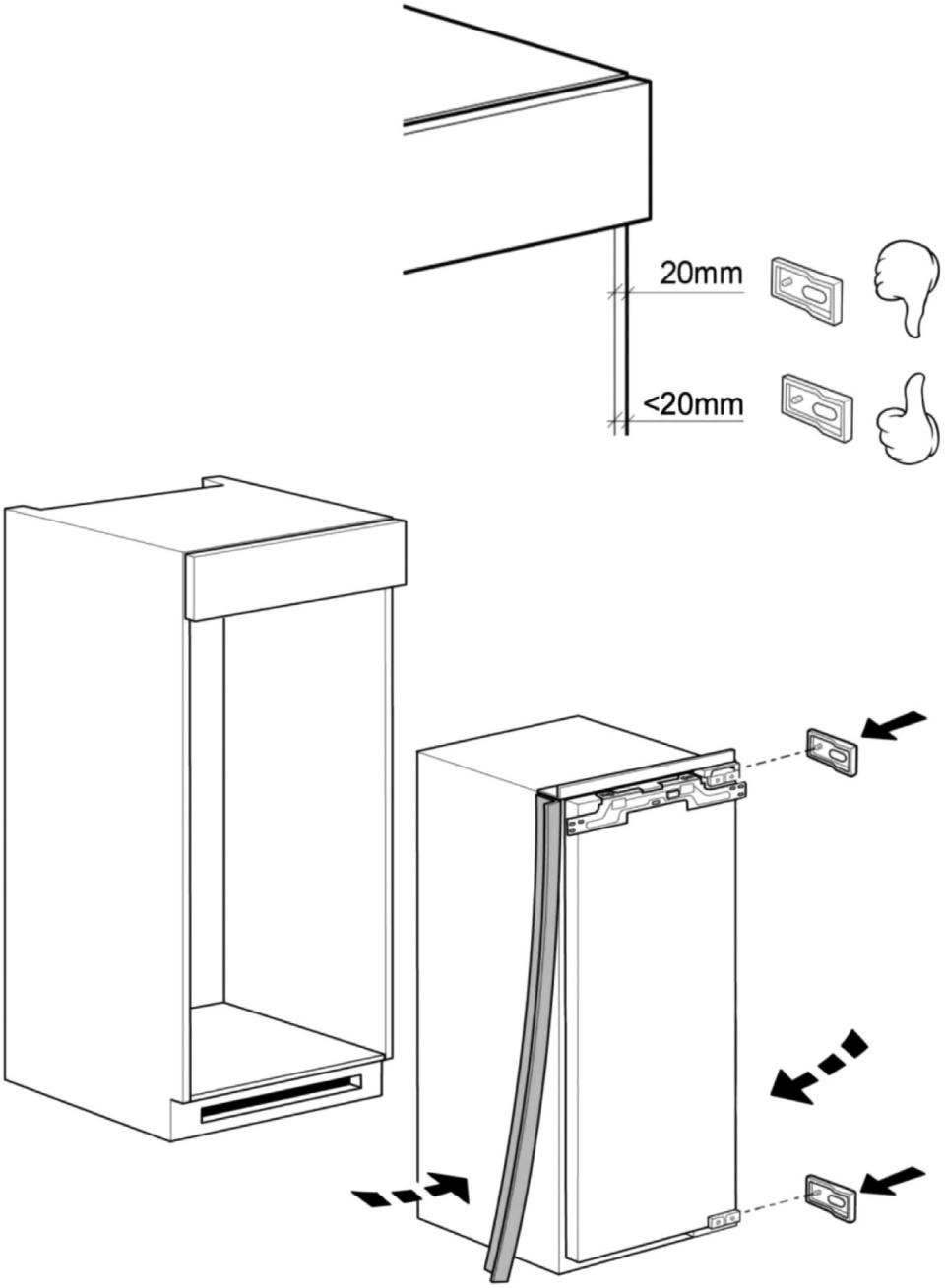

5.

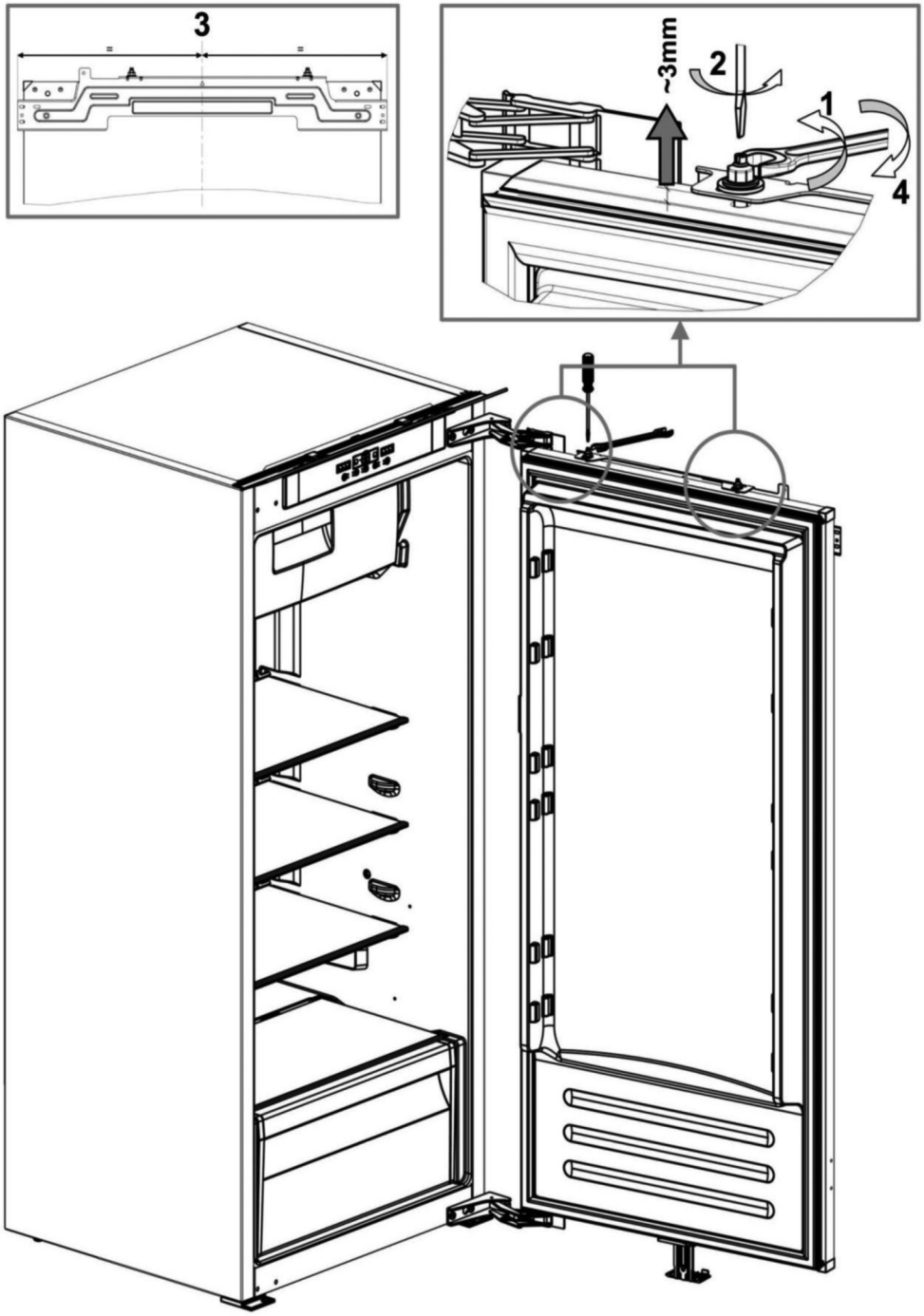

6.

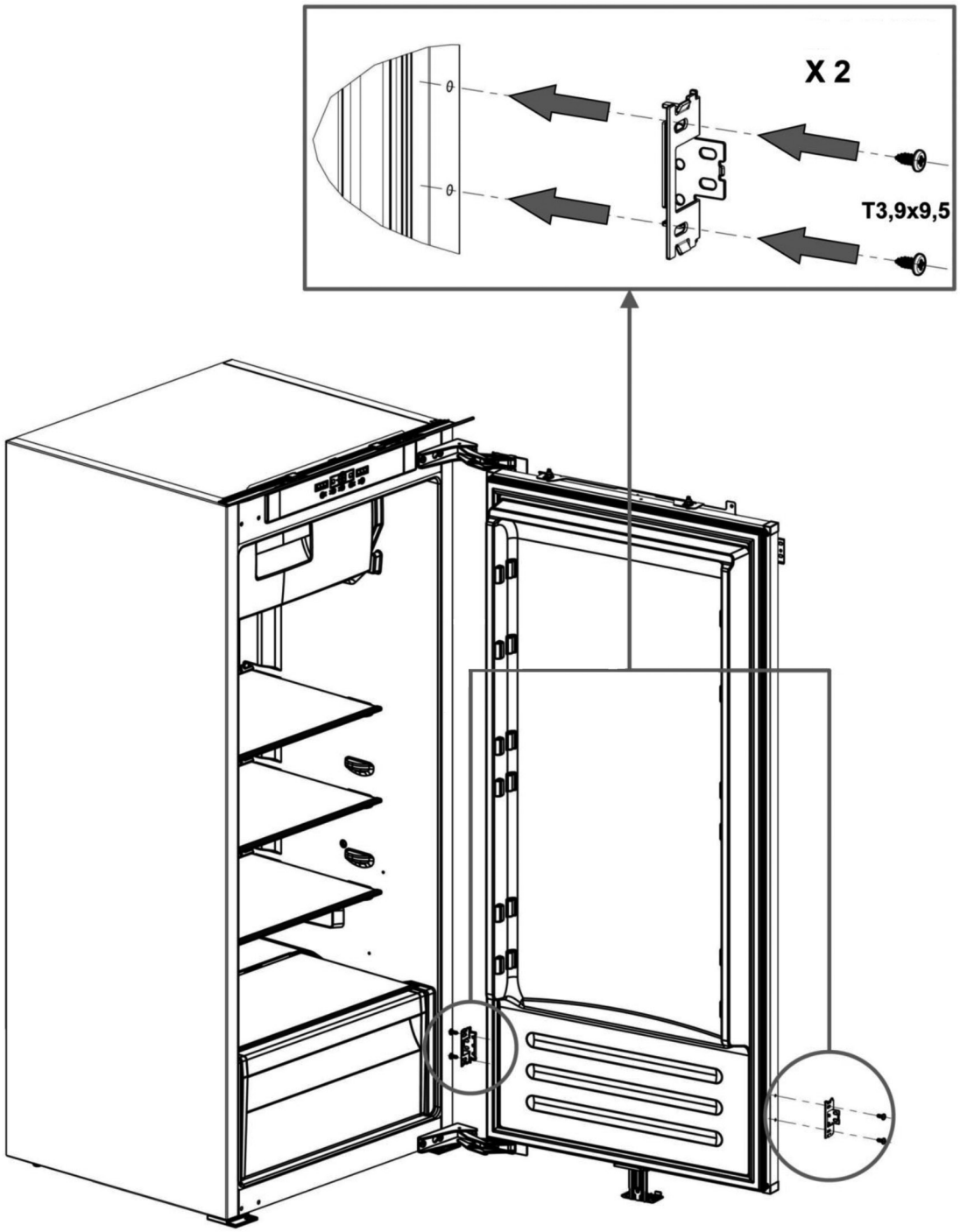

7.

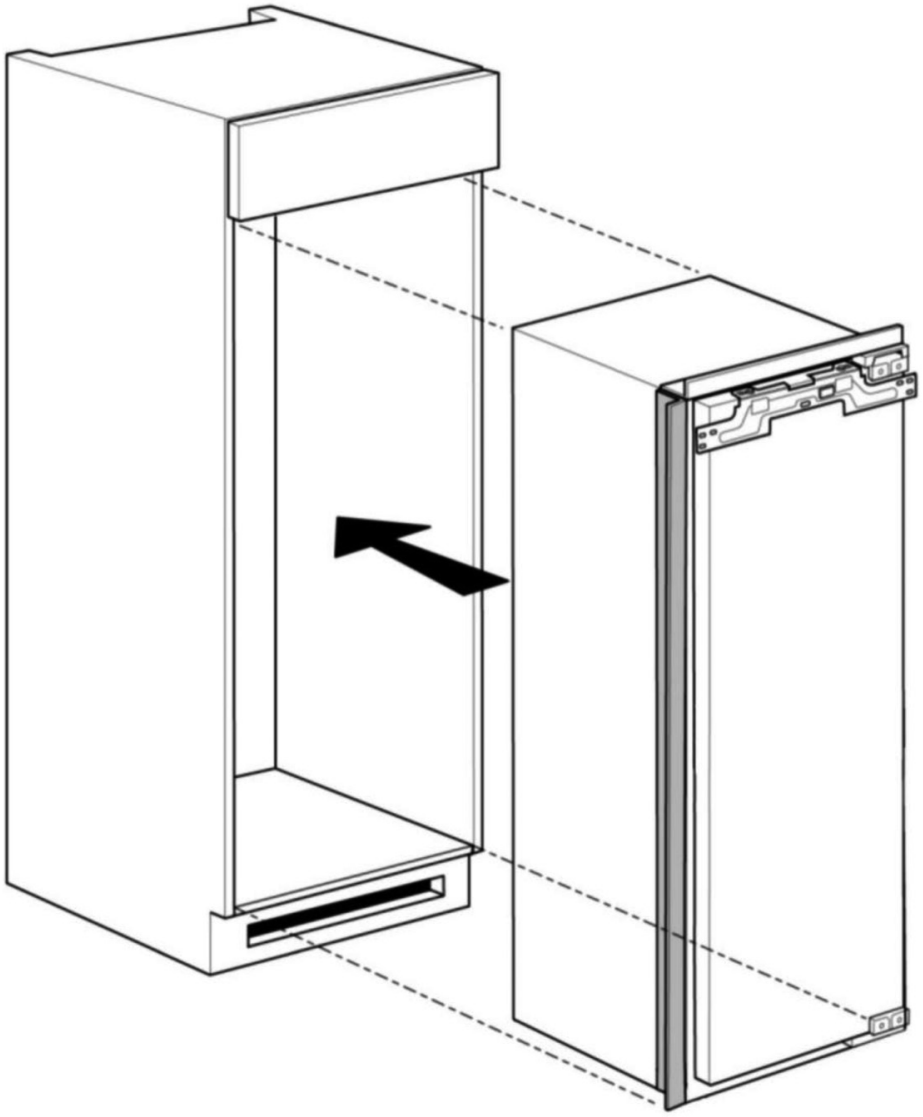

8.

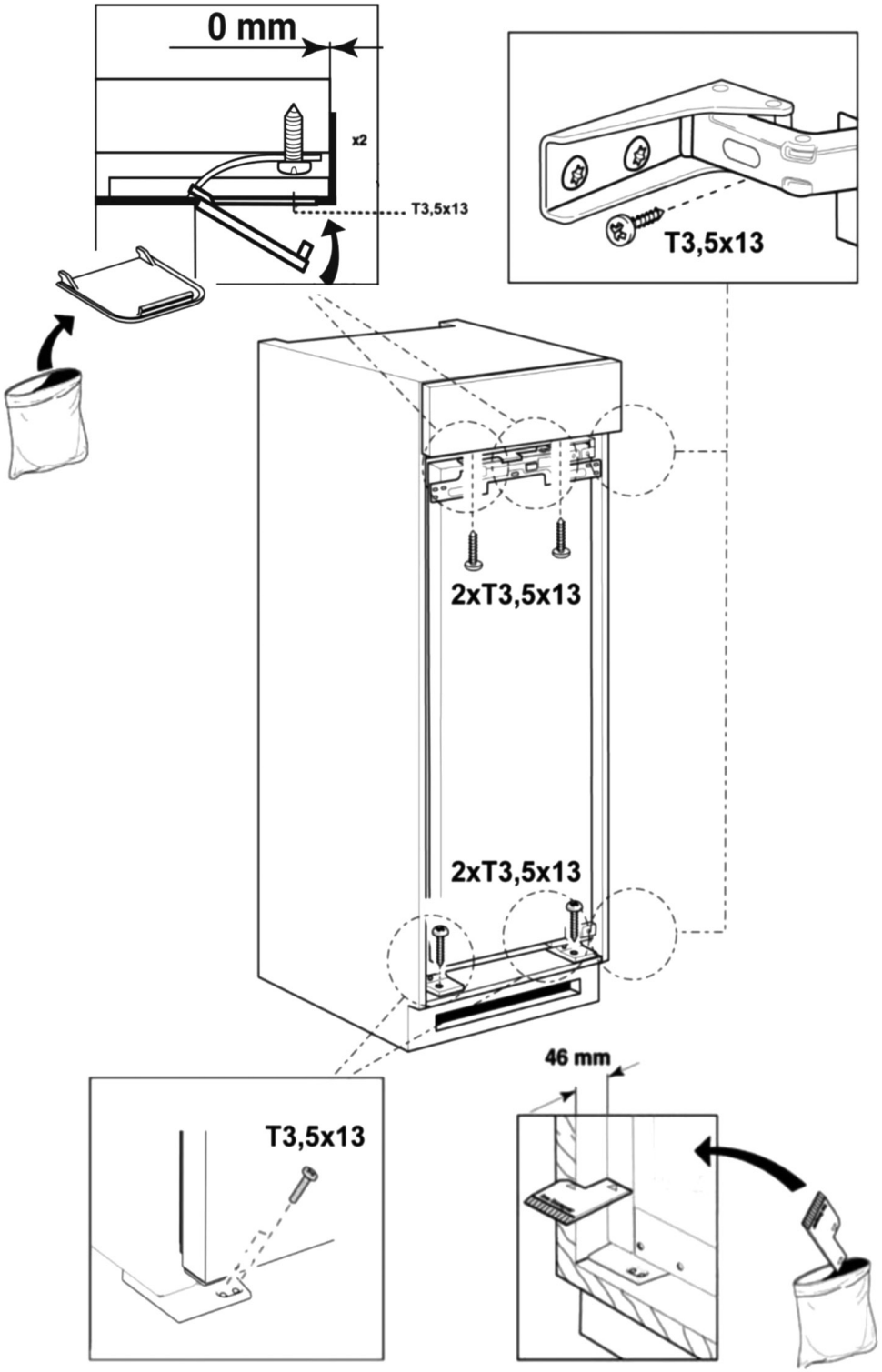

9.

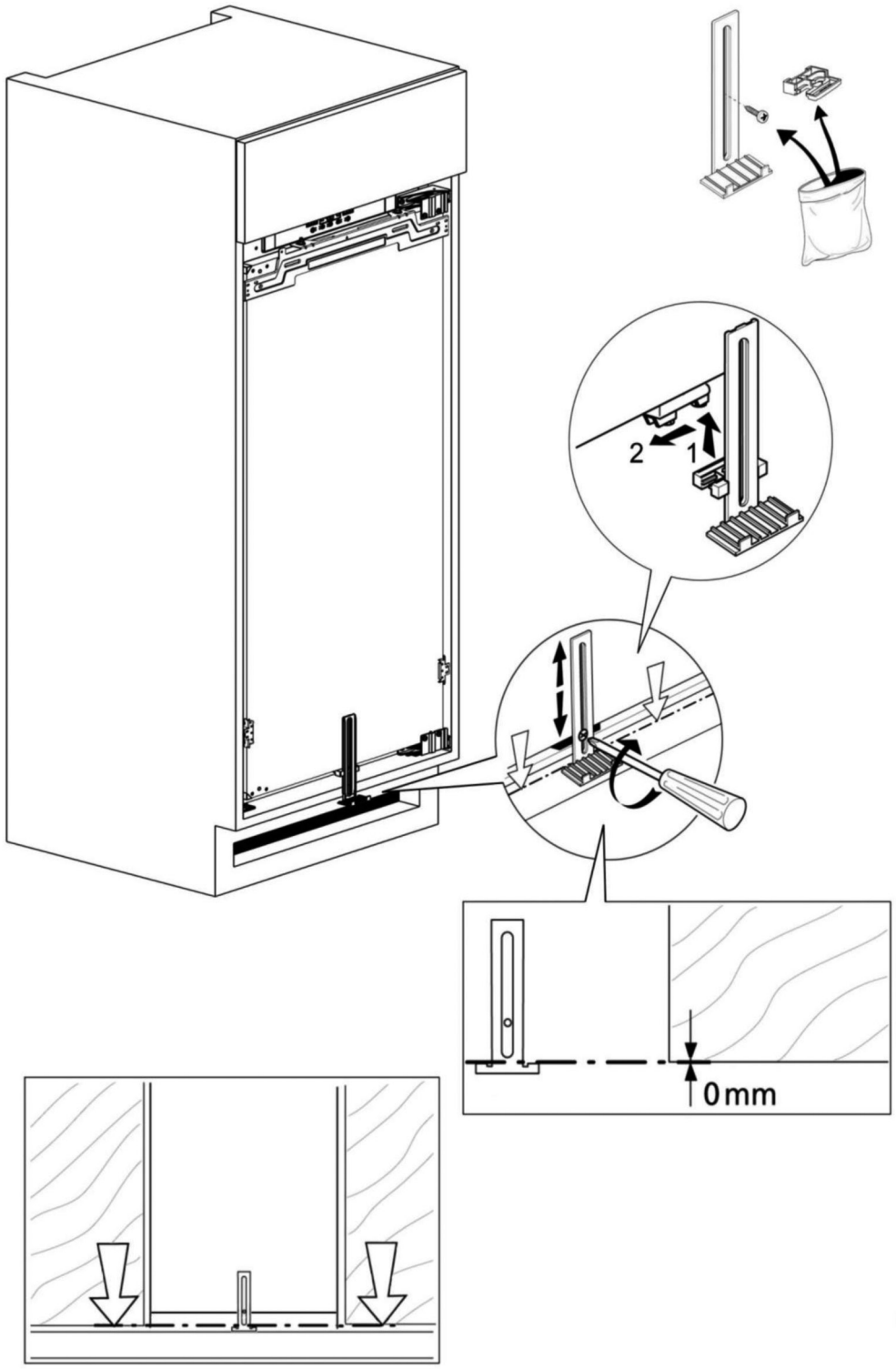

10.

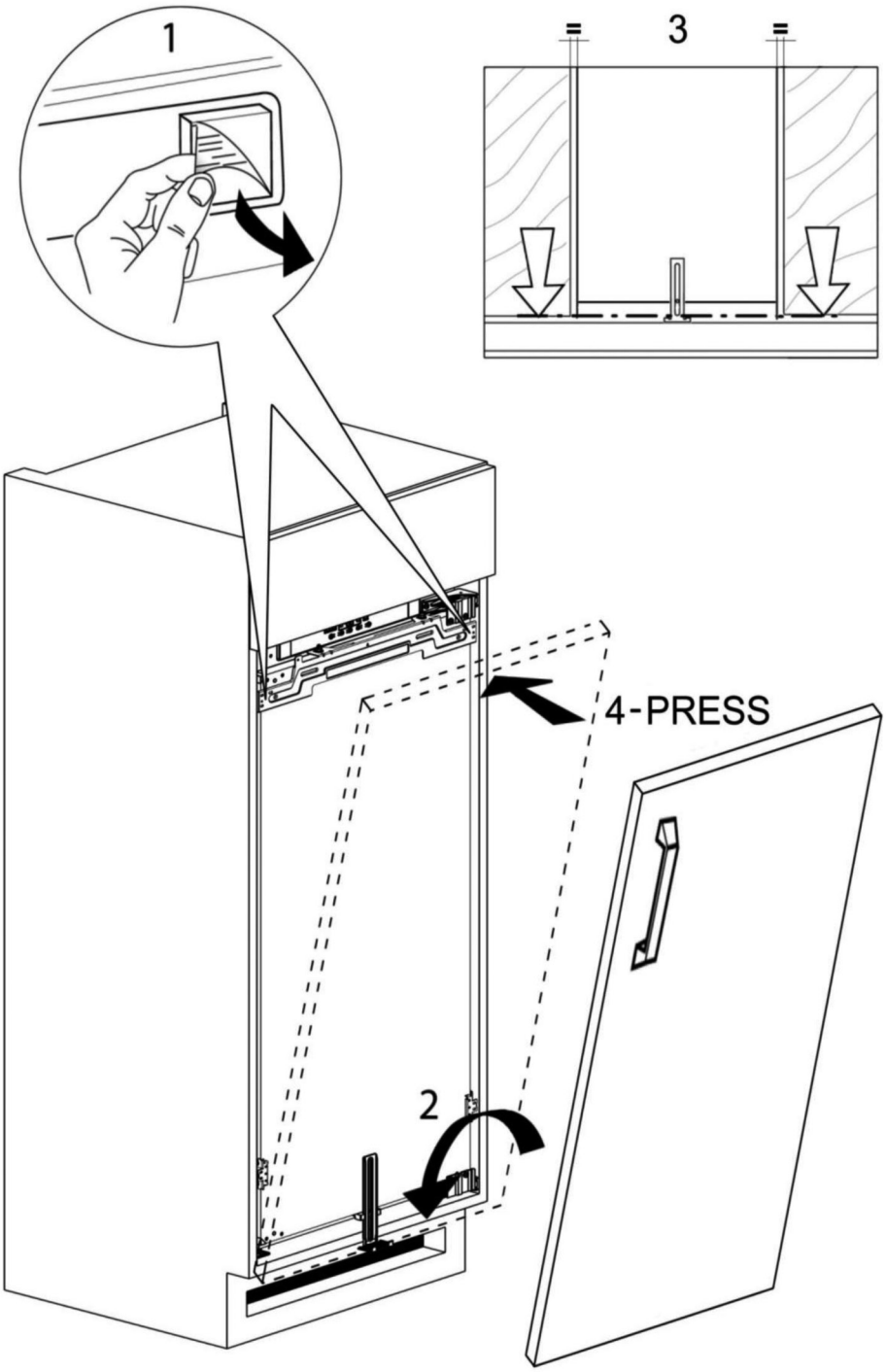

11.

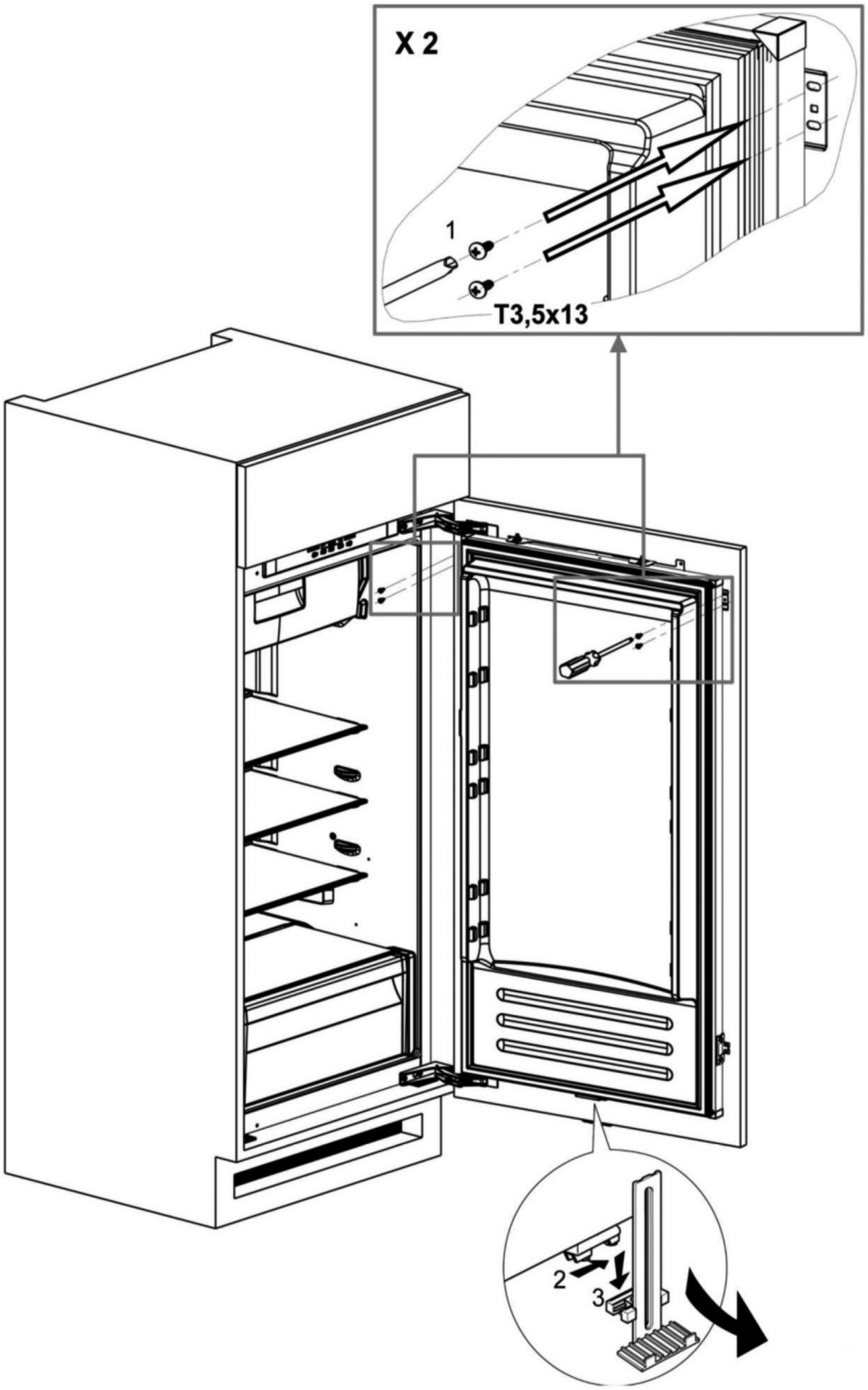

12.

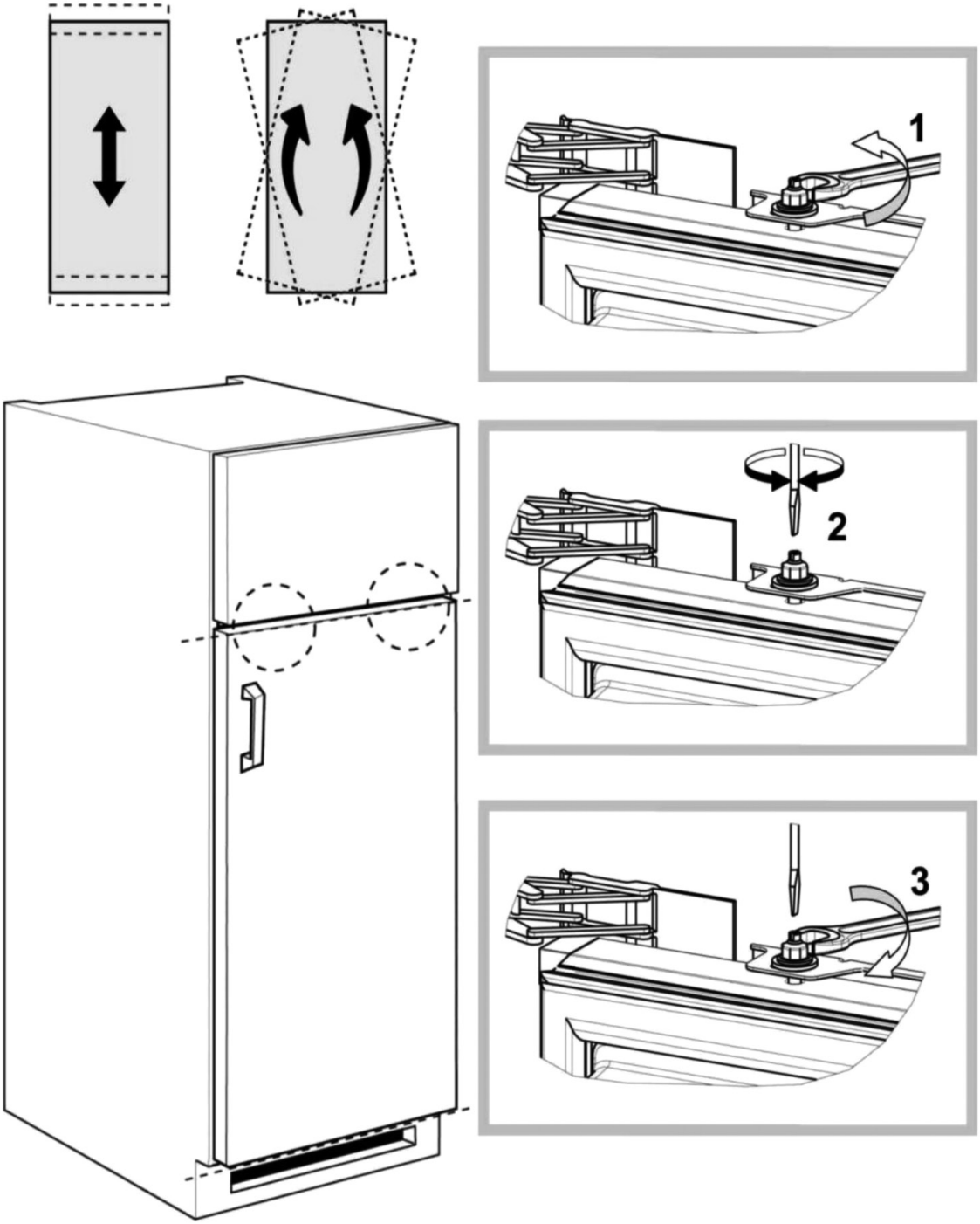

13.

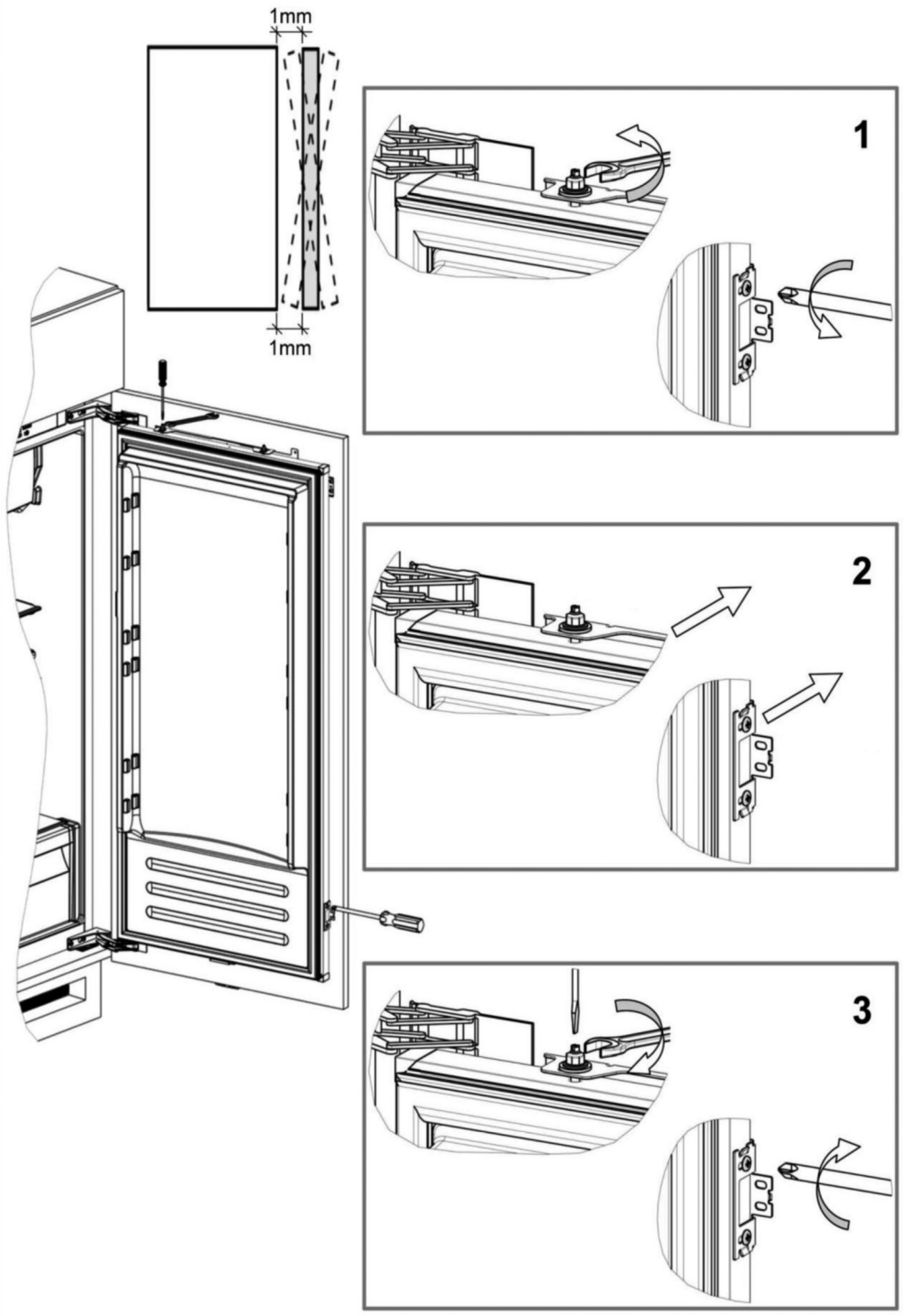

14.

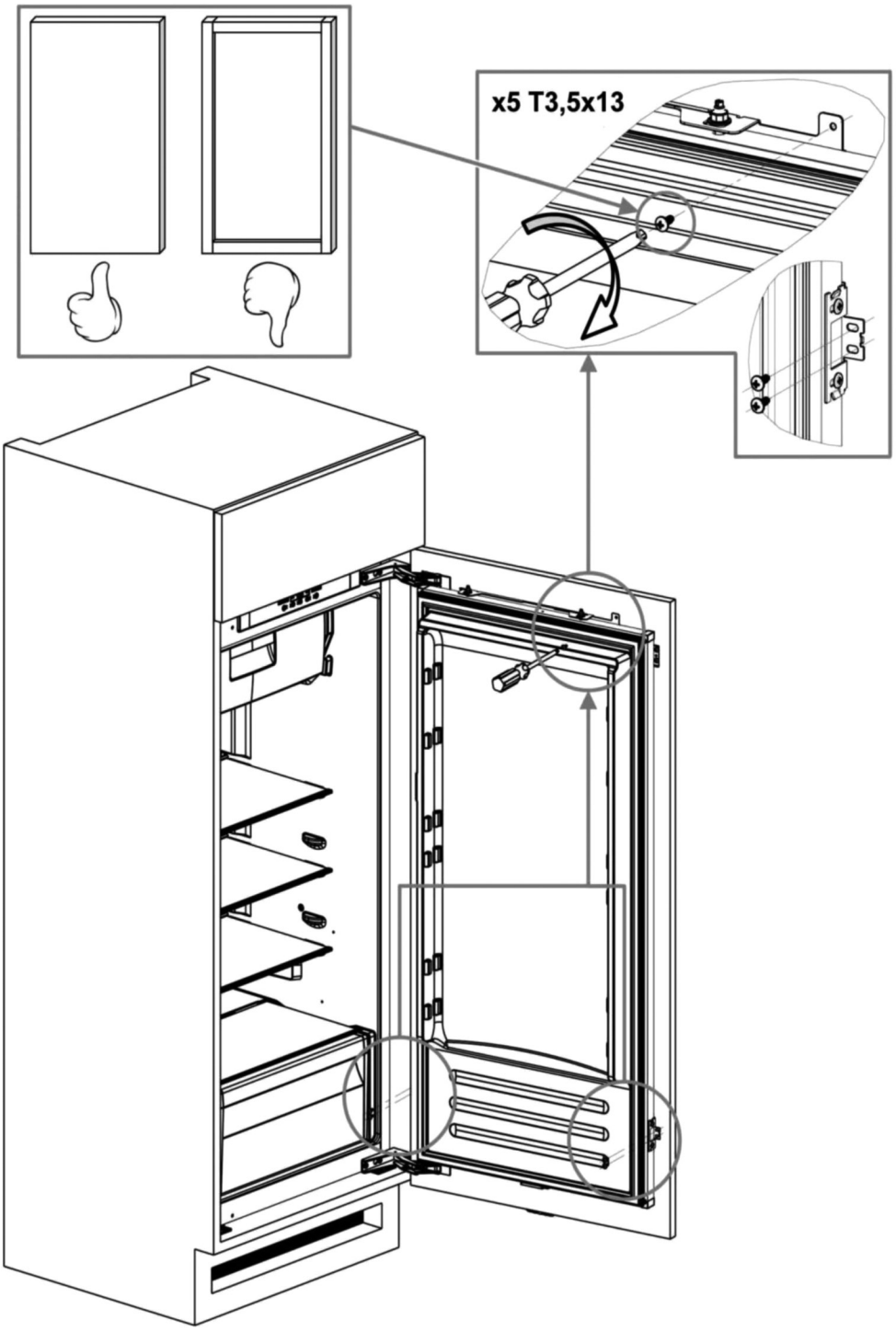

15.

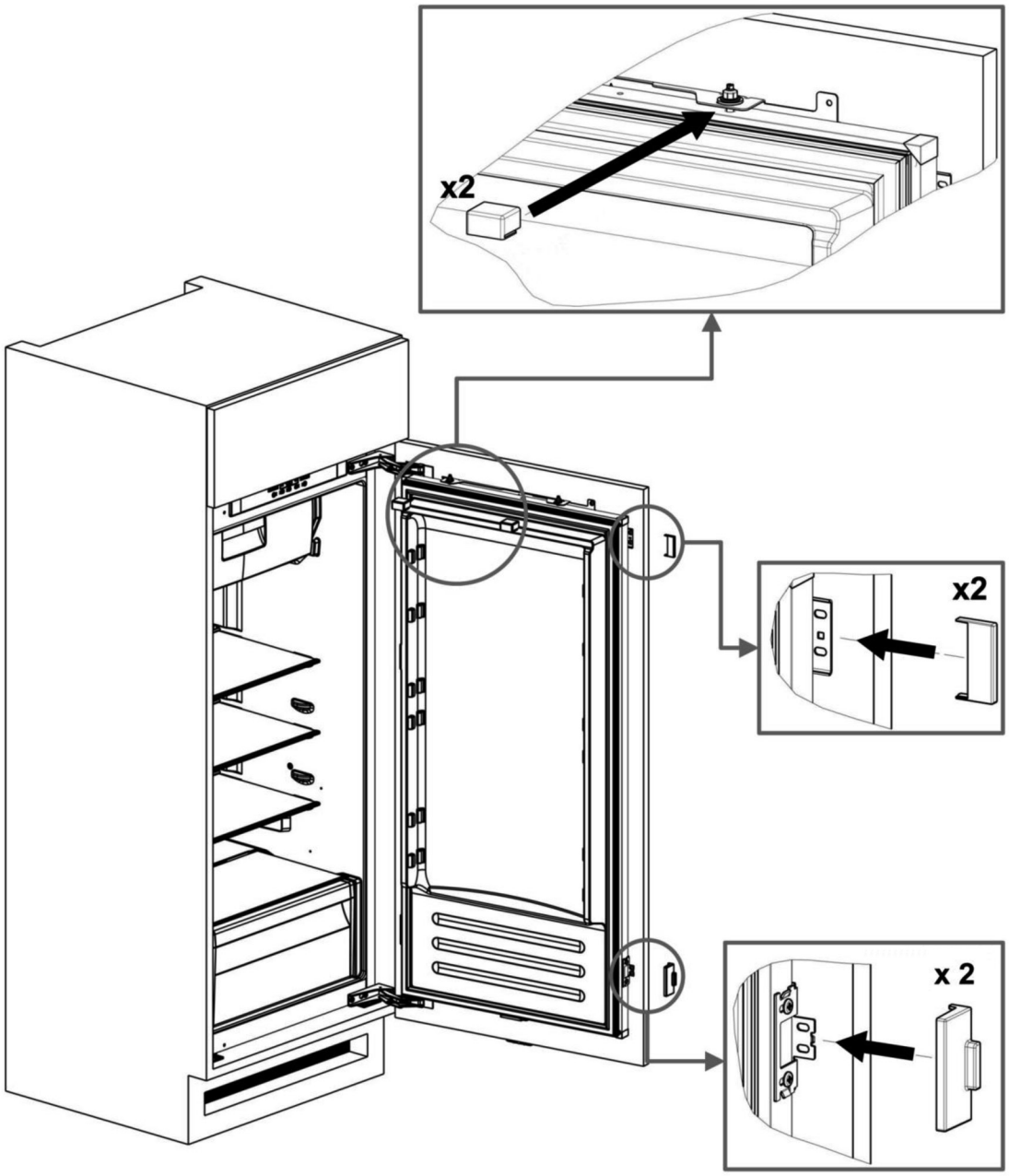

16.

D ÄNDERUNG DES TÜRANSCHLAGES
GB DOORS REVERSIBILITY
F REVERSIBILITE DES PORTES
NL VERWISSELBARE DRAAIRICHTING VAN DE DEUREN
E REVERSIBILIDAD DE LAS PUERTAS
P REVERSIBILIDADE DAS PORTAS
I REVERSIBILITÀ PORTE
GR ΑΝΤΙΣΤΡΕΠΤΟΤΗΤΑ ΠΟΡΤΩΝ
S OMHÄNGNING AV DÖRRAR
N OMHENGSLING AV DØRENE
DK VENDING AF DØRE
FIN OVIEN KÄTISYYDEN VAIHTO
PL PRZESTAWIANIE DRZWI
CZ ZMĚNA OTEVÍRÁNÍ DVEŘÍ
SK REVERZIBILITA DVERÍ
H AZ AJTÓNYITÁSI IRÁNY MEGFORDÍTÁSA
RUS ПЕРЕСТАНОВКА ДВЕРЕЙ
BG ОБРЪЩАЕМОСТ НА ВРАТИТЕ
RO REVERSIBILITATEA UŞILOR
LT DURELIŲ PERSTATYMAS
ET MUUDETAVA AVAMISSUUNAGA UKSED
LV DURVJU APMAINĀMĪBA
ZH 冰箱门可变开向
ZT 冰箱門可變開向
עב إمكانية عكس الأبواب.
TR KAPI AÇILMA YÖNÜNÜN TERSİNE ÇEVRİLEBİLİRLİĞİ
UKR ПЕРЕНАВІШУВАННЯ ДВЕРЦЯТ

17.

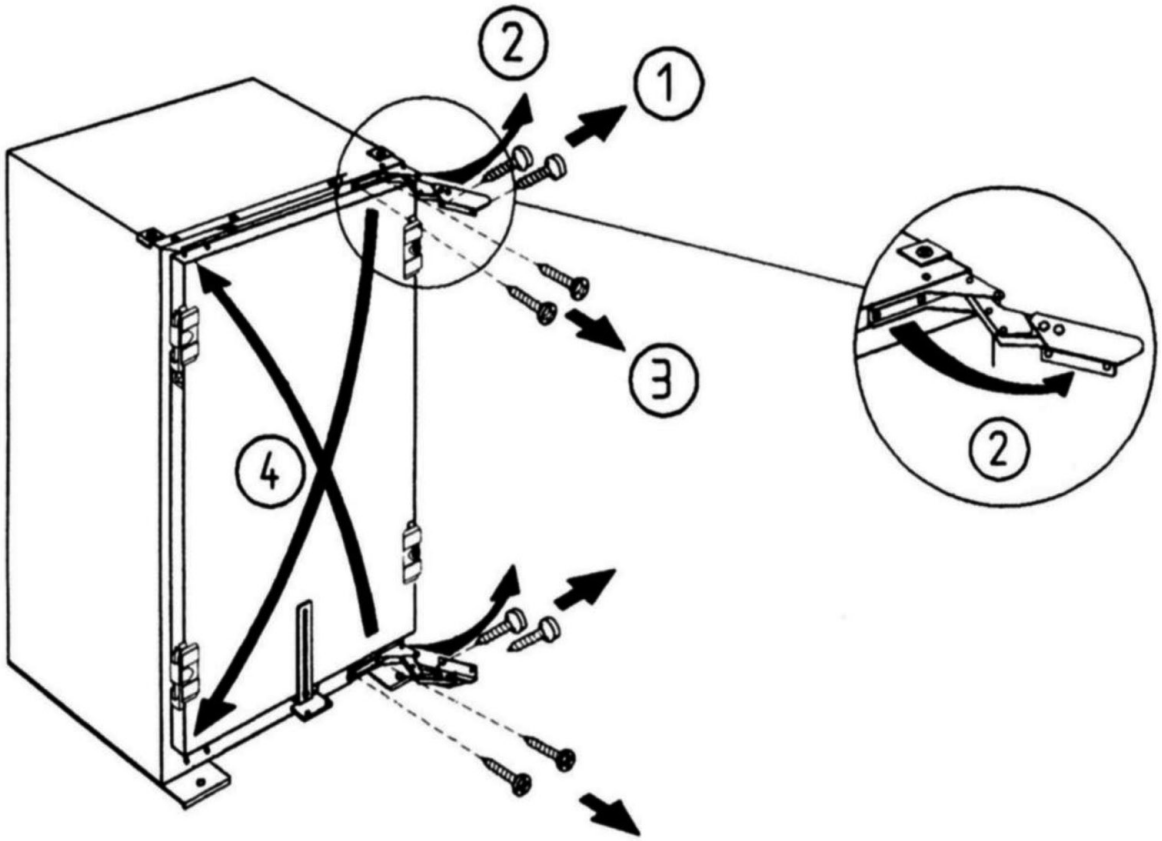

18.

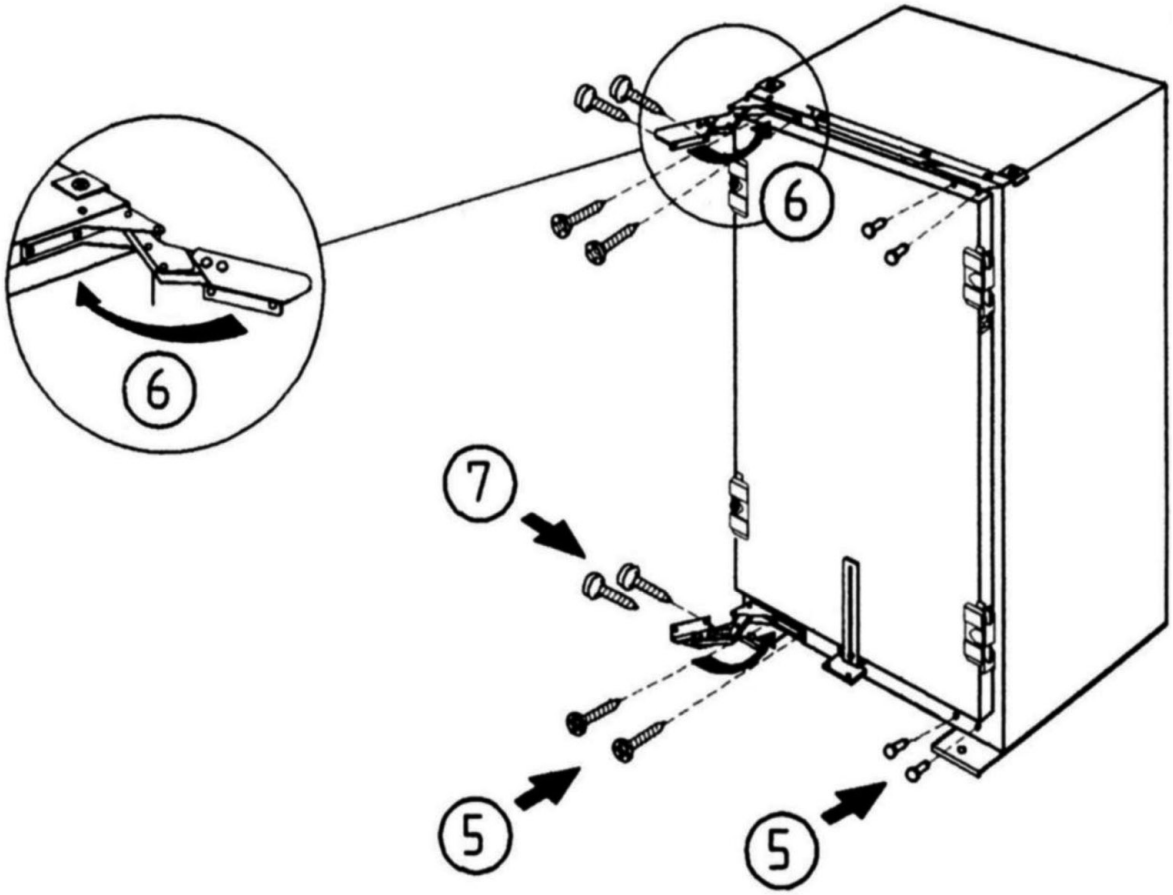

400010757997

D

11/14

Bauknecht® Registered trademark/TM Trademark of Whirlpool group of companies - © Copyright Whirlpool Europe s.r.l. 2014. All rights reserved - http://www.bauknecht.eu