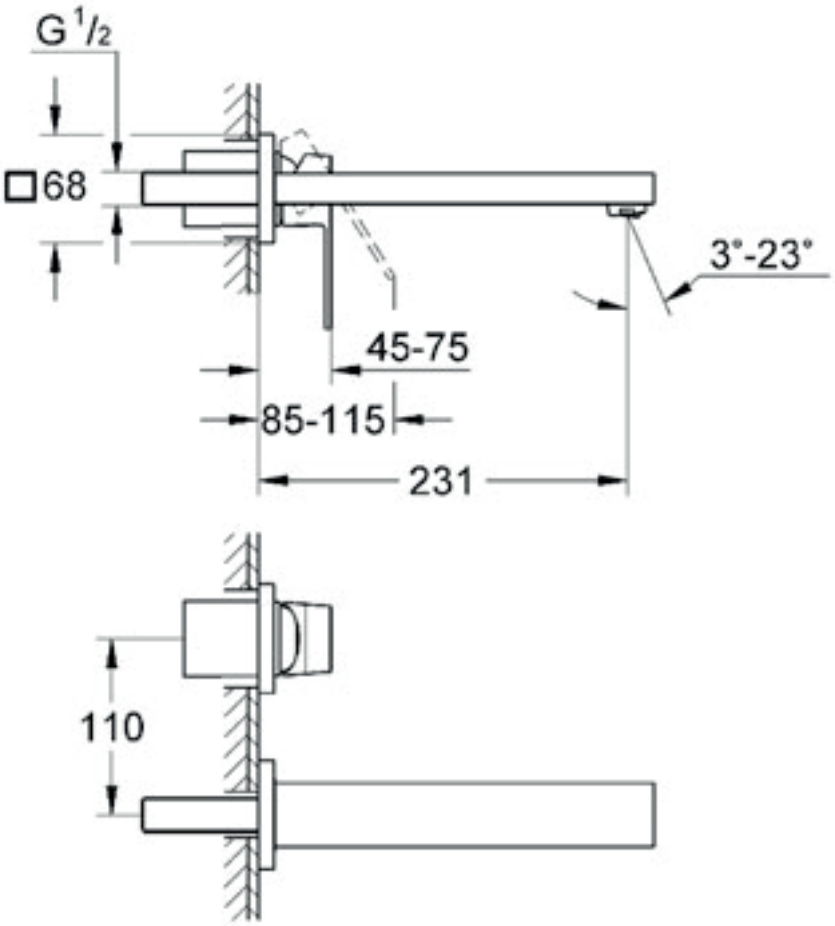
G 1/2
□68
3°-23°
45-75
85-115
231
110