BOSCH

Produktdatenblatt nach Verordnung (EU) Nr. 1059/2010

Marke: Bosch
Modellkennung: SMV46KX03E
Nennkapazität in Standardgedecken für den Standardreinigungszyklus: 13
Energieeffizienzklasse: A++
Energieverbrauch 262 kWh/annum auf der Grundlage von 280 Standardreinigungszyklen bei Kaltwasserbefüllung und dem Verbrauch der Betriebsarten mit geringer Leistungsaufnahme. Der tatsächliche Energieverbrauch hängt von der Art der Nutzung des Geräts ab.
Energieverbrauch des Standardreinigungszyklus: 0,92 kWh
Leistungsaufnahme im Aus-Zustand und im unausgeschalteten Zustand: 0,10 W / 0,10 W
Wasserverbrauch 2660 l/annum, auf der Grundlage von 280 Standardreinigungszyklen. Der tatsächliche Wasserverbrauch hängt von der Art der Nutzung des Geräts ab.
Trocknungseffizienzklasse A auf einer Skala von G (geringste Effizienz) bis A (höchste Effizienz).
Das Standardprogramm (eco 50) ist der Reinigungszyklus, auf den sich die Informationen auf dem Etikett und im Datenblatt beziehen. Dieses Programm ist zur Reinigung normal verschmutzen Geschirrs geeignet und in Bezug auf den kombinierten Energie- und Wasserverbrauch am effizientesten.
Programmdauer des Standardreinigungszyklus: 210 min
Dauer des unausgeschalteten Zustands: 0 min
Luftschallemissionen: 46 dB(A) re 1pW
Einbau

Nov 8, 2017

Robert Bosch Hausgeräte GmbH. Postfach 83 01 01, 81701 München, Germany
www.bosch-home.com

Serie | 4 Geschirrspüler

SMV46KX03E
Silence Plus Geschirrspüler 60 cm
Vollintegrierbar

A++

Sanft - sogar zu Ihren Ohren. Unser leiser Geschirrspüler SilencePlus.

- **Extra Trocknen:** zuwählbare Option für extra gründliches Trocknen bei schwer zu trocknender Beladung.
- **Silence Plus:** angenehm leise im Betrieb mit 46dB.
- **Glas 40°C:** Schutzprogramm für sanftes Reinigen und Trocknen Ihrer Gläser.
- **VarioFlex-Körbe und VarioSchublade:** optimale Verstellmöglichkeiten und Platz auf allen Ebenen.
- **InfoLight:** ein rotes Infolicht auf dem Boden zeigt Ihnen an, ob Ihr Gerät ein- oder ausgeschaltet ist.

Technische Daten

Wasserverbrauch (l) :	9,5
Bauform :	Einbau
Höhe der Arbeitsplatte (mm) :	815
Nischenmaße (mm) :	815-875 x 600 x 550
Tiefe Produkt bei geöffneter Tür (90°) (mm) :	1150
Höhenverstellbare Füße :	Ja - nur vorne
Höhenverstellung Füße maximal (mm) :	60
Verstellbarer Sockel :	Horizontal und Vertikal
Nettogewicht (kg) :	36,0
Bruttogewicht (kg) :	39,0
Anschlusswert (W) :	2400
Absicherung (A) :	10
Spannung (V) :	220-240
Frequenz (Hz) :	60; 50
Länge Anschlusskabel (cm) :	175
Steckerart :	Schuko-/Gardy.m.Erdung
Länge Zulaufschlauch (cm) :	165
Länge Ablaufschlauch (cm) :	190
EAN-Nummer :	4242002997124
Anzahl Maßgedecke :	13
Energie-Effizienz-Klasse :	A++
Jährlicher Energieverbrauch (kWh/annum) :	262
Energieverbrauch (kWh) :	0,92
Leistungsaufnahme im unausgeschalteten Zustand (W) :	0,10
Energieverbrauch im ausgeschalteten Modus :	0,10
Jährlicher Wasserverbrauch (l/annum) :	2660
Trocknungsklasse :	A
Vergleichsprogramm :	Eco
Programmdauer Vergleichsprogramm (min) :	210
Schallleistung (dB(A) re 1 pW) :	46
Einbausituation :	Vollintegrierbar

4 242002 997124

Sonderzubehör

SGZ1010 Schlauchverlängerung Zu- und Ablauf, SMZ2014 Korbeinsatz f.Langstielgläser, SMZ2055 Vorsatztür, Edelstahl, SMZ5000 Spülhilfe-Set, SMZ5001 Baby-Zubehörset, SMZ5003 Klappscharnier für hohe Korpusmaße, SMZ5006 Verblendungs- u.Befestigungssatz 81,5 cm, SMZ5100 Vario-Besteckkorb, SMZ5300 Stielglas Korb

Serie | 4 Geschirrspüler

SMV46KX03E

Silence Plus Geschirrspüler 60 cm Vollintegrierbar

Sanft - sogar zu Ihren Ohren. Unser leiser Geschirrspüler SilencePlus.

Sanft - sogar zu Ihren Ohren. Unser leiser Geschirrspüler SilencePlus.

- Extra Trocknen: zuwählbare Option für extra gründliches Trocknen bei schwer zu trocknender Beladung.
- Silence Plus: angenehm leise im Betrieb mit 46dB.
- Glas 40°C: Schutzprogramm für sanftes Reinigen und Trocknen Ihrer Gläser.
- VarioFlex-Körbe und VarioSchublade: optimale Verstellmöglichkeiten und Platz auf allen Ebenen.
- InfoLight: ein rotes Infolicht auf dem Boden zeigt Ihnen an, ob Ihr Gerät ein- oder ausgeschaltet ist.

Serie | 4 Geschirrspüler

SMV46KX03E

Silence Plus Geschirrspüler 60 cm
Vollintegrierbar

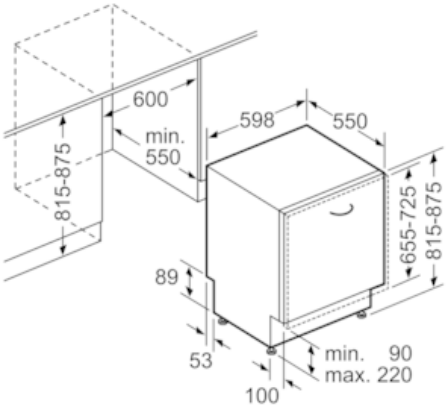

Maße in mm