Wenn in der Küche großartige Kreationen gelingen sollen, sollte dem nichts im Wege stehen. Darum haben wir bei AEG uns zum Ziel gesetzt, Haushaltsgeräte zu schaffen, die Ihnen dabei helfen, Ihrer Leidenschaft nachzugehen.

Unsere Produkte kombinieren überlegene Leistung mit innovativer Technologie und innovativem Design – für immer wieder herausragende Kocherlebnisse, jedes Mal, wenn Sie sie benutzen. Wir nennen das: perfekt in Form und Funktion.

Weitere Informationen zu unserem brandneuen Sortiment an Küchengeräten, die immer halten, was sie versprechen, finden Sie unter **www.aeg.de**

A 700006103 - 0315 15. Technische Änderungen und Irrtümer vorbehalten.

FREISTEHENDE UND EINBAU-GERÄTE / EXCLUSIV-PROGRAMM 2015

AEG
perfekt in form und funktion

FREISTEHENDE UND EINBAU-GERÄTE

EXCLUSIV-PROGRAMM 2015

AEG
perfekt in form und funktion

Ob Sie ein altes Lieblingsgericht zubereiten oder Neuland erkunden – am wichtigsten ist, Konsistenz und Geschmäcker zu treffen, welche Sie wollen. Die neue Palette von AEG-Einbaugeräten ist so ausgelegt, Ihnen zu helfen, genau den Geschmack zu erzielen, den Sie anstreben. Unsere fortschrittlichen Technologien und intuitiven Funktionen geben Ihnen die Kontrolle und die Flexibilität, um perfekte Gerichte zu servieren, jedes Mal.

UNSER PROGRAMM 2015

1 Einführung

4 Einführung

2 Waschen

20 Waschen
30 Frontlader
41 Waschtrockner
43 Toplader
54 Wärmepumpentrockner
57 Kondensationstrockner
57 Ablufttrockner
60 Sonderzubehör
62 Tabellenübersicht

3 Kochen

68 Kochen
78 Einbauherde
83 Einbaubacköfen
89 Sonderzubehör
94 Tabellenübersicht
108 Induktions-Kochfelder
110 Kochfelder
113 Autark-Kochfelder
118 Tabellenübersicht
122 Übersicht Herd-/Backofen-Sets

4 Kühlen/Gefrieren

130 Kühlen/Gefrieren
140 Integrierbare Kühlgeräte
145 Integrierbarer Gefrierautomat
146 ProFresh-Kühl-Gefrier-kombinationen
148 Kühl-Gefrierkombination
148 Doppeltür-Kühlautomat
149 Tisch-Kühlautomaten
150 Stand-Gefrierschränke
151 Gefriertruhe
152 Tabellenübersicht

5 Geschirrspülen

158 Geschirrspülen
170 Einbau-Geschirrspüler, integrierbar
174 Einbau-Geschirrspüler Unterbau
175 Einbau-Geschirrspüler, vollintegrierbar
176 Geschirrspüler, freistehend
178 Tabellenübersicht
182 Sonderzubehör

IMMER EINE IDEE VORAUS

Wie sieht die Zukunft aus, die vor uns liegt? Einige mögen sagen: Lasst uns abwarten. Wir sagen: Lasst uns die Zukunft gestalten. Wir haben den Mut zur Evolution. Wir lieben den Fortschritt. Wir treiben den Wandel zum Besseren voran.

Vor 125 Jahren veränderten wir einen ganzen Kontinent, indem wir die Glühbirne aus Amerika einführten. Zusammen mit unserem Netz trug sie zur Verbreitung von Elektrizität in ganz Europa bei.

1958 revolutionierten wir das Waschen. Was früher mühsam mit der Hand erledigt werden musste, übernahm jetzt ganz einfach eine Maschine.

Der Wandel ist Bestandteil unserer und auch Ihrer DNS.
Ihre Art zu Essen wird sich verändern. Die Art, wie Sie sich kleiden, wird sich verändern.
Sie selbst werden sich verändern.
Deshalb achten wir darauf, dass unsere Geräte nicht nur heutige Anforderungen übertreffen, sondern auch zukunftsweisenden Technologien für die Ansprüche von morgen bieten.

Wir interessieren uns nicht nur dafür, was gerade aktuell ist, sondern wir fokussieren uns darauf, was als Nächstes kommt.

Wir sind AEG. Und wir sind immer eine Idee voraus.

WIR WOLLEN IMMER DIE ERSTEN SEIN. DESHALB BLEIBEN WIR IMMER GANZ VORNE.

11 AEG Meilensteine

1910	Der erste Elektroherd
1912	Der erste elektrische Kühlschrank
1953	Das erste Einbaukühlgerät
1958	Die erste vollautomatische Waschmaschine LAVAMAT
1959	Die erste Kühl-Gefrierkombination
1964	Der erste Wäschetrockner
1987	Das erste Induktionskochfeld
1997	Der erste Wäschetrockner mit Wärmepumpe
2006	Der erste Wäschetrockner mit Dampftechnologie
2012	Die ersten Wärmepumpentrockner mit Energieeffizienzklasse A+++
2014	Der erste Waschtrockner mit Wärmepumpe

ENTDECKEN SIE DEN GESCHMACK VON MORGEN

Als ambitionierte Köche definieren wir Geschmack ständig neu. War früher alles nur eine Frage von salzig, süß, sauer und bitter, kommt heute umami dazu; aber auch das beschreibt noch nicht annähernd die Feinheiten des Aromas, wenn Sie nicht die Konsistenz, den Duft und die Wirkung der Speisen auf dem Teller fürs Auge mit berücksichtigen.
Das gilt zumindest heute noch. Denn wir fügen dem Puzzle, wie wir Geschmack wahrnehmen, laufend neue Teile hinzu.

Die Vielfalt der Aspekte, die den Geschmack ausmachen, eröffnet zahllose Möglichkeiten, mit fantastischen, innovativen Methoden Speisen zuzubereiten.

Es geht nicht nur darum, die aktuellsten exotischen Früchte, Gemüsesorten, Fisch- und Fleischvarianten zu finden. Wir müssen unsere Augen für alles öffnen, was es da draußen zu entdecken gibt. Und neue Wege entwickeln, vertraute saisonale Geschmacksrichtungen zu erzielen. Denn künftig wird unsere Herausforderung darin bestehen, köstliche kulinarische Erlebnisse zu kreieren, die nicht nur den Gaumen verwöhnen, sondern auch nachhaltig sind.

Dies ist der Grund, warum wir danach streben, die besten Geräte auf dem Markt zu entwickeln.
Intelligente Geräte, die sorgsam mit Ressourcen umgehen und Sie bei allem, was Sie in der Küche zubereiten möchten, bestmöglich unterstützen – heute und in Zukunft.

EINZIGARTIG IN GESCHMACK UND KONSISTENZ

Was auch immer Ihre Lieblingsgerichte sind – wir sind davon überzeugt, dass die Zukunft großartiger Geschmackserlebnisse im Dampf liegt. Dampf verleiht Ihren Speisen einen Geschmack und eine Konsistenz wie nie zuvor: innen herrlich saftig und außen mit einer knusprigen, knackigen Kruste.

WARUM DAMPF BESSER IST

Beim Kochen mit Dampf wird verhindert, dass die verschiedenen Nahrungsmittel ihre Aromen untereinander austauschen – jede einzelne Zutat schmeckt genau so, wie Sie es haben wollen. Dampf bewahrt Ihre Lebensmittel auch vor dem Austrocknen – alles bleibt herrlich saftig. Positiver Nebeneffekt: die Nährstoffe, Vitamine und Mineralien in Ihren Lebensmitteln bleiben erhalten.

Mit Dampf garen Ihre Speisen gleichmäßiger von außen nach innen. Die Hitze wird effektiver eingesetzt als bei trockener Heißluft – Sie können Ihre Speisen daher mit niedrigeren Temperaturen zubereiten.

WIEVIEL DAMPF?

100% Dampf

Hohe Feuchtigkeit für zarten Fisch, Reis, Couscous oder Gemüse.

50% Dampf

Halb und halb für perfekte Ergebnisse beim Aufwärmen oder bei der Zubereitung von gefrorenen Lebensmitteln.

25% Dampf

Die ideale Einstellung für zartes, aber knackiges Fleisch, Geflügel, Brot und Kuchen.

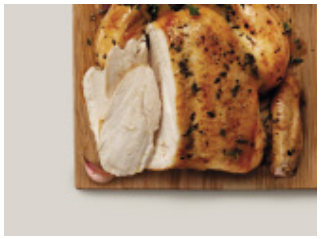

0% Dampf

Backen, Braten und Grillen auf herkömmliche Art, um die gewohnte Farbe und den traditionellen Geschmack zu erzielen.

Mit der überlegenen Technologie unseres FullTaste® Steam System ist die Reihe der neuen AEG Dampf-Backöfen besonders für die volle Aroma-Entfaltung ausgelegt – Sie erzielen genau den Geschmack und die Konsistenz, die Sie wünschen – heute und in Zukunft.
Das FullTaste® Steam System verfügt über drei Leistungslevel, die mit Hilfe der Punkte unseres Stufensystems dargestellt werden.

FullTaste
STEAM SYSTEM ●●○

PERFEKTE FLEXIBILITÄT

Ein paar Grad oder gerade mal eine halbe Minute können den Unterschied zwischen roh, medium-rare, well-done oder durch ausmachen. Wenn Sie so genau darauf achten, dass Sie bei der Speisenzubereitung exakt die Konsistenz und Geschmacksaromen erzielen, die Sie wünschen – sollte Ihnen Ihr Kochfeld dann nicht auch die präzisen Einstellungsmöglichkeiten bieten, die Sie dafür brauchen?

FLEXIBLE KOCH-ZONEN, UM GENAU DEN GESCHMACK ZU ERZIELEN, DEN SIE WOLLEN

Wir finden, er sollte das bieten. Deshalb haben wir Induktions-Kochfelder mit anpassbaren Kochzonen entwickelt. Sie müssen lediglich die passende Pfanne für Ihr Gericht auswählen, und Ihr Kochfeld liefert die richtige Hitze dazu.

Wir geben Ihnen beim Kochen maximale Flexibilität, um neue Möglichkeiten zu erkunden. Unsere Kochfelder geben Ihnen Freiheit, statt Sie einzuschränken.

Sie sind kreativ, Ihr Kochfeld ist für alles bereit.
Egal, was auf den Tisch kommen soll: Induktions-Kochfelder erfüllen all Ihre Anforderungen, wenn es ums Kreieren schmackhafter Speisen geht. Unsere Induktionsfelder erlauben Ihnen, so zu kochen, wie Sie schon immer wollten – auf Ihre Art: Sie liefern sofort die richtige Temperatur, lassen sich präzise einstellen und geben Ihnen die nötige Flexibilität, um eigene Ideen zu verwirklichen.

Komplette Kontrolle, ganz ohne Probleme
Dank der Induktions-Technologie reagiert Ihr Kochfeld sofort, wenn Sie Ihren Topf auf die Oberfläche stellen. Ein Elektromagnet unter der Glasplatte generiert ein kraftvolles Feld, das Ihren Topf direkt sofort erhitzt, während der umgebende Bereich so kalt bleibt, dass man ihn berühren kann. Sie haben es immer sofort und ganz präzise im Griff, wie schnell sich der Inhalt Ihres Topfes – und nur der Inhalt – erwärmt oder abkühlt. Sie müssen den Topf also nicht mehr vom Kochfeld nehmen, um ein Überkochen zu verhindern.

Flexibel und anpassungsfähig
Mit der FlexiBridge bietet MaxiSense® Plus jetzt einen besonderen Vorteil: Mit der FlexiBridge-Funktion lassen sich einzelne Kochzonen zu einer riesigen Kochfläche kombinieren. Die Wärme wird dabei über alle Zonen gleichmäßig verteilt. So können Sie selbst Kochgeschirr mit einer Größe von bis zu 440 x 220 mm auf der Fläche platzieren. Bei Standardeinstellung kann das Kochfeld zwei Töpfe oder Pfannen mit einem Durchmesser von jeweils bis zu 210 mm aufnehmen. Eine weitere Option: Beim Kochen mit einem größeren Topf nutzen Sie parallel das kleinere Segment, um Soße oder einen Espresso zuzubereiten. Beim Zusammenschluss aller vier Segmente erhalten Sie eine der größten Kochflächen am Markt – die perfekte Möglichkeit, auch Ihre größten Töpfe mühelos zum Einsatz zu bringen.

DIE SCHONENDSTE PFLEGE FÜR IHRE GLÄSER

Alles dreht sich ums Essen. Oder doch nicht? Forschungen haben gezeigt, dass das Design unserer Teller und des Bestecks beeinflusst, wie wir unsere Speisen wahrnehmen. Ein Joghurt schmeckt besser aus einer schweren Schüssel; dunkle Schokolade ist leckerer, wenn sie auf eckigen Tellern serviert wird. Käsekuchen hingegen wird auf runden Tellern am meisten geschätzt.

Um die ultimativen Geschmackserfahrungen zu kreieren, verwendet man verschiedene Bestecke, Teller und Gläser. Und die wollen richtig gepflegt werden. Aus diesem Grund haben wir eine Reihe cleverer Innovationen für die Reinigung des Geschirrs entwickelt.

Unsere Geschirrspüler nehmen nicht nur Geschirrteile unterschiedlicher Größen auf, sondern gehen auch besonders sorgsam mit Ihren Gläsern um. Mit oder ohne Stiel, schalenförmig oder geradlinig – bei jeder Art von Glas sorgen wir für sanfte Pflege, die sowohl reinigt als auch schont, um zu gewährleisten, dass Sie Ihre Mahlzeiten rundum genießen können.

Überragende Glaspflege
Unsere SoftGrip Weinglashalter sorgen für den perfekten Halt Ihrer Stielgläser und schützen sie so vor dem Umkippen und vor Beschädigungen.

Hält auch größere Gläser perfekt in Position.
Die SoftSpikes im Oberkorb bieten zusätzlichen, besonders schonenden Halt für Ihre Gläser.

Beste Pflege für empfindliches Glas
Zusammen mit den Features SoftGrip und SoftSpikes bietet das spezielle Glas-Spülprogramm nicht nur blitzblanke Sauberkeit, sondern auch Extra-Schutz für Ihre Gläser.

Einzigartige Sprühleistung
Fünf Sprühebenen und ein doppelt rotierender Satelliten-Sprüharm erreichen selbst dicht an dicht gestelltes Geschirr mühelos.

Noch geräumiger, noch flexibler
Die neue Geschirrspüler-Generation von ProClean™ ist mit ihrem XXL-Innenraum und einem Volumen von 164 Liter eine Welt für sich. Bei absolut identischen Außenmaßen finden jetzt bis zu 15 Maßgedecke Platz – mehr als jeder andere Geschirrspüler, der gegenwärtig auf dem Markt erhältlich ist.

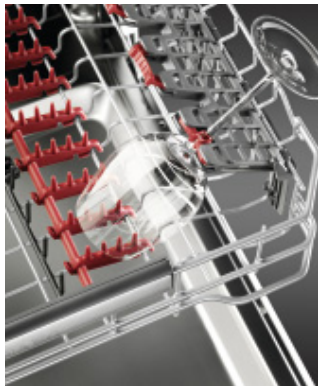

FRISCHERES FEINER GENIESSEN

Um fantastische Gerichte zuzubereiten, benötigen Sie Können, hervorragende Geräte und – am wichtigsten – die aromareichsten und frischesten Ingredienzien. Ohne die richtigen Zutaten im bestmöglichen Zustand kann auch ein herausragender Koch keine Spitzenleistungen vollbringen.

Das Aroma hängt von der Frische ab. Und die Frische wird davon beeinflusst, wie die Zutaten aufbewahrt werden. Die richtige Feuchtigkeit, die passende Temperatur und die richtige Menge Licht machen hier den Unterschied.

Deshalb haben wir bei AEG die neue Reihe der ProFresh Kühl-Gefriergeräte mit der modernen TwinTech™-Technologie entwickelt. Sie stellen sicher, dass Ihre Zutaten länger frischer bleiben – damit Ihre Gerichte jedes Mal so aromatisch wie möglich aussehen und schmecken.

Länger frisch

Herkömmliche Kühl-Gefriergeräte nutzen die Kälte und die ultra-trockene Luft des Gefrierteils auch für die Temperierung des Kühlschranks. ProFresh-Kühl-Gefriergeräte verfügen über zwei getrennte Kühlsysteme.

Die intelligente TwinTech™-Technologie liefert für jedes Fach die ideale Feuchtigkeit und sorgt so dafür, dass Ihre Lebensmittel im Kühlschrank nicht austrocknen und im Gefrierfach eisfrei gelagert werden.

TwinTech™-Technologie

Die TwinTech™-Technologie gewährleistet, dass der Wassergehalt und Nährwert Ihrer Lebensmittel erhalten bleibt. So bleibt Ihre Nahrung viel länger frischer und schmackhafter.

Beispiel für TwinTech™

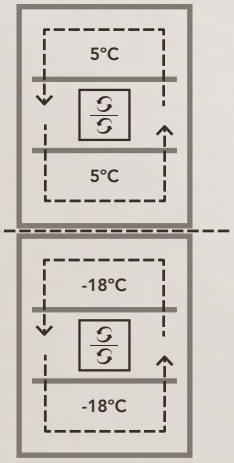

Hier ein paar Beispiele, wie ProFresh Obst und Gemüse im Vergleich zu herkömmlichen Kühl-Gefriergeräten länger frisch hält:

Erdbeeren +3 Tage länger
Kiwi +3 Tage länger
Pilze +6 Tage länger
Brombeeren +5 Tage länger

DIE ZUKUNFT DER KLEIDUNG

Egal, ob es Ihnen auf lang anhaltende, sanfte Textilpflege oder auf größtmögliche Einsparungen durch Energieeffizienz ankommt: Es gibt ein neues AEG-Gerät, das Ihre Wünsche rundum erfüllt.

2013 ausgezeichnet mit dem Green Product Award für die nachhaltigsten und zukunftsweisendsten Produkte, sind der ÖKOKombi Plus Waschtrockner und die ÖKOMix Waschmaschine für die umweltfreundliche Wäschepflege erste Wahl.

Beide Geräte überzeugen nicht nur durch ihren minimalen Ressourcenverbrauch, sondern wurden in ihrer Klasse auch mit der höchsten Woolmark-Apparel-Care-Zertifizierung für sanfte Pflege versehen – sie eignen sich demnach sogar für die schonende Behandlung von empfindlichen Kleidungsstücken aus Wolle und Seide.

WOOL HAND WASH SAFE

PERFEKTE GERÄTE FÜR ALLE ANSPRÜCHE

the Next BLACK

Ein Film über die Zukunft der Kleidung

AEG ist stolz auf den Launch des Dokumentarfilms „The Next Black“, der sich mit der Zukunft von Kleidung befasst. Sehen Sie selbst, wie wir einige der innovativsten Unternehmen der Welt besuchen, um ihre Meinungen zu Kleidung und ihrer Zukunft zu erfahren.

YouTube / AEG

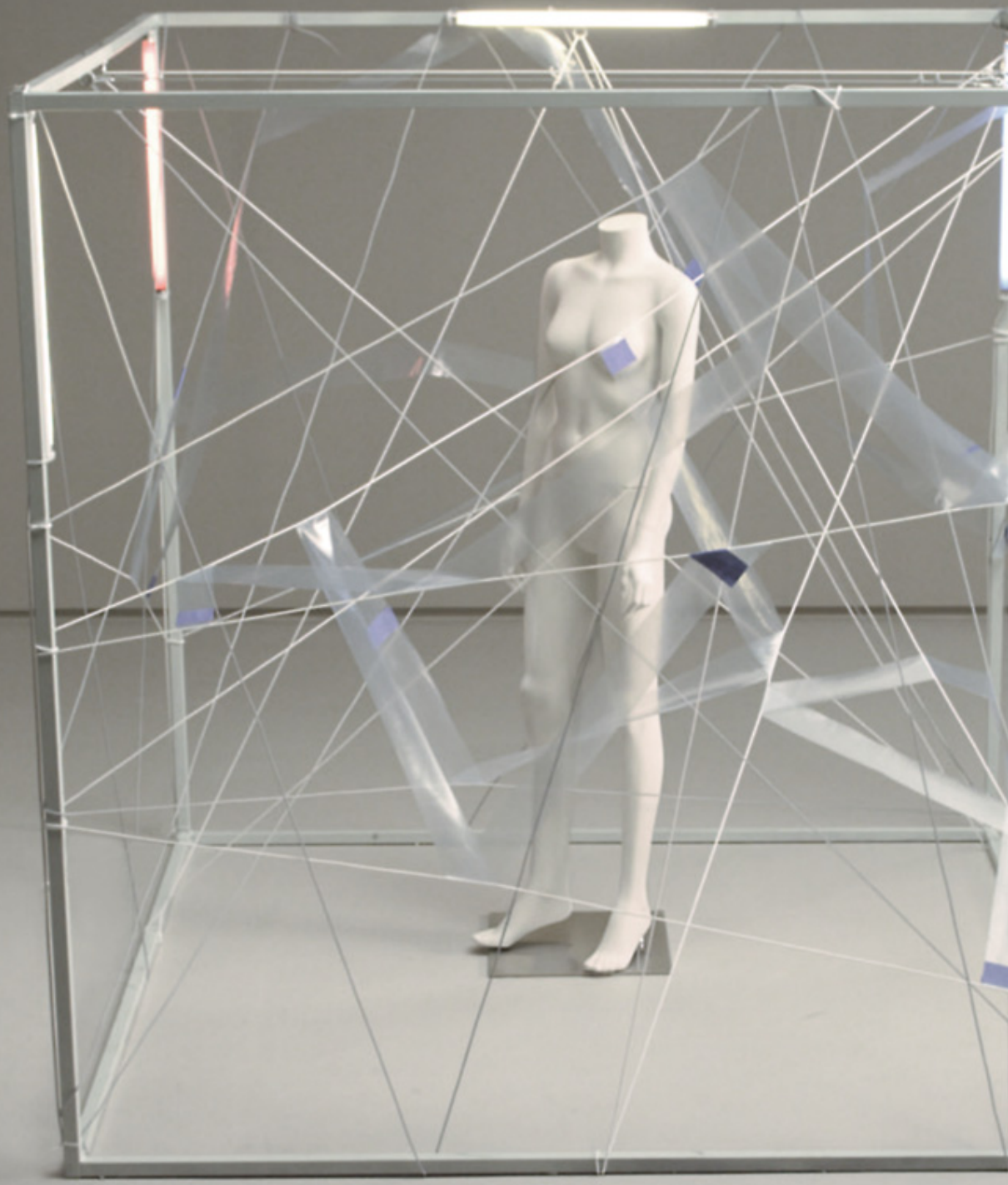

WÄSCHEPFLEGE

Unseren neuen Waschmaschinen, Trocknern und Waschtrocknern können Sie ohne Bedenken sogar Ihre empfindlichsten Textilien anvertrauen. Die aktuelle AEG-Serie wurde dafür ausgelegt, Ihre Kleidungsstücke so sorgsam wie möglich zu pflegen, damit sie immer blendend aussehen und länger halten – und damit Sie sich beim Waschen keine Gedanken mehr machen müssen. Sie bekommen mit jedem Waschgang perfekte Ergebnisse und verbrauchen dabei nur halb so viel Energie wie mit anderen Maschinen.

Waschautomaten

30 Frontlader
41 Waschtrockner
43 Toplader

Wäschetrockner

54 Wärmepumpentrockner
57 Kondensationstrockner
57 Ablufttrockner
60 Sonderzubehör
62 Tabellenübersicht

Waschautomaten

Ganz gleich, ob Sie vor allem auf die sanfte Pflege Ihrer Textilien oder auf die optimale Kombination aus perfekten Resultaten, unvergleichlichen Energieeinsparungen und Effizienz Wert legen – unsere ProTex-Reihe kann sogar empfindliche Materialien waschen, die normalerweise nur für die Handwäsche geeignet sind. Das intelligente OptiSense System passt darüberhinaus automatisch den Energie-, Wasser- und Zeitbedarf je nach Beladung an. Die individuell optimierte Waschzeit sorgt für perfekte Waschergebnisse und ein Höchstmaß an Schonung, da unnötig lange und strapazierende Waschzeiten vermieden werden.

OptiSense
Passt Waschzeit, Wasser- und Energieverbrauch genau an die die vorhandene Beladung an.

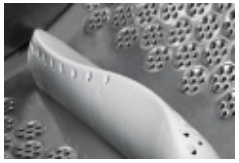

XXL ProTex Schontrommel
Unser patentiertes Waschtrommel-Design beansprucht Ihre Textilien deutlich weniger, für Beste Schonung und Pflege.

SoftSteam Dampfprogramme
Frischen Textilien auf und reduzieren den Bügelaufwand.

ÖKOMix

AEG ist seit langer Zeit führend in der Waschmaschinen-Technologie und entwickelt laufend neue Lösungen für veränderte Anforderungen. Unsere Baureihen ÖKOMix und ÖKOKombi Plus bieten einzigartige Leistung sogar bei Handwäsche und sparen obendrein noch Energie. Durch einen speziellen Vormischprozess, wird bei Modellen mit ÖKOMix Technologie, die volle Waschkraft des Waschmittels schon von Beginn an genutzt weshalb 50% weniger Energie verbraucht wird. Neu ist das Vormischen von Wasser und Weichspüler vor dem letzten Spülgang. Das sorgt für gleichmäßige Weichspülergebisse und noch weichere Wäsche.

Woolmark Green
„AEG gibt den Verbrauchern das Vertrauen, Kleidungsstücke aus Wolle in der Maschine zu waschen. Das gab es in den letzten 30 bis 40 Jahren nicht."

Peter Ackroyd,
The Woolmark Company

Patentierte Vormisch-Technologie
Wasser und Waschmittel werden gemischt, bevor sie in die Waschtrommel gelangen. Das Resultat: ein effizienterer Einsatz von Wasser und Waschmittel sowie geringster Energieverbrauch.

Farbschutz für brilliante Farben
Die Mischung aus Wasser und Waschmittel wird gleichmäßig in der gesamten Waschladung verteilt. So werden lokale Farbaufhellungen auf Ihren Textilien vermieden.

Waschautomaten

ÖKOMix überaus sparsam und leistungsstark
Das innovative und clevere ÖKOMix Waschsystem arbeitet mit einem speziellen Vormischprozess bei dem das Waschmittel mit dem Wasser zuerst gemischt und komplett aufgelöst wird, bevor die konzentrierte Waschmittellösung durch das DirectSpray System auf die Wäsche gesprüht wird. Die Waschmittellösung kann so konzentriert wirken und sorgt für beste Ergebnisse bei niedrigstem Energie- und Wasserverbrauch. Dadurch wird ein 50% geringerer Energieverbrauch erreicht, als die Beste Energieeffizienzklasse A+++ vorschreibt.
Neu ist das Vormischen von Wasser und Weichspüler vor dem letzten Spülgang. Das sorgt für gleichmäßige Weichspülergebisse und noch weichere Wäsche.

Sorgfältige Reinigung mit DirectSpray System
Die fortschrittliche DirectSpray Wasch- und Spültechnik der ProTex Plus Waschautomaten garantiert, dass die Wäsche auch bei voller Trommelladung stets perfekt gereinigt wird. So wird der Trommelinhalt schnell und vollständig benässt, und das Waschmittel zuverlässig aufgelöst. Der Waschprozess kann sofort beginnen. Dies sorgt für kürzere Waschzeiten bei gleichzeitig perfektem Waschergebnis.

Schonende Pflege mit der ProTex Schontrommel
Die innovative Trommel mit der besonderen Prägung und den kleinen, sanft abgerundeten Löchern pflegt Ihre Wäsche noch schonender. Zudem unterstützt die Vielzahl an Löchern den Wasseraustausch beim Waschen und Spülen und sorgt so für perfekte Waschergebnisse. Ihr mit fast 70 Litern sehr großzügig bemessenes Volumen bietet viel Bewegungsraum für bis zu 9 kg und ermöglicht damit eine sanfte Wäsche insbesondere für feine Materialien.

Sparsamer Betrieb
Die Auto-Off-Funktion sorgt dafür, dass der Waschautomat nach dem Waschgang automatisch abschaltet und keine Energie mehr verbraucht.

SoftSteam Dampfbehandlung glättet und frischt auf
Das Spezialprogramm Glätten reduziert Knitterfalten in Hemden/Blusen, T-Shirts, Hosen usw. – Bügeln ist daher oftmals nicht mehr notwendig, bzw. wird auf ein Minimum reduziert. Das Programm Auffrischen eignet sich zum Frischmachen und Entknittern von Textilien, die nur kurze Zeit getragen wurden.

LogiControl für volle Kontrolle
Das LogiControl LCD-Display macht die Bedienung kinderleicht. Seine intuitive Bedienführung kommt ohne lästige Untermenüs aus und auf dem übersichtlichen Display haben Sie immer die volle Kontrolle über den Programmablauf und Ihre Einstellungen. Die Geräte der 9er-Reihe sind zusätzlich mit Touch-Bedienung, eingebauter Uhr und Textzeile ausgestattet. Die Textanzeige lässt sich sogar in 25 Sprachen auswählen.

ÖkoInverter-Motor für höchste Effizienz
Noch sparsamer im Energieverbrauch dank des neuen ÖkoInverter-Motors. Dieser Motor arbeitet mit Permanent-Magnet-Technologie und erreicht somit eine um 50% höhere Effizienz. Dies macht ihn zum sparsamsten Motor überhaupt, ohne Kompromisse in der Leistung. Auch auf diesen Motor gewähren wir 10 Jahre Motorgarantie.

Waschautomaten

LiquiSystem mit FlexiDosePlus Waschmittelbehälter
Das LiquiSystem unserer Toplader macht Sie flexibel in der Auswahl des Waschmittels. Ob Flüssig oder Pulver, ein Handgriff und der FlexiDosePlus Waschmittelbehälter stellt sich auf die jeweilige Waschmittelart ein. So können Sie Flüssigwaschmittel auch für die Vorwäsche oder bei Programmen mit Startzeitvowahl einsetzen.
Mit Hilfe der Optionstaste „Flüssig Dosierung" wird außerdem der Programmablauf speziell auf die Eigenschaften von Flüssigwaschmittel eingestellt und so Waschzeit eingespart.

Inverter-Motor
Der Inverter-Motor arbeitet wie die Antriebsaggregate professioneller Maschinen – ohne Kohlebürsten. Damit erreicht der Motor eine wesentlich längere Lebensdauer, da keine Abnutzung mehr auftritt.
Die Electrolux Hausgeräte GmbH gibt Ihnen eine 10-Jahre-Hersteller-Garantie auf die Funktion des Inverter-Motors parallel zu der im Garantieheft der Geräte ausgewiesenen 24-Monats-Garantie.

Unerhört leise
Die Waschautomaten der Silent System Plus™ Reihe zeichnen sich durch unübertroffene Stabilität und Laufruhe aus. Die neue Konstruktion des Gehäuses und der Einsatz von besonders effizienten Stoßdämpfern sorgen für merklich weniger Vibrationen. Im Zusammenspiel mit dem Silence-Motor werden bei den Spitzenmodellen im Waschen Geräuschwerte von nur noch 49 dB(A) erreicht.

Beste Sicht
Die Trommel-Innenbeleuchtung der 9er-Reihe mit LED-Technik sorgt dafür, dass Sie beim Ausräumen nichts mehr übersehen.

Noch leiser im Programm Extra Leise
Mit dem Extra Leise Programm lässt sich die Geräuschentwicklung noch weiter reduzieren. Dieses Programm kommt ohne Zwischenschleudern aus und endet mit einem Spülstopp. Insgesamt sind sechs Spülgänge vorgesehen, damit die Wäsche auch ohne Zwischenschleudergänge optimal durchgespült wird.

XXL-Türöffnung
Die extragroße Trommel ist mit einer Einfüllöffnung von 340 mm Durchmesser ausgestattet. Das erleichtert das Be- und Entladen. Und mit einem Öffnungswinkel von 160 Grad ist Ihnen auch die Tür dabei nicht im Weg.

Dreifach Schutz vor Wasserschäden
Das Aqua-Control-System von AEG mit doppelwandigem Zulaufschlauch und einem in das Gerät integrierten Aus- und Überlaufschutz bietet maximale Sicherheit vor Wasserschäden. Sollte dennoch einmal der Ernstfall eintreten, sorgt eine Pumpe sogar bei abgeschaltetem Gerät dafür, dass angesammeltes Wasser aus der Trommel abgepumpt wird. Sie werden sogar akustisch durch Aqua-Alarm über die Störung informiert. So kann nichts mehr passieren – das garantiert AEG und dafür haften wir ein ganzes LAVAMAT Leben lang.

Gewichtssensor mit Waschmittel-Dosierempfehlung
Die Frontlader Modelle der 9er- und 8er-Reihe sind mit einem Gewichtssensor ausgestattet, der anzeigt, wie viel die Trommel noch aufnehmen kann. Gleichzeitig wird die benötigte Waschzeit angezeigt und eine Dosierempfehlung gibt die dazu passende Waschmittelmenge an.

ProTex

Auf AEG konnten Sie schon immer zählen, wenn es um führende Technologien zum Waschen und Trocknen geht. Wir entwickeln neue Lösungen für neue Ansprüche. Mit ÖKOMix und ÖKOKombi Plus haben wir eine Reihe von Waschmaschinen, Waschtrocknern und Trocknern eingeführt, die Ihnen noch mehr Leistung bieten. Jetzt können Sie sogar empfindliche Materialien waschen und trocknen, die normalerweise nur für die Handwäsche geeignet sind. Und Sie sparen dabei auch noch Strom, Wasser und Waschmittel.

Piktogrammübersicht

- Energieeffizienzklasse A+++-50%
- Energieeffizienzklasse A-40%
- Energieeffizienzklasse A+++-20%
- Energieeffizienzklasse A+++-10%
- Energieeffizienzklasse A+++
- Energieeffizienzklasse A++
- Energieeffizienzklasse A+
- Energieeffizienzklasse A
- Energieeffizienzklasse B
- Energieeffizienzklasse C
- Fassungsvermögen 3 kg
- Fassungsvermögen 6 kg
- Fassungsvermögen 6,5 kg
- Fassungsvermögen 7 kg
- Fassungsvermögen 8 kg
- Fassungsvermögen 9 kg
- Fassungsvermögen 10 kg
- Kondensationseffizienzklasse A
- Kondensationseffizienzklasse B
- Fassungsvermögen Waschen/Trocknen
- Fassungsvermögen Waschen/Trocknen
- Fassungsvermögen Waschen/Trocknen
- Fassungsvermögen Waschen/Trocknen
- Waschwirkung A
- Schleuderwirkung A
- Schleuderwirkung B
- Schleuderwirkung C
- Schleuderdrehzahl 1600
- Schleuderdrehzahl 1400
- Schleuderdrehzahl 1200
- Schleuderdrehzahl 1000
- AbsoluteCare System
- ÖkoFlow Filter
- Wärmepumpentechnik
- OptiSense
- ÖKOMix Waschsystem
- LiquiSystem
- ÖkoInverter-Motor
- Inverter-Motor
- Aqua Control
- SoftSteam Dampfprogramme
- LCD-Anzeige
- Startzeitvorwahl
- LED-Trommelbeleuchtung
- Trommelreversierung
- 3 Mitnehmerrippen
- XXL-Türöffnung
- ProTex
- ProTex Plus
- DirectSpray Technik
- Gewichtssensor

LAVAMAT L99699FL ÖKOMIX

ProTex Plus mit ÖKOMix ist äußerst sanft – für saubere und weichere Wäsche bei unglaublich niedrigen Energieverbrauch

Die patentierte ÖKOMix Technologie mischt Waschmittel und Weichspüler vor und löst sie auf bevor diese auf die Wäsche gesprüht werden. Dies sorgt für beste Waschergebnisse, weichere Wäsche und Kleidung die länger aussieht wie neu. Mit Woolmark Green Zertifikat.

Gründlich, gleichmäßig, effizient – DirectSpray System
Durch das DirectSpray System wir das gelöste Waschmittelgemisch immer wieder mitten in die Wäsche gesprüht und so die gesamte Waschladung gleichmäßig und schnell durchnässt. Dies sorgt für beste Reinigungs- und gleichmäßige Weichspülergebnisse.

- **ÖkoInverter-Motor für höchste Effizienz und Leistung – 10 Jahre Motorgarantie**
- **OptiSense-Waschsystem für eine schonende Behandlung jeder Beladung**
- **Gewichtssensor mit automatischer Waschmittel-Dosierempfehlung**
- **SoftSteam Dampfprogramme zum Entknittern/Auffrischen**

- 5 Jahre Garantie
- Fassungsvermögen: 1–9 kg
- Maximale Schleuderdrehzahl: 1600 U/min
- * 50% sparsamer als der Grenzwert zur Energieeffizienzklasse A+++ (EEI 46) gemäß EU-Richtlinie 1061/2010
- DirectSpray Waschtechnik – für schnelle und gleichmäßige Durchfeuchtung der gesamten Beladung
- OptiSense Mengenautomatik mit automatischer Waschzeitanpassung
- XXL-ProTex Schontrommel
- Gewichtssensor mit Dosierempfehlung
- Aqua Control System mit Alarm
- Wassermengen-Sensor
- Metalldrehwähler
- LED-Trommelbeleuchtung
- Extra große Einfüllöffnung (340 mm)
- Universal Fleckenoption
- 2-stufiges Zeitsparen
- Memoryfunktion
- Extra Spülen
- Kindersicherung elektronisch
- SuperEco 30 °C Programm
- 4 Waschmittelkammern
- LogiControl-Display

Gerätemaße (H x B x T in mm)
850 x 600 x 639

UVP € 1.329,– **

* 50% geringerer Energieeffizienzindex als der Grenzwert (46) zur Energieeffizienzklasse A+++ gemäß EU Richtlinie 1061/2010

** unverbindliche Preisempfehlung inkl. 19% MwSt

Frontlader

LAVAMAT L89499FL2 ÖKOMIX

ProTex Plus mit ÖKOMix ist äußerst sanft – für saubere und weichere Wäsche bei unglaublich niedrigen Energieverbrauch

Die patentierte ÖKOMix Technologie mischt Waschmittel und Weichspüler vor und löst sie auf bevor diese auf die Wäsche gesprüht werden. Dies sorgt für beste Waschergebnisse, weichere Wäsche und Kleidung die länger aussieht wie neu. Mit Woolmark Green Zertifikat.

Gründlich, gleichmäßig, effizient – DirectSpray System
Durch das DirectSpray System wir das gelöste Waschmittelgemisch immer wieder mitten in die Wäsche gesprüht und so die gesamte Waschladung gleichmäßig und schnell durchnässt. Dies sorgt für beste Reinigungs- und gleichmäßige Weichspülergebnisse.

- **ÖkoInverter-Motor für höchste Effizienz und Leistung – 10 Jahre Motorgarantie**
- **OptiSense-Waschsystem für eine schonende Behandlung jeder Beladung**
- **Gewichtssensor mit automatischer Waschmittel-Dosierempfehlung**
- **SoftSteam Dampfprogramme zum Entknittern/Auffrischen**

- Fassungsvermögen: 1–9 kg
- Maximale Schleuderdrehzahl: 1400 U/min
- * 50% sparsamer als der Grenzwert zur Energieeffizienzklasse A+++ (EEI 46) gemäß EU-Richtlinie 1061/2010
- DirectSpray Waschtechnik – für schnelle und gleichmäßige Durchfeuchtung der gesamten Beladung
- OptiSense Mengenautomatik mit automatischer Waschzeitanpassung
- XXL-ProTex Schontrommel
- Gewichtssensor mit Dosierempfehlung
- Aqua Control System mit Alarm
- Wassermengen-Sensor
- Metalldrehwähler
- Extra große Einfüllöffnung (340 mm)
- Universal Fleckenoption
- 2-stufiges Zeitsparen
- Extra Spülen
- Kindersicherung elektronisch
- SuperEco 30 °C Programm
- 4 Waschmittelkammern
- Integrierte Flüssigwaschmitteleinspülung
- Startzeitvorwahl
- Tür mit Doppelverglasung
- LogiControl-Display

Gerätemaße (H x B x T in mm)
850 x 600 x 639

UVP € 1.219,– **

* 50% geringerer Energieeffizienzindex als der Grenzwert (46) zur Energieeffizienzklasse A+++ gemäß EU Richtlinie 1061/2010

** unverbindliche Preisempfehlung inkl. 19% MwSt

LAVAMAT L79489FL ÖKOMIX

ProTex Plus mit ÖKOMix ist äußerst sanft – für saubere und weichere Wäsche bei unglaublich niedrigen Energieverbrauch

Die patentierte ÖKOMix Technologie mischt Waschmittel und Weichspüler vor und löst sie auf bevor diese auf die Wäsche gesprüht werden. Dies sorgt für beste Waschergebnisse, weichere Wäsche und Kleidung die länger aussieht wie neu. Mit Woolmark Green Zertifikat.

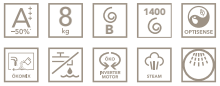

Gründlich, gleichmäßig, effizient – DirectSpray System
Durch das DirectSpray System wir das gelöste Waschmittelgemisch immer wieder mitten in die Wäsche gesprüht und so die gesamte Waschladung gleichmäßig und schnell durchnässt. Dies sorgt für beste Reinigungs- und gleichmäßige Weichspülergebnisse.

- **ÖkoInverter-Motor für höchste Effizienz und Leistung – 10 Jahre Motorgarantie**
- **OptiSense-Waschsystem für eine schonende Behandlung jeder Beladung**
- **SoftSteam Dampfprogramme zum Entknittern/Auffrischen**
- **Das Silent System Plus™ sorgt für flüsterleisen Betrieb**

- Fassungsvermögen: 1–8 kg
- Maximale Schleuderdrehzahl: 1400 U/min
- * 50% sparsamer als der Grenzwert zur Energieeffizienzklasse A+++ (EEI 46) gemäß EU-Richtlinie 1061/2010
- DirectSpray Waschtechnik – für schnelle und gleichmäßige Durchfeuchtung der gesamten Beladung
- OptiSense Mengenautomatik mit automatischer Waschzeitanpassung
- XXL-ProTex Schontrommel
- Aqua Control System mit Alarm
- Wassermengen-Sensor
- Extra große Einfüllöffnung (340 mm)
- Universal Fleckenoption
- 2-stufiges Zeitsparen
- Extra Spülen
- Kindersicherung elektronisch
- SuperEco 30 °C Programm
- Display 1-zeilig
- 4 Waschmittelkammern
- Integrierte Flüssigwaschmitteleinspülung
- Startzeitvorwahl
- Tür mit Doppelverglasung

Gerätemaße (H x B x T in mm)
850 x 600 x 639

UVP € 999,– **

* 50% geringerer Energieeffizienzindex als der Grenzwert (46) zur Energieeffizienzklasse A+++ gemäß EU Richtlinie 1061/2010

** unverbindliche Preisempfehlung inkl. 19% MwSt

Frontlader

LAVAMAT L76689FL

ProTex: für maximale Schonung und Pflege, damit Ihre Kleidung länger wie neu aussieht!

Die ProTex Waschmaschine sorgt mit der schonenden ProTex Schontrommel und dem OptiSense Waschsystem für einen maßgeschneiderten Programmablauf und selbst feinste Textilien wie Wolle und Seide werden optimal geschont.

Energieeffizienzklasse A+++, sogar 10% sparsamer
Energieeffizienzklasse A+++ –10%, das bedeutet 10% sparsamer als die auf dem Markt vorhandene höchste Klasse A+++.

- **OptiSense-Waschsystem für eine schonende Behandlung jeder Beladung**
- **Inverter-Motor – nahezu geräuschloser Betrieb und 10 Jahre Motorgarantie**
- **SoftSteam Dampfprogramme zum schonenden Entknittern und Auffrischen der Wäsche**
- **Das Silent System Plus™ sorgt für flüsterleisen Betrieb**

- Fassungsvermögen: 1–8 kg
- Maximale Schleuderdrehzahl: 1600 U/min
- * 10% sparsamer als der Grenzwert zur Energieeffizienzklasse A+++ (EEI 46) gemäß EU-Richtlinie 1061/2010
- Inverter-Motor – Extrem leiser Betrieb und längere Lebensdauer (10 Jahre Motor-Garantie)
- OptiSense Mengenautomatik mit automatischer Waschzeitanpassung
- XXL-ProTex Schontrommel
- Aqua Control System mit Alarm
- Wassermengen-Sensor
- Extra große Einfüllöffnung (340 mm)
- Universal Fleckenoption
- 2-stufiges Zeitsparen
- Extra Spülen
- Kindersicherung elektronisch
- SuperEco Programm
- Display: 1-zeilig
- 4 Waschmittelkammern
- Integrierte Flüssigwaschmitteleinspülung
- Startzeitvorwahl
- Restlaufanzeige im Display
- Tür mit Doppelverglasung

Gerätemaße (H x B x T in mm)
850 x 600 x 639

UVP € 949,– **

* 10% geringerer Energieeffizienzindex als der Grenzwert (EEI46) zur Energieeffizienz klasse A+++ gemäß EU Richtlinie 1061/2012

** unverbindliche Preisempfehlung inkl. 19% MwSt

LAVAMAT L76489FL

ProTex: für maximale Schonung und Pflege, damit Ihre Kleidung länger wie neu aussieht!

Die ProTex Waschmaschine sorgt mit der schonenden ProTex Schontrommel und dem OptiSense Waschsystem für einen maßgeschneiderten Programmablauf und selbst feinste Textilien wie Wolle und Seide werden optimal geschont.

- **Energieeffizienzklasse A+++, sogar 10% sparsamer**
- **OptiSense-Waschsystem für eine schonende Behandlung jeder Beladung**
- **Inverter-Motor – nahezu geräuschloser Betrieb und 10 Jahre Motorgarantie**
- **SoftSteam Dampfprogramme zum schonenden Entknittern und Auffrischen der Wäsche**
- **Das Silent System Plus™ sorgt für flüsterleisen Betrieb**
- Fassungsvermögen: 1–8 kg
- Maximale Schleuderdrehzahl: 1400 U/min
- * 10% sparsamer als der Grenzwert zur Energieeffizienzklasse A+++ (EEI 46) gemäß EU-Richtlinie 1061/2010
- Inverter-Motor – Extrem leiser Betrieb und längere Lebensdauer (10 Jahre Motor-Garantie)
- OptiSense Mengenautomatik mit automatischer Waschzeitanpassung
- XXL-ProTex Schontrommel
- Aqua Control System mit Alarm
- Wassermengen-Sensor
- Extra große Einfüllöffnung (340 mm)
- Universal Fleckenoption
- 2-stufiges Zeitsparen
- Extra Spülen
- Kindersicherung elektronisch
- SuperEco Programm
- Display: 1-zeilig
- 4 Waschmittelkammern
- Integrierte Flüssigwaschmitteleinspülung
- Startzeitvorwahl
- Restlaufanzeige im Display
- Tür mit Doppelverglasung

Gerätemaße (H x B x T in mm)
850 x 600 x 639

UVP € 899,– **

LAVAMAT L76479PFL

ProTex: für maximale Schonung und Pflege, damit Ihre Kleidung länger wie neu aussieht!

Die ProTex Waschmaschine sorgt mit der schonenden ProTex Schontrommel und dem OptiSense Waschsystem für einen maßgeschneiderten Programmablauf und selbst feinste Textilien wie Wolle und Seide werden optimal geschont. Mit Woolmark Blue Zertifikat.

- **Beste Energieeffizienzklasse A+++**
- **OptiSense-Waschsystem für eine schonende Behandlung jeder Beladung**
- **ÖkoInverter-Motor für höchste Effizienz und Leistung – 10 Jahre Motorgarantie**
- **SoftSteam Dampfprogramme zum schonenden Entknittern und Auffrischen der Wäsche**
- **Das Silent System Plus™ sorgt für flüsterleisen Betrieb**
- Fassungsvermögen: 1–7 kg
- Maximale Schleuderdrehzahl: 1400 U/min
- ÖkoInverter-Motor für höchste Effizienz und Leistung – 10 Jahre Motorgarantie
- OptiSense Mengenautomatik mit automatischer Waschzeitanpassung
- XXL-ProTex Schontrommel
- Aqua Control System mit Alarm
- Wassermengen-Sensor
- Extra große Einfüllöffnung (340 mm)
- Universal Fleckenoption
- 2-stufiges Zeitsparen
- Extra Spülen
- Kindersicherung elektronisch
- SuperEco Programm
- Display: 1-zeilig
- 4 Waschmittelkammern
- Jeans Programm
- Integrierte Flüssigwaschmitteleinspülung
- Handwaschprogramme für handwaschbare Wolltextilien
- Startzeitvorwahl
- Restlaufanzeige im Display
- Tür mit Doppelverglasung

Gerätemaße (H x B x T in mm)
850 x 600 x 639

UVP € 889,– **

* 10% geringerer Energieeffizienzindex als der Grenzwert (46) zur Energieeffizienzklasse A+++ gemäß EU Richtlinie 1061/2010

** unverbindliche Preisempfehlung inkl. 19% MwSt

LAVAMAT L76479FL2

ProTex: für maximale Schonung und Pflege, damit Ihre Kleidung länger wie neu aussieht!

Die ProTex Waschmaschine sorgt mit der schonenden ProTex Schontrommel und dem OptiSense Waschsystem für einen maßgeschneiderten Programmablauf und selbst feinste Textilien wie Wolle und Seide werden optimal geschont.

- **Beste Energieeffizienzklasse A+++**
- **OptiSense-Waschsystem für eine schonende Behandlung jeder Beladung**
- **Inverter-Motor – nahezu geräuschloser Betrieb und 10 Jahre Motorgarantie**
- **SoftSteam Dampfprogramme zum schonenden Entknittern und Auffrischen der Wäsche**
- **Universal Flecken Programm mit separater Fleckensalz-Einspülung**
- Fassungsvermögen: 1–7 kg
- Maximale Schleuderdrehzahl: 1400 U/min
- Inverter-Motor – Extrem leiser Betrieb und längere Lebensdauer (10 Jahre Motor-Garantie)
- OptiSense Mengenautomatik mit automatischer Waschzeitanpassung
- XXL-ProTex Schontrommel
- Aqua Control System mit Alarm
- Wassermengen-Sensor
- Extra große Einfüllöffnung (340 mm)
- Universal Fleckenoption
- 2-stufiges Zeitsparen
- Extra Spülen
- Kindersicherung elektronisch
- SuperEco Programm
- Display: 1-zeilig
- 4 Waschmittelkammern
- Jeans Programm
- Integrierte Flüssigwaschmitteleinspülung
- Handwaschprogramme für handwaschbare Wolltextilien
- Startzeitvorwahl
- Restlaufanzeige im Display

Gerätemaße (H x B x T in mm)
850 x 600 x 639

UVP € 819,– *

LAVAMAT L73479FL

ProTex sorgt für Wäsche wie am ersten Tag

ProTex Geräte sorgen mit dem OptiSense Waschsystem für einen maßgeschneiderten Programmablauf bei jeder Beladung und sind dabei so sanft zur Wäsche wie noch nie.

- **OptiSense-Waschsystem für eine schonende Behandlung jeder Beladung**
- **Beste Energieeffizienzklasse A+++**
- **Aqua Control System mit Alarm – Rundum Sicherheit gegen Wasserschäden**
- **Extra-Kurzprogramm für 3 kg Wäsche in nur 20 Minuten**
- **Große LCD-Anzeige für volle Kontrolle über den Programmablauf**
- Fassungsvermögen: 1–7 kg
- Maximale Schleuderdrehzahl: 1400 U/min
- OptiSense Mengenautomatik mit automatischer Waschzeitanpassung
- XL-ProTex Schontrommel
- Aqua Control System mit Alarm
- Wassermengen-Sensor
- Große Einfüllöffnung
- Universal Fleckenoption
- 2-stufiges Zeitsparen
- Extra Spülen
- Kindersicherung elektronisch
- SuperEco Programm
- Display: 1-zeilig
- 3 Waschmittelkammern
- Jeans Programm
- Integrierte Flüssigwaschmitteleinspülung
- Startzeitvorwahl
- Restlaufanzeige im Display

Gerätemaße (H x B x T in mm)
850 x 600 x 555

UVP € 769,– *

* unverbindliche Preisempfehlung inkl. 19% MwSt

Waschtrockner

Warum sich mit weniger zufrieden geben, wenn man Waschen und Trocknen in einem haben kann? Mit AEG ProTex und ÖKOKombi Plus Waschtrocknern haben Sie die Wahl zwischen modernen All-in-One-Lösungen, die perfekte Ergebnisse ohne Kompromisse liefern. Selbst Wolle oder Textilien die nur als handwaschbar gekennzeichnet sind, waschen und trocknen die ProTex Waschtrockner so schonend, dass sie das Woolmark Blue Zertifikat erhalten haben. Dieses von der Woolmark Company verliehene Zertifikat, bestätigt die höchstmögliche Schonung von Wolle.

Woolmark Blue
Der ÖKOKombi Waschtrockner mit Wolletrockenprogramm behandelt selbst empfindlichste handwaschbare Wolle so schonend, dass er das Woolmark Blue-Zertifikat erhalten hat.

OptiSense System
Stimmt automatisch die Wasch- und Trocknungszeit auf die Beladung ab. So wird die Kleidung schonend und nie unnötig lange gewaschen oder getrocknet.

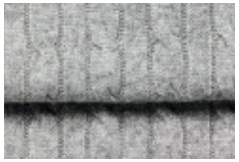

2 in 1
Waschen und Trocknen von bis zu 6 kg in einem Durchgang, ohne Kompromisse bei der Leistung.

ÖKOKombi Plus

Der erste Waschtrockner am Markt, ausgestattet mit energiesparender Wärmepumpentechnik: 40% weniger Energie- und Wasserverbauch im Vergleich zu herkömmlichen Waschtrocknern der Energieeffizienzklasse A. Der ÖKOKombi Plus bietet Ihnen alles, was Sie von einem Kombigerät erwarten und Sie profitieren von unerreichter Energieeffizienz. Perfekt Waschen, perfekt Trocknen, perfekt Sparen. Alles in einem.

* 40% sparsamer als der Grenzwert zur Energieeffizienzklasse A (0,68 kWh/kg) gemäß EU-Richtlinie 96/60/EC.

Wärmepumpen-Technologie
Dank der innovativen Wärmepumpen-Technik wird während des Trocknens kein Kühlwasser mehr verbraucht und die Trocknungstemperaturen sind niedriger und dadurch schonender zur Wäsche.

Einzigartig energieeffizient
Der erste energieeffiziente Waschtrockner am Markt, der die beste Energieeffizienzklasse A um 40% unterschreitet.

Perfekt Waschen – Perfekt Trocknen
Waschen und Trocknen ohne Kompromisse bei maximaler Schonung und Pflege in einem Gerät.

ÖKOKombi Plus – Waschtrockner

Energiesparende Wärmepumpentechnik
Die innovative Wärmepumpentechnik des ÖKOKombi Plus Waschtrockners sorgt für Energieeinsparungen von 40% und garantiert schonendes Trocknen bei niedrigeren Temperaturen. Das bestätigt das Woolmark-Siegel für sanfte Trocknung im Programm Wolle. Äußerst sparsam geht ÖKOKombi Plus auch mit Wasser um. Dank der Wärmepumpentechnik wird während des Trocknens kein Wasser mehr verbraucht.

Beste Energieeffizienz
Endlich ist er da – der effizienteste Waschtrockner der Welt. Mit seiner einzigartigen Wärmepumpentechnologie liefert er die gleichen herausragenden Ergebnisse wie normale Trockner und Waschmaschinen – nur ganz einfach in einem Durchgang. Dabei verbraucht er 40% weniger Energie und bis zu 40% weniger Wasser als vergleichbare Geräte der Energieeffizienzklasse A.

AutoOff
Die AutoOff-Funktion bei den Waschtrocknern der 9er- und 8er-Reihe sorgt dafür, dass sich das Gerät nach dem Programmende automatisch vollständig abschaltet und anders als im Standby-Betrieb keinen Strom mehr verbraucht. Diese fortschrittliche Funktion spart Energie und entlastet Ihre Haushaltskasse.

OptiSense-System
Stimmt automatisch die Wasch- und Trockenzeit auf die vorhandene Beladung ab. So wird die Kleidung schonend und nie unnötig lange gewaschen oder getrocknet. Das heißt: Jede Trommelladung, egal ob robuste Baumwolle, zarte Synthetik oder empfindliche Wolle oder Seide, erhält individuell abgestimmte optimale Pflege. So bleibt Ihre Kleidung länger wie neu!

XXL-ProTex Schontrommel
Die innovative Trommel mit der besonderen Prägung und den kleinen, sanft abgerundeten Löchern pflegt Ihre Wäsche noch schonender. Zudem unterstützt die Vielzahl an Löchern den Wasseraustausch beim Waschen und Trocknen und sorgt so für perfekte Waschergebnisse. Ihr mit fast 70 Litern sehr großzügig bemessenes Volumen bietet viel Bewegungsraum für bis zu 9 kg und ermöglicht damit eine sanfte Wäsche, insbesondere für feine Materialien.

Woolmark Blue
Dieser Waschtrockner mit Wolletrockenprogramm für das Waschen wie auch für das Trocknen behandelt die Wäsche so schonend, dass er das Woolmark Blue-Zertifikat (früher als Woolmark Gold bekannt) erhalten hat und selbst für empfindliche handwaschbare Wolle geeignet ist.

Silent System Plus™
Extrem leise dank des Inverter-Motors und einer Extra-Geräuschdämmung. Das heißt, Sie können Ihre Wäsche zu beliebigen Zeiten waschen, ohne Ihre Nerven zu strapazieren oder Nachbarn zu stören. Das System nutzt eine ausgefeilte Geräuschisolierung sowie einen speziell entwickelten und besonders leisen Silence-Motor.

SoftSteam Dampfprogramme
Das Spezialprogramm Glätten reduziert Knitterfalten in Hemden, Blusen, T-Shirts, Hosen usw. – Bügeln ist daher oftmals nicht mehr notwendig, bzw. wird auf ein Minimum reduziert. Das Programm Auffrischen eignet sich zum Frischmachen und Entknittern von Textilien, die nur kurze Zeit getragen wurden.

* 40 % sparsamer als der Grenzwert zur Energieeffizienzklasse A (0,68 kWh/kg) gemäß EU-Richtlinie 96/60/EC.

Waschtrockner

LAVAMAT TURBO L99699HWD ÖKOKOMBI PLUS

Perfekte Waschergebnisse.
Perfekte Trockenergebnisse

Die Innovation von AEG! In dem neuen ÖKOKombi Plus Waschtrockner von AEG trifft Effizienz auf Leistung. Dank der Wärmepumpen-Technologie verbraucht er 40% weniger Energie und Wasser zum Waschen und Trocknen bei 100% Leistung und Pflege.

Wärmepumpentechnik – perfekte Trockenergebnisse bei 40% weniger Energieverbrauch
Sparen Sie 40% Energie ohne Kompromisse bei den Trockenergebnissen. Die Wärmepumpen-Technologie arbeitet mit niedrigeren Trockentemperaturen als Standard Waschtrockner und sorgt für eine schonendere, energieeffizientere Leistung.

- **Inverter-Motor – Extrem leiser Betrieb und 10 Jahre Garantie**
- **OptiSense System gewährleistet die höchste Effizienz – unabhängig von der Beladung**
- **Extrem großes Fassungsvermögen – Waschen bis 9 kg und Trocknen bis 6 kg**
- **Wasch- und Trockenprogramm für handwaschbare Wolle mit Woolmark Blue-Zertifikat (früher bekannt als Woolmark Gold)**

- Fassungsvermögen Waschen: 1–9 kg
- Fassungsvermögen Trocknen: 1–6 kg
- Maximale Schleuderzahl: 1600 U/min
- Inverter-Motor – Extrem leiser Betrieb und längere Lebensdauer (10 Jahre Motor-Garantie)
- OptiSense Mengenautomatik mit automatischer Wasch- und Trockenzeitanpassung
- XXL-ProTex Schontrommel
- Wassermengen-Sensor
- SoftSteam Dampfprogramme
- 2-stufiges Zeitsparen
- Extra Spülen
- Kindersicherung elektronisch/mechanisch
- Super Eco Programm
- Integrierte Flüssigwaschmitteleinspülung
- Automatik Trockenprogramme für Baumwolle und Mischgewebe
- Wolletrockenprogramm
- Zusätzliche Zeitprogramme
- Kondensationstrocknung mit Wärmepumpen-Technik – kein Wasserverbrauch beim Trocknen
- Universal Fleckenoption
- Aqua Control System mit Alarm
- LogiControl Touch-Display
- Uhrfunktion mit Tageszeitanzeige
- Metalldrehwähler

Gerätemaße (H x B x T in mm)
870 x 600 x 639

UVP € 1.979,– **

* 40% sparsamer als der Grenzwert zur Energieeffizienzklasse A (0,68 kWh/kg) gemäß EU-Richtlinie 96/60/EC.

** unverbindliche Preisempfehlung inkl. 19% MwSt

Toplader

LAVAMAT L87379TL

ProTex Plus mit Woolmark Blue-Zertifikat (früher als Woolmark Gold bekannt): Die schonende Art zu waschen

Die ProTex Plus Waschmaschine mit LiquiSystem sorgt mit der DirectSpray Waschtechnik und dem OptiSense-System für einen maßgeschneiderten Programmablauf und selbst feinste Textilien wie Wolle und Seide werden optimal geschont. Ihre Kleidung wird länger wie neu aussehen.

LiquiSystem mit FlexiDosePlus Waschmittelbehälter
Der einzigartige FlexiDosePlus Waschmittelbehälter kann mit einem Handgriff entweder auf die Verwendung von Pulver- oder Flüssigwaschmittel eingestellt werden.

- **SoftSteam Dampfprogramme zum schonenden Entknittern und Auffrischen der Wäsche**
- **Beste Energieeffizienzklasse A+++ – sogar 10% sparsamer**
- **Soft Opening System – Geräte- und Trommeldeckel öffnen sich sanft auf Knopfdruck**
- **ÖkoInverter-Motor für höchste Effizienz und Leistung – 10 Jahre Motor-Garantie**

- Fassungsvermögen: 1–7 kg
- Maximale Schleuderdrehzahl: 1300 U/min
- * 10% sparsamer als der Grenzwert zur Energieeffizienzklasse A+++ (EEI 46) gemäß Berechnung nach der EU-Richtlinie 1061/2010
- DirectSpray Waschtechnik – für eine schnelle und gleichmäßige Durchfeuchtung
- OptiSense Mengenautomatik mit automatischer Waschzeit-anpassung
- LiquiSystem mit Option Flüssigdosierung
- Metalldrehwähler
- 3 Kammern FlexiDosePlus Waschmittelbehälter herausnehmbar
- Wassermengen-Sensor
- LED Trommelbeleuchtung
- Soft Opening System
- Sanft öffnender Trommeldeckel
- Trommelpositionierung: Öffnung am Programmende immer oben
- LogiControl LC-Display
- Aqua Control System mit Alarm
- 2-stufiges Zeitsparen
- Extra Spülen
- Universal Fleckenoption
- Kindersicherung elektronisch
- Auf Rollen fahrbar

Gerätemaße (H x B x T in mm)
890 x 400 x 600

UVP € 1.089,– **

* 10% geringerer Energieeffizienzindex als der Grenzwert (EEI46) zur Energieeffizienz klasse A+++ gemäß EU Richtlinie 1061/2010

** unverbindliche Preisempfehlung inkl. 19% MwSt

Toplader

LAVAMAT L75279TL

ProTex Plus mit Woolmark Blue-Zertifikat (früher als Woolmark Gold bekannt): Die schonende Art zu waschen

Die ProTex Plus Waschmaschine mit LiquiSystem sorgt mit dem OptiSense-System für einen maßgeschneiderten Programmablauf und selbst feinste Textilien wie Wolle und Seide werden optimal geschont. Ihre Kleidung wird länger wie neu aussehen.

LiquiSystem mit FlexiDosePlus Waschmittelbehälter
Der einzigartige FlexiDosePlus Waschmittelbehälter kann mit einem Handgriff entweder auf die Verwendung von Pulver- oder Flüssigwaschmittel eingestellt werden.

- **SoftSteam Dampfprogramme zum schonenden Entknittern und Auffrischen der Wäsche**
- **Beste Energieeffizienzklasse A+++ – Sparsamkeit auf höchstem Niveau**
- **Soft Opening System – Geräte- und Trommeldeckel öffnen sich sanft auf Knopfdruck**
- **Inverter-Motor für flüsterleisen Betrieb und längere Lebensdauer (10 Jahre Motor-Garantie)**

- Fassungsvermögen: 1–7 kg
- Maximale Schleuderdrehzahl: 1200 U/min
- Inverter-Motor – Extrem leiser Betrieb und längere Lebensdauer (10 Jahre Motor-Garantie)
- DirectSpray Waschtechnik – für eine schnelle und gleichmäßige Durchfeuchtung
- OptiSense Mengenautomatik mit automatischer Waschzeitanpassung
- LiquiSystem mit Option Flüssigdosierung
- 3 Kammern FlexiDosePlus Waschmittelbehälter herausnehmbar
- Wassermengen-Sensor
- Soft Opening System
- Sanft öffnender Trommeldeckel
- Trommelpositionierung: Öffnung am Programmende immer oben
- Großes LC-Display: 1-zeilig
- Aqua Control System mit Alarm
- 2-stufiges Zeitsparen
- Extra Spülen
- Universal Fleckenoption
- Kindersicherung elektronisch
- Restzeitanzeige
- Startzeitvorwahl
- Auf Rollen fahrbar

Gerätemaße (H x B x T in mm)
890 x 400 x 600

UVP € 919,– *

* unverbindliche Preisempfehlung inkl. 19% MwSt

LAVAMAT L71269TL

ProTex: die schonende Art zu waschen

Die ProTex Waschmaschine mit LiquiSystem sorgt mit dem Optisense Waschsystem für einen maßgeschneiderten Programmablauf und selbst feine Textilien wie Wolle und Seide werden optimal geschont. Ihre Kleidung wird länger wie neu aussehen.

- **Energieeffizienzklasse A+++: 32% weniger Energieverbrauch als Klasse A**
- **LiquiSystem mit FlexiDose Plus Waschmittelbehälter wahlweise für Pulver und Flüssigwaschmittel**
- **Soft Opening System – Geräte und Trommeldeckel öffnen sich sanft auf Knopfdruck**
- **Aqua Control System mit Alarm – Rundum Sicherheit gegen Wasserschäden**
- **Intelligentes OptiSense-System für höchste Effizienz bei allen Waschladungen**
- Fassungsvermögen: 1–6 kg
- Maximale Schleuderdrehzahl: 1200 U/min
- OptiSense Mengenautomatik mit automatischer Waschzeitanpassung
- LiquiSystem mit Option Flüssigdosierung
- 3 Kammern FlexiDosePlus Waschmittelbehälter herausnehmbar
- Soft Opening System
- Sanft öffnender Trommeldeckel
- Trommelpositionierung: Öffnung am Programmende immer oben
- Großes LC-Display: 1-zeilig
- Aqua Control System mit Alarm
- 2-stufiges Zeitsparen
- Extra Spülen
- Universal Fleckenoption
- Kindersicherung elektronisch
- Restzeitanzeige
- Startzeitvorwahl
- Auf Rollen fahrbar

Gerätemaße (H x B x T in mm)
890 x 400 x 600

UVP € 799,– *

LAVAMAT L62069TL

ProTex: die schonende Art zu waschen

Die ProTex Waschmaschine mit LiquiSystem sorgt mit dem Optisense Waschsystem für einen maßgeschneiderten Programmablauf und selbst feine Textilien wie Wolle und Seide werden optimal geschont. Ihre Kleidung wird länger wie neu aussehen.

- **Energieeffizienzklasse A+++: 32% weniger Energieverbrauch als Klasse A**
- **LiquiSystem mit FlexiDose Plus Waschmittelbehälter wahlweise für Pulver und Flüssigwaschmittel**
- **Leicht zu öffnender Trommeldeckel für einen sicheren Zugang zur Trommel**
- **Doppelwandiger Aqua Control Zulaufschlauch schützt vor Wasserschäden**
- **Intelligentes OptiSense-System für höchste Effizienz bei allen Waschladungen**
- Fassungsvermögen: 1–6 kg
- Maximale Schleuderdrehzahl: 1000 U/min
- OptiSense Mengenautomatik mit automatischer Waschzeitanpassung
- LiquiSystem mit Option Flüssigdosierung
- 3 Kammern FlexiDosePlus Waschmittelbehälter herausnehmbar
- Sanft öffnender Trommeldeckel
- Trommelpositionierung: Öffnung am Programmende immer oben
- Aqua Control Schlauch
- Universal Fleckenprogramm
- 2-stufiges Zeitsparen
- Extra Spülen
- LC-Display
- Restzeitanzeige
- Startzeitvorwahl
- Auf Rollen fahrbar

Gerätemaße (H x B x T in mm)
890 x 400 x 600

UVP € 719,– *

* unverbindliche Preisempfehlung inkl. 19% MwSt

Wäschetrockner

Unsere neuesten Trockner sind alle dafür ausgelegt, perfekte Trockenergebnisse zu liefern, aber auch besonders schonend mit Ihren Textilien umzugehen – sogar mit empfindlichen Materialien wie Wolle und Seide. Wir möchten, dass Ihre Kleidungsstücke länger halten und sich superweich anfühlen. Fortschrittliche ProSteam Dampf-Technologie, sowie die Wärmepumpen-Technologie in Verbindung mit dem einzigartigen AbsoluteCare™-System bieten Ihnen die optimale Kombination aus sanftem Trocknen und Energieeffizienz.

WOOL HAND WASH SAFE

GEPRÜFTE QUALITÄT
HOHENSTEINER INSTITUTE
TECHNOLOGIE GEPRÜFT
WOLLPROGRAMM
SCHONENDE TROCKNUNG FÜR FEINSTRICK
PRÜF-NR.: HL 11.2.9953

if product design award 2012

Wärmepumpen-Technologie
Sanftes Trocknen bei niedrigeren Temperaturen und hoher Energieeffizienz.

ProSteam Dampf-Technologie
Sparen Sie sich zwischendurch den Gang zur Reinigung. Die ProSteam Dampf-Technologie frischt ihre Kleidung sanft auf und reduziert Knitterfalten für minimalen Bügelaufwand.

XXL ProTex Schontrommel
Unser patentiertes Trommel-Design beansprucht Ihre Textilien deutlich weniger, für Beste Schonung und Pflege.

AbsoluteCare™-System

AEGs einzigartiges AbsoluteCare™-System verhindert zuverlässig das Einlaufen Ihre Wolltextilien. Dies wird durch das Woolmark Blue Zertifikat bestätigt. Trommelgeschwindigkeit und -rotation werden so angepasst, dass die Kleidungsstücke flach an den Wänden der Trommel anliegen, um sie besonders zu schonen. Mit der intelligenten Regelung der Trommelbewegungen und niedrigen Temperaturen behalten Ihre empfindlichen Textilien ihre Form und die Bildung von Falten wird reduziert. Sie können selbst Seide ohne Schäden oder Farbverlust trocknen.

Woolmark Blue
Garantiert das einlaufsichere und sanfte Trocknen sogar für Wolle und Seide, die nur für Handwäsche geeignet sind.

AbsoluteCare™-System
Das AbsoluteCare™-System trocknet selbst empfindlichste Wolle und Seide ohne Einlaufen, verglichen mit der liegenden Trocknung auf einem Wäscheständer.

ÖKOFlow-System
Dank des ÖkoFlow Filters muss nur noch ein Flusenfilter gereinigt werden. Dies garantiert immer eine effiziente Luftzirkulation und somit dauerhaft niedrigen Energieverbrauch.

Wäschetrockner

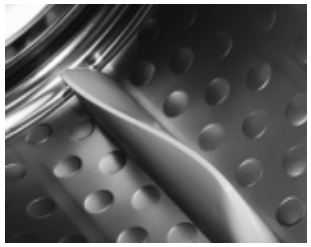

AbsoluteCare-System – Kein Einlaufen*) Garantiert
Empfindliche Materialien wie Synthetik oder Strickwaren müssen beim Trocknen ganz besonders sanft behandelt werden, um ein Einlaufen zu vermeiden.
Spezielle Trockenprogrammen die für Wolle und Seide Textilien zugeschnitten sind, sowie die niedrigen Trockentemperaturen der Wärmepumpentechnik und der variable Inverter-Motor, der die Drehgeschwindigkeit optimal auf die Textilien anpasst, bieten maximalen Schutz durch einen noch behutsameren Trocknungsvorgang, damit Ihre Kleidung länger in Form bleibt und nichts beschädigt wird. Die Wäschetrockner mit AbsoluteCare™-System gehören zu den sanftesten Geräten auf dem Markt. Davon ist auch die Woolmark-Company überzeugt und hat ihnen das Wollsiegel-Pflegelogo in Blue (früher als Woolmark Gold bekannt) verliehen. Garant für maximale Schonung und ohne das gefürchtete Einlaufen von Wolle.

Höchste Effizienz durch OptiSense-System
Die ProTex Wäschetrockner sind mit der OptiSense Technik und Feuchtigkeitssensoren ausgerüstet, die ständig den Feuchtigkeitsgehalt der Wäsche überwachen und das Gerät abschalten, sobald das gewünschte Ergebnis erreicht ist. Das schont Ihre Kleidung und senkt den Energieverbrauch. Darüber hinaus bieten unsere Geräte Ihnen die Möglichkeit, die Einstellungen präzise auf die jeweiligen Anforderungen abzustimmen. So erreicht das Gerät bei jeder Beladung optimale Ergebnisse, ob die Trommel nun 8 kg Wäsche oder nur ein einzelnes Kleidungsstück enthält.

Wolle und Seide Programme
Die speziellen Trockenprogramme für Wolle und Seide sind besonders auf die Bedürfnisse dieser sehr empfindlichen Textilien abgestimmt. Daher können auch empfindlichste Kleidungsstücke problemlos und sicher getrocknet werden.

ProSteam mit Dampfprogrammen
Der ProSteam Trockner mit seinem Dampfprogramm Glätten reduziert Knitterfalten in Hemden, Blusen, T-Shirts, Hosen usw. – Bügeln ist daher oftmals nicht mehr notwendig, bzw. wird auf ein Minimum reduziert. Das Programm Auffrischen eignet sich zum Frischmachen und Entknittern von Textilien, die nur kurze Zeit getragen wurden.

*) Verglichen mit Wolle, liegend getrocknet.

Wäschetrockner

ÖkoFlow Filter
Dank des ÖkoFlow Filter muss bei den AEG ProTex Wäschetrocknern nur noch ein Flusenfilter gereinigt werden, statt wie bei herkömmlichen Wärmepumpentrocknern zwei. Der neu gestaltete 2-in-1-Filter sammelt alle Flusen, die während des Trocknens entstehen und hält sie sicher zurück. Nach dem Trocknen wird wie üblich der Flusenfilter entnommen und kann einfach gereinigt werden. Das ist nicht nur praktisch, sondern es verhindert auch, dass die Reinigung des sonst üblichen zweiten Filters vergessen werden kann. Dies garantiert immer freie Luftwege und optimale Luftführung, was einen konstant niedrigen Energieverbrauch gewährleistet. Zudem garantiert das ÖkoFlow System eine gleichmäßige Trockenleistung und eine längere Lebensdauer des Gerätes.

Wärmepumpentechnik
Die Wärmepumpentechnik sorgt für schonendes Trocknen bei niedrigeren Temperaturen. Das bestätigt das Woolmark-Siegel für sanfte Trocknung im Programm Wolle. Das behutsame Trocknen von Wolle, insbesondere Kaschmir, wurde auch durch Tests der Hohensteiner Institute bestätigt. Im Vergleich zu herkömmlichen Trocknern können Sie einem ProTex Plus Wäschetrockner Ihre gesamte Kleidung anvertrauen, denn er gibt Ihnen die Sicherheit, dass Ihre Kleidung länger wie neu aussieht!

Minimaler Verbrauch und extrem schonende Trocknung
Die fortschrittliche Wärmepumpentechnik und der leistungsstarke Inverter-Motor ermöglichen eine effektivere und sanftere Trocknung bei niedrigeren Temperaturen. Neueste Kompressorentechnologie ermöglicht bis dato unerreicht niedrige Verbrauchswerte. Somit wird die Einstufung in der Besten Energieeffizienzklasse A+++ möglich. Ein weiterer Pluspunkt der neuen Kompressorentechnologie ist die Möglichkeit, zwischen kurzen Trockenzeiten oder einem besonders energiesparenden Trocknungszyklus zu wählen. Dies ist ein Plus für die Umwelt und macht Sie unabhängiger in Ihrer Zeitplanung.

Inverter-Motor
Der Inverter-Motor mit seinen variablen Drehgeschwindigkeiten ermöglicht spezielle und sanfte Trommelbewegungen. Diese sind die Grundlage für sicheres Trocknen empfindlicher Textilien. Darüberhinaus zeichnet sich der Inverter-Motor durch höchste Effizienz und Langlebigkeit aus. Die Electrolux Hausgeräte GmbH gibt Ihnen eine 10-Jahre-Hersteller-Garantie auf die Funktion des Inverter-Motors parallel zu der im Garantieheft der Geräte ausgewiesenen 24-Monats-Garantie

Trommelreversierung für automatischen Knitterschutz
Unsere Wäschetrockner arbeiten mit einem einzigartigen Trocknungssystem, das die Drehrichtung der Trommel alle 10 Minuten wechselt, um die Wäscheladung aufzulockern und Faltenbildung zu verhindern.

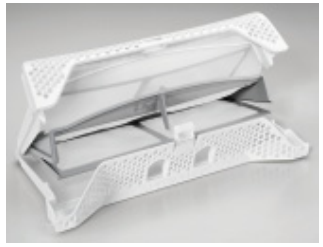

Wäschetrockner

LogiControl für volle Kontrolle
Das LogiControl Display macht die Bedienung kinderleicht. Seine intuitive Bedienführung kommt ohne lästige Untermenüs aus und auf dem übersichtlichen Display haben Sie immer die volle Kontrolle über den Programmablauf und Ihre Einstellungen. Die Geräte der 9er-Reihe sind zusätzlich mit Touch-Bedienung, eingebauter Uhr und Textzeile ausgestattet. Die Textanzeige lässt sich sogar in 25 Sprachen auswählen.

LED-Trommel-Innenbeleuchtung
Wird nach beendetem Trockengang die Tür geöffnet, hilft die Trommel-Innenbeleuchtung dabei, dass beim Ausräumen nichts vergessen wird.

Noch leiser das Programm Extra Leise
Die innovativen Extra Leise Programme der 9er-Reihe-Trockner reduzieren nochmals das Betriebsgeräusch – wichtig besonders wenn nachts getrocknet werden soll um z. B. den günstigen Nachtstromtarif zu nutzen. Die Extra Leise Programme können Sie natürlich auch tagsüber nutzen, damit die Kinder in Ruhe ihren Mittagsschlaf halten können oder Nachbarn nicht gestört werden.

ProTex Plus: Optimaler Schutz für Ihre Wäsche
Empfindliche Materialien wie Synthetik oder Strickwaren müssen beim Trocknen ganz besonders sanft behandelt werden. Unsere innovativen ProTex Plus Wäschetrockner bieten maximalen Schutz durch einen noch behutsameren Trocknungsvorgang, damit Ihre Kleidung länger in Form bleibt. Die extragroße ProTex Schontrommel mit ihren 118 Litern Trommelvolumen und die ausgeklügelte Luftführung garantieren eine schonende Behandlung. Der zusätzliche Platz verhindert Knitterbildung und das Verknoten von Wäschestücken. So werden auch empfindliche Textilien stets optimal getrocknet.

**Überall aufstellbar.
Viele praktische Funktionen.**
Bei allen Wäschetrocknern der Neuen Kollektion ist der Türanschlag wechselbar. Soll der Trockner auf der Waschmaschine stehen, ist es vorteilhaft, wenn sich beide Türen zur gleichen Seite öffnen. Wird der Trockner neben der Waschmaschine aufgestellt, dann wechseln Sie einfach den Türanschlag, damit sich die Türen beider Geräte zu entgegengesetzten Seiten öffnen. Durch die große Einfüllöffnung lassen sich auch größere Wäschemengen auf einmal be- oder entladen. Die Geräte der 9er- und 8er-Reihe sind serienmäßig mit einem Bausatz für direkten Kondensatablauf ausgerüstet. Wird dieser installiert, müssen Sie nicht einmal daran denken, den Kondenswassertank regelmäßig zu leeren.

Alles im Blick
Die transparente Tür gibt den Blick frei auf den Fortschritt der Arbeit und passt als elegantes Designmerkmal perfekt zur Optik der ProTex Waschautomaten.

Wäschetrockner

Wasch-Trocken-Säulen
Der Bausatz für Wasch-Trocken-Säulen ist die Lösung bei Platzproblemen: Damit lassen sich die Waschautomaten und Trockner der ProTex Reihe problemlos kombinieren. Der Verbindungssatz SKP11 ist mit einer Auszugsplatte ausgestattet, die stabil genug ist, problemlos das Gewicht eines gefüllten Wäschekorbs aufzunehmen. Es ist ein weiterer Verbindungssatz STA8 erhältlich, der speziell für die sichere Verbindung unserer 555 mm tiefen Waschmaschinen und Trockner zum Einsatz kommt.

AutoOff
Die AutoOff-Funktion bei den Wäschetrocknern der 9er- und 8er-Reihe sorgt dafür, dass sich das Gerät nach dem Trockengang automatisch vollständig abschaltet und anders als im Standby-Betrieb keinen Strom mehr verbraucht. Diese fortschrittliche Funktion spart Energie und entlastet Ihre Haushaltskasse.

Leicht zu reinigendes Flusensieb
Das Flusensieb ist neu gestaltet und befindet sich an der Unterseite der Türöffnung. Dieses hochwertige Flusensieb lässt sich leicht herausnehmen und hat eine große Fläche, damit die Trockenluft bei jedem Programm und jeder Beladung ungehindert hindurchströmen kann. Dies garantiert immer freie Luftwege und optimale Luftführung, was einen konstant niedrigen Energieverbrauch garantiert.

Schweigen ist Gold
Der langlebige Inverter-Motor ermöglicht ein schonendes Trocknen und arbeitet zudem extrem leise. Dank Silent System Plus™, mit dem schallgedämmten Gehäuse, erreichen die Wärmepumpentrockner einen hervorragend niedrigen Geräuschwert.

Wärmepumpentrockner

LAVATHERM T97689IH

ProTex Plus-Wärmepumpentrockner mit Wolle und Seide Trockenprogramm

Besonders schonend und energiesparend trocknen Sie mit dem ProTex Plus Wärmepumpentrockner mit Woolmark Blue-Zertifikat (früher als Woolmark Gold bekannt). Die XXL-ProTex Schontrommel reduziert die Knitterbildung und der Inverter-Motor sorgt für einen äußerst leisen Betrieb.

Energiesparende und schonende Trocknung
Dank der energiesparenden Wärmepumpentechnik werden alle Kleidungsstücke, egal welcher Textilart, äußerst schonend behandelt. Bei der Trocknung wird eine niedrigere und dadurch schonendere Trockentemperatur verwendet. Mit dieser fortschrittlichen Technologie werden selbst die empfindlichsten Kleidungsstücke für längere Zeit so gut wie neu aussehen.

- **Beste Energieeffizienzklasse A+++ – dank innovativer Inverter Technologie für maximale Energieeffizienz**
- **Silent System Plus™ und Option Extra Leise – trocknen mit nur 62 dB**
- **OptiSense 3-fach Feuchtesteuerung für energiesparendes Trocknen bei jeder Beladungsmenge**
- **LogiControl Touch-Display für volle Kontrolle über den Programmablauf**

- Fassungsvermögen 1–8 kg
- Kondensationseffizienzklasse A
- Zeitsparen Option für schnelles Trocknen
- Inverter-Motor Technik mit 10 Jahren Motorgarantie
- Energieverbrauch Baumwolle schranktrocken: nur 1,51 kWh im Standardprogramm
- XXL-ProTex Schontrommel 118 Liter
- Reversierautomatik
- LogiControl Touch-Display – 25 Sprachen wählbar und Uhrfunktion/Tageszeitanzeige
- LED-Trommelbeleuchtung
- Metalldrehwähler
- Extra große Einfüllöffnung, Türanschlag links, wechselbar
- 5,28 l Kondensatbehälter, oben links
- Wolle und Seide Trockenprogramm
- Elektronisch gesteuerte Programme
- Zusätzliche Zeitprogramme
- Verlängerter Knitterschutz bis 120 min
- Anzeigen für Wärmetauscher, Sieb, Behälter
- Akustisches Signal am Programmende zuwählbar
- 5 Jahre Gerätegarantie

Gerätemaße (H x B x T in mm)
850 x 600 x 630

UVP € 1.549,– *

* unverbindliche Preisempfehlung inkl. 19% MwSt

LAVATHERM T88599IS3 PROSTEAM

ProTex Plus-Wärmepumpentrockner mit ProSteam Dampftechnologie

Die ProSteam Dampftechnologie ist nun neu kombiniert mit energiesparender Wärmepumpentechnik für überlegene Leistung und Pflege. 3 spezielle Dampfprogramme glätten und frischen Kleidung sanft auf. Somit wird der Bügelaufwand drastisch reduziert und der Gang zur Reinigung gespart.

- **Überlegene Leistung – energiesparender Wärmepumpentrockner mit ProSteam Dampftechnologie**
- **Energieeffizienzklasse A++: bis zu 58% weniger Energieverbrauch als Energieeffizienzklasse B**
- **OptiSense: elektronische Feuchtesteuerung für energiesparendes Trocknen bei jeder Beladungsmenge**
- **ÖkoFlow Filter garantiert gleichmäßige Trockenleistung bei konstant niedrigem Energieverbrauch**
- **Inverter-Motor mit 10 Jahren Motorgarantie**
- Fassungsvermögen 1–9 kg
- Kondensationseffizienzklasse A
- Inverter-Motor-Technik mit 10 Jahren Motorgarantie
- Energieverbrauch, schranktrocken: nur 2,28 kWh im Standardprogramm
- XXL-ProTex Schontrommel 118 Liter
- Reversierautomatik: Die Drehrichtung der Trommel wird immer wieder geändert
- LogiControl LC-Display
- Restzeitanzeige
- Startzeitvorwahl
- LED-Trommelbeleuchtung
- Extra große Einfüllöffnung, Türanschlag links, wechselbar
- 5,28 l Kondensatbehälter, oben links
- Wolle Trockenprogramm
- Seide Trockenprogramm
- Elektronisch gesteuerte Programme
- Zusätzliche Zeitprogramme
- Anzeigen für Wärmetauscher, Sieb, Behälter
- Verlängerter Knitterschutz
- Akustisches Signal am Programmende zuwählbar
- Trocken Plus

Gerätemaße (H x B x T in mm)
850 x 600 x 630

UVP € 1.439,– *

LAVATHERM T77689IH3

ProTex Plus-Wärmepumpentrockner – kein Einlaufen von Wolle, garantiert

Besonders schonend und energiesparend trocknen Sie mit dem ProTex Plus Wärmepumpentrockner mit Woolmark Blue-Zertifikat (früher als Woolmark Gold bekannt). Die XXL-ProTex Schontrommel reduziert die Knitterbildung und der Inverter-Motor sorgt für einen äußerst leisen Betrieb.

- **AbsoluteCare System für ein schonendes, einlaufsicheres Trocknen**
- **Beste Energieeffizienzklasse A+++ – dank innovativer Inverter Technologie für maximale Energieeffizienz**
- **OptiSense: elektronische Feuchtesteuerung für energiesparendes Trocknen bei jeder Beladungsmenge**
- **ÖkoFlow Filter garantiert gleichmäßige Trockenleistung bei konstant niedrigem Energieverbrauch**
- **Inverter-Motor mit 10 Jahren Motorgarantie**
- Fassungsvermögen 1–8 kg
- Kondensationseffizienzklasse A
- Inverter-Motor-Technik mit 10 Jahren Motorgarantie
- Energieverbrauch, schranktrocken: nur 1,51 kWh im Standardprogramm
- XXL-ProTex Schontrommel 118 Liter
- Reversierautomatik: Die Drehrichtung der Trommel wird immer wieder geändert
- Display: 1-zeilig
- Restzeitanzeige
- Startzeitvorwahl
- LED-Trommelbeleuchtung
- Extra große Einfüllöffnung, Türanschlag links, wechselbar
- 5,28 l Kondensatbehälter, oben links
- Wolle Trockenprogramm
- Seide Trockenprogramm
- Elektronisch gesteuerte Programme
- Zusätzliche Zeitprogramme
- Anzeigen für Wärmetauscher, Sieb, Behälter
- Verlängerter Knitterschutz
- Akustisches Signal am Programmende zuwählbar
- Trocken Plus

Gerätemaße (H x B x T in mm)
850 x 600 x 630

UVP € 1.439,– *

* unverbindliche Preisempfehlung inkl. 19% MwSt

Wärmepumpentrockner

LAVATHERM T76789IH3

ProTex Plus-Wärmepumpentrockner – kein Einlaufen von Wolle, garantiert

Besonders schonend und energiesparend trocknen Sie mit dem ProTex Plus Wärmepumpentrockner mit Woolmark-Blue-Zertifikat (früher als Woolmark Gold bekannt). Die XXL-ProTex Schontrommel reduziert die Knitterbildung und der Inverter-Motor sorgt für einen äußerst leisen Betrieb.

- **AbsoluteCare System für ein schonendes, einlaufsicheres Trocknen**
- **Energieeffizienzklasse A++: bis zu 58% weniger Energieverbrauch als Energieeffizienzklasse B**
- **OptiSense: elektronische Feuchtesteuerung für energiesparendes Trocknen bei jeder Beladungsmenge**
- **ÖkoFlow Filter garantiert gleichmäßige Trockenleistung bei konstant niedrigem Energieverbrauch**
- **Inverter-Motor mit 10 Jahren Motorgarantie**
- Fassungsvermögen 1–8 kg
- Kondensationseffizienzklasse A
- Inverter-Motor-Technik mit 10 Jahren Motorgarantie
- Energieverbrauch, schranktrocken: nur 1,94 kWh im Standardprogramm
- XXL-ProTex Schontrommel 118 Liter
- Reversierautomatik: Die Drehrichtung der Trommel wird immer wieder geändert
- Display: 1-zeilig
- Restzeitanzeige
- Startzeitvorwahl
- LED-Trommelbeleuchtung
- Extra große Einfüllöffnung, Türanschlag links, wechselbar
- 5,28 l Kondensatbehälter, oben links
- Wolle Trockenprogramm
- Seide Trockenprogramm
- Elektronisch gesteuerte Programme
- Zusätzliche Zeitprogramme
- Anzeigen für Wärmetauscher, Sieb, Behälter
- Verlängerter Knitterschutz
- Akustisches Signal am Programmende zuwählbar
- Trocken Plus

Gerätemaße (H x B x T in mm)
850 x 600 x 630

UVP € 1.219,– *

LAVATHERM T76379AH3

ProTex: die schonendste Art zu trocknen

Mit dem ProTex-Wäschetrockner können Sie auch die empfindlichste Wäscheladung trocknen, mit absolut gleichmäßigen Ergebnissen – Ihre Kleidung wird länger wie neu aussehen.

- **Wärmepumpen-Technologie für ein schonendes, energiesparendes Trocknen**
- **Energieeffizienzklasse A+: verbraucht bis zu 35% weniger Energie als Klasse B**
- **OptiSense: elektronische Feuchtesteuerung für energiesparendes Trocknen bei jeder Beladungsmenge**
- **ÖkoFlow Filter garantiert gleichmäßige Trockenleistung bei konstant niedrigem Energieverbrauch**
- **Programm Mix Extra Kurz trocknet 3 kg Mischbeladung in turboschnellen 40 Minuten**
- Fassungsvermögen 1–7 kg
- Kondensationseffizienzklasse B
- Energieverbrauch, schranktrocken: nur 2,17 kWh im Standardprogramm
- XXL-ProTex Schontrommel 118 Liter
- Reversierautomatik: Die Drehrichtung der Trommel wird immer wieder geändert
- Display: 1-zeilig
- Startzeitvorwahl
- LED-Trommelbeleuchtung
- Extra große Einfüllöffnung, Türanschlag links, wechselbar
- 5,28 l Kondensatbehälter, oben links
- Wolle Trockenprogramm
- Seide Trockenprogramm
- Elektronisch gesteuerte Programme
- Zusätzliche Zeitprogramme
- Anzeigen für Wärmetauscher, Sieb, Behälter
- Verlängerter Knitterschutz
- Akustisches Signal am Programmende zuwählbar
- Trocken Plus

Gerätemaße (H x B x T in mm)
850 x 600 x 630

UVP € 1.119,– *

Kondensationstrockner / Ablufttrockner

LAVATHERM T71279AC

ProTex: die schonende Art zu trocknen

Mit dem ProTex-Wäschetrockner können Sie auch die empfindlichste Wäscheladung trocknen, mit absolut gleichmäßigen Ergebnissen – Ihre Kleidung wird länger wie neu aussehen.

- **OptiSense: elektronische Feuchtesteuerung für energiesparendes Trocknen bei jeder Beladungsmenge**
- **Das Silent System sorgt für leisen Betrieb**
- **Programm Mix Extra Kurz trocknet 3 kg Mischbeladung in turboschnellen 40 Minuten**
- **Spezielle, maßgeschneiderte Trockenprogramme für alle Gewebe- und Wäschearten**
- **Zeitvorwahl-Funktion ermöglicht eine freiere Zeitplanung**
- Fassungsvermögen 1–7 kg
- Kondensationseffizienzklasse A
- Energieverbrauch, schranktrocken: nur 4,29 kWh im Standardprogramm
- Reversierautomatik: Die Drehrichtung der Trommel wird immer wieder geändert
- Display: 1-zeilig
- Startzeitvorwahl
- Extra große Einfüllöffnung, Türanschlag links, wechselbar
- 4,15 l Kondensatbehälter, oben links
- Elektronisch gesteuerte Programme
- Zusätzliche Zeitprogramme
- Anzeigen für Wärmetauscher, Sieb, Behälter
- Verlängerter Knitterschutz
- Akustisches Signal am Programmende zuwählbar
- Option Schonen: Trocknen mit reduzierter Temperatur
- Trocken Plus

Gerätemaße (H x B x T in mm)
850 x 600 x 570

UVP € 639,– *

LAVATHERM T65179AV

Silent System für einen leisen Betrieb

Der Wäschertrockner arbeitet dank des Silent Systems sehr leise. Das Trockenprogramm wurde speziell entwickelt, um einen leisen Betrieb zu ermöglichen.

- **Zeitvorwahl-Funktion ermöglicht eine freiere Zeitplanung**
- **Programm Wollpflege zum Auflockern der Wollfasern, damit werden Strickwaren so schön und flauschig wie neu**
- **Türanschlag von rechts auf links wechselbar**
- **Abluftanschluss wahlweise links, rechts und hinten**
- Fassungsvermögen: 1–7 kg
- Energieverbrauch, schranktrocken: nur 4,25 kWh im Standardprogramm
- Reversierautomatik
- Startzeitvorwahl
- Extra große Einfüllöffnung, Türanschlag rechts, wechselbar
- Elektronisch gesteuerte Programme
- Zusätzliche Zeitprogramme: 30 min.
- Programmablauf-Anzeige für Knitterschutz/Ende, Abkühlphase, Trocknen
- Anzeigen für Startzeitvorwahl 3 h/6 h/9 h, Sieb
- Verlängerter Knitterschutz bis 90 min.
- Akustisches Signal am Programmende zuwählbar
- Option Schonen: Trocknen mit reduzierter Temperatur
- Abluftanschluss wahlweise links, rechts oder hinten

Gerätemaße (H x B x T in mm)
844 x 600 x 630

UVP € 499,– *

* unverbindliche Preisempfehlung inkl. 19% MwSt

* unverbindliche Preisempfehlung inkl. 19% MwSt

Waschen Sonderzubehör

Intelligent waschen

Unsere Waschmaschinen und Trockner verfügen über jede Menge Features, die darauf ausgelegt sind, Ihre Wäsche in tadellosem Zustand zu erhalten – und das bei minimalem Aufwand, Energie- und Wasserverbrauch. Aber unsere Wasch-Expertise umfasst noch mehr als exzellente Waschmaschinen – wir bieten Ihnen alles, was Sie brauchen, um perfekte Waschergebnisse zu erzielen – zu jeder Zeit.

SKP11 Bausatz Wasch-Trocken-Säule

Ausstattung

Sparen Sie Stellfläche und erhalten Sie eine zusätzliche Arbeitsfläche mit diesem praktischen Verbindungssatz für Waschmaschinen und Trockner, die außerdem eine herausziehbare Arbeitsfläche zum Zusammenlegen von Wäsche besitzt. Sie können nun den Wäschetrockner sicher und einfach auf Ihre Waschmaschine stellen, ohne dabei Löcher in Ihre Geräte bohren zu müssen.

- Sichere Befestigung auf der Waschmaschine ohne Bohren
- Spart Stellfläche
- Praktische herausziehbare Arbeitsfläche, max. Belastung 15 kg
- Geeignet für 60 cm breite und 54 bis 60 cm tiefe Geräte

Technische Informationen

PNC
916 093 155

RA12 Trockenkorb

Ausstattung

Einige Dinge wie Wolle, Unterwäsche, Plüschtiere und Turnschuhe sind nicht für den Wäschetrockner geeignet. Das ist kein Problem – stellen Sie unseren praktischen Trockenkorb einfach in den Wäschetrockner und lassen Sie die Dinge sanft trocknen.

- Sanftes, flaches Trocknen von empfindlichen Materialien
- Funktioniert mit den Trockenprogrammen Wolle Auffrischen und zeitgesteuertes Trocknen
- Für Geräte mit 63 cm Tiefe
- Trockenkorb passend für Wärmepumpentrockner

Technische Informationen

PNC
916 093 161

RA11 Trockenkorb

Ausstattung

Einige Dinge wie Wolle, Unterwäsche, Plüschtiere und Turnschuhe sind nicht für den Wäschetrockner geeignet. Das ist kein Problem – stellen Sie unseren praktischen Trockenkorb einfach in den Wäschetrockner und lassen Sie die Dinge sanft trocknen.

- Sanftes, flaches Trocknen von empfindlichen Materialien
- Funktioniert mit den Trockenprogrammen Wolle Auffrischen und zeitgesteuertes Trocknen
- Für Geräte mit 63 cm Tiefe
- Trockenkorb passend für Kondensationstrockner

Technische Informationen

PNC
916 093 157

PDSTP10 Unterbausockel

Ausstattung

Ergonomische Arbeitshöhe durch Unterbausockel mit integrierter Schublade. Passend für ProTex Waschmaschinen, Waschtrockner und Wäschetrockner der neuen Kollektion mit mindestens 60 cm Tiefe.

Technische Informationen

PNC
914 890 132

(ohne Abb.) DK11 Kondensatablauf

Ausstattung

Kondensatablauf für den direkten Anschluss an einen vorhandenen Ablauf. Passend für Wärmepumpen- und Kondensationstrockner.

Technische Informationen

PNC
916 093 156

STA8 Verbindungssatz 56 cm

Ausstattung

Bausatz Wasch-Trockensäule ohne Auszugsplatte, nur zur Verbindung von ca. 56 cm tiefen Waschmaschinen und Trockner.

- Sichere Befestigung auf der Waschmaschine ohne Bohren
- Spart Stellfläche
- Geeignet für 60 cm breite und 55 bis 57 cm tiefe Geräte

Technische Informationen

PNC
916 093 164

BR11 Universal Verbindungssatz

Ausstattung

Universal Befestigungssatz für alle Trockner auf Waschmaschinen mit 60 cm Tiefe.

- Sichere Befestigung auf der Waschmaschine ohne Bohren
- Spart Stellfläche
- Geeignet für 60 cm breite und 60 cm tiefe Geräte

Technische Informationen

PNC
916 890 058

Frontlader

LAVAMAT	L99699FL	L89499FL2	L79489FL	L76689FL	L76489FL
EU-Daten					
Füllmenge Waschen (kg)	9	9	8	8	8
Energieeffizienzklasse	A+++	A+++	A+++	A+++	A+++
Jahres-Energieverbrauch (kWh/Jahr)[1]	105,0	105,0	97,0	169,0	169,0
Energieverbrauch Baumwolle 60 °C bei voller Befüllung (kWh)	0,64	0,64	0,49	0,89	0,89
Energieverbrauch Baumwolle 60 °C bei Teilbefüllung (kWh)	0,34	0,34	0,31	0,75	0,75
Energieverbrauch Baumwolle 40 °C bei Teilbefüllung (kWh)	0,34	0,34	0,29	0,5	0,5
Leistungsaufnahme im Aus-Zustand (W)	0,05	0,05	0,48	0,48	0,48
Leistungsaufnahme im unausgeschalteten Zustand (W)	0,05	0,05	0,48	0,48	0,48
Jahres-Wasserverbrauch (l/Jahr)[1]	10499	10499	10299	10780	10780
Schleuderwirkungsklasse	A	B	B	A	B
Max. Schleuderdrehzahl (U/min)	1600	1400	1400	1600	1400
Verbleibende Restfeuchte (%)	43	52	52	43	52
Deklarationsprogramme[2]	Baumwolle Eco 60 °C volle u. halbe Beladung, Baumwolle Eco 40 °C halbe Beladung				
Programmdauer Baumwolle 60 °C bei voller Befüllung (min)	226	226	226	225	225
Programmdauer Baumwolle 60 °C bei Teilbefüllung (min)	185	185	176	170	170
Programmdauer Baumwolle 40 °C bei Teilbefüllung (min)	199	199	191	165	165
Dauer des unausgeschalteten Zustands (min)	5	5	5	5	5
Geräusch Waschen dB(A) re 1 pW	49	51	49	49	49
Geräusch Schleudern dB(A) re 1 pW	75	75	75	75	73
Ausstattung					
ProTex Plus mit ÖKOMix und DirectSpray	•	•	•		
OptiSense Mengenautomatik mit Waschzeitanpassung	•	•	•	•	•
ProTex Schontrommel	•	•	•	•	•
LED-Trommelbeleuchtung	•				
Extra große Einfüllöffnung (mm)	340	340	340	340	340
Tür mit Doppelverglasung	•	•	•	•	•
Gewichtssensor mit Dosierempfehlung	•	•			
Display	LogiControl – 25 Sprachen wählbar	LogiControl	1-zeilig	1-zeilig	1-zeilig
Uhrfunktion/Tageszeitanzeige	•				
Programmablauf-Anzeige	•	•	•	•	•
Startzeitvorwahl bis 20 h	•	•	•	•	•
Restanzeige	•	•	•	•	•
Aqua Control System mit Alarm	•	•	•	•	•
Integrierte Flüssigwaschmitteleinspülung	•	•	•	•	•
Kindersicherung elektronisch / mechanisch	•	•	•	•	•
Inverter-Motor mit 10 Jahren Garantie	•	•	•	•	•
Programme/Optionen					
Koch-/Buntwäsche / Baumwolle Eco	•	•	•	•	•
Super Eco	•	•	•	•	•
Extra Leise	•	•	•	•	•
Pflegeleicht / Leichtbügeln / Feinwäsche	•	•	•	•	•
Wolle/Seide Handwäsche	•	•	•	•	•
Anti-Allergie	•	•			
Daunen	•	•	•	•	•
Outdoor / Jeans	• / –	• / –	• / –	• / –	• / –
Spülen / Schleudern	• / •	• / •	• / •	• / •	• / •
20 min – 3 kg	•	•	•	•	•
SoftSteam Dampfprogramme Glätten / Auffrischen	•	•	•	•	•
Memory Programme	•				
Universal Fleckenoption	•	•	•	•	•
Extra Spülen	bis 5 Extra Spülgänge 2-stufig	bis 5 Extra Spülgänge 2-stufig	bis 2 Extra Spülgänge 2-stufig	bis 2 Extra Spülgänge 2-stufig	bis 2 Extra Spülgänge 2-stufig
Zeit Sparen					
Technische Daten					
Bauart	Frontlader	Frontlader	Frontlader	Frontlader	Frontlader
Wasseranschluss	Kalt	Kalt	Kalt	Kalt	Kalt
Höhe x Breite x Tiefe (mm)	850 x 600 x 639	850 x 600 x 639	850 x 600 x 639	850 x 600 x 639	850 x 600 x 639
Unterschiebbar bei 85 cm Nischenhöhe	•	•	•	•	•
Spannung (V)	230	230	230	230	230
Anschlusswert (W)	2200	2200	2200	2200	2200
Absicherung (A)	10	10	10	10	10

[1] Jährlicher Energie- und Wasserverbrauch auf Basis von 220 Standardzyklen für 60°C und 40°C Baumwollprogramme bei voller Befüllung und Teilbefüllung sowie dem Verbrauch der Betriebsarten mit geringer Leistungsaufnahme. Der tatsächliche Verbrauch hängt von der Art der Nutzung ab

[2] Diese Programme sind zur Reinigung normal verschmutzter Baumwollwäsche geeignet und in Bezug auf den kombinierten Energie- und Wasserverbrauch am effizientesten.

Übersicht / Frontlader

Frontlader

L76479PFL	L76479FL2	L73479FL
7	7	7
A+++	A+++	A+++
170,0	162,0	167,0
0,95	0,91	0,86
0,95	0,69	0,74
0,27	0,46	0,52
0,48	0,48	0,48
0,48	0,48	0,48
9995	10399	8999
B	B	B
1400	1400	1400
52	52	52
Baumwolle Eco 60 °C volle u. halbe Beladung, Baumwolle Eco 40 °C halbe Beladung		
231	207	240
209	155	215
195	150	210
5	5	5
47	51	59
72	75	78
•	•	•
•	•	•
340	340	300
•		
1-zeilig	1-zeilig	1-zeilig
•	•	•
•	•	•
•	•	•
•	•	•
•	•	•
•	•	elektronisch
•	•	
•	•	•
•	•	•
•	•	•
•	•	•
•	•	•
•	•	•
– / •	– / •	– / •
• / •	• / •	• / •
•	•	•
•	•	
•	•	•
bis 2 Extra Spülgänge 2-stufig	bis 2 Extra Spülgänge 2-stufig	bis 2 Extra Spülgänge 2-stufig
Frontlader	Frontlader	Frontlader
Kalt	Kalt	Kalt
850 x 600 x 639	850 x 600 x 639	850 x 600 x 555
•	•	•
230	230	230
2200	2200	2200
10	10	10

Übersicht / Waschtrockner

Waschtrockner

LAVAMAT	L99699HWD
EU-Daten	
Energie-Effizienzklasse	A
Energieverbrauch Waschen, Schleudern und Trocknen (kWh)	3,67
Energieverbrauch nur Waschen und Schleudern (kWh)	1,09
Waschwirkungsklasse	A
Max. Schleuderdrehzahl (U/min)	1600
Verbleibende Restfeuchte (%)	44
Füllmenge Waschen (kg)	9
Füllmenge Trocknen (kg)	6
Wasserverbrauch Waschen, Schleudern und Trocknen (l)	69
Wasserverbrauch nur Waschen und Schleudern (l)	69
Jahres-Energieverbrauch Waschen, Schleudern und Trocknen (kWh)	734
Jahres-Wasserverbrauch Waschen, Schleudern und Trocknen (l)	13800
Programmdauer Waschen, Schleudern und Trocknen bei voller Befüllung (min)	580
Jahres-Energieverbrauch nur Waschen und Schleudern (kWh)	218
Jahres-Wasserverbrauch nur Waschen und Schleudern (l)	13800
Luftschallemission Waschen dB(A) re 1 pW	49
Luftschallemission Schleudern dB(A) re 1 pW	75
Luftschallemission Trocknen dB(A) re 1 pW	66
Ausstattung	
OptiSense Mengenautomatik mit Waschzeitanpassung	•
ProTex Schontrommel	•
Extra große Einfüllöffnung (mm)	340
Tür mit Doppelverglasung	•
Display	LogiControl – 25 Sprachen wählbar
Uhrfunktion / Tageszeitanzeige	•
Programmablauf-Anzeige	•
Startzeitvorwahl bis 20 h	•
Restanzeige	•
Aqua Control System mit Alarm	•
Kindersicherung elektronisch / mechanisch	•
Inverter-Motor mit 10 Jahren Garantie	•
Trocknungsprinzip	Wärmepumpe
Programme/Optionen	
Koch-/Buntwäsche	•
Baumwolle Eco / Super Eco	•
Pflegeleicht / Leichtbügeln	•
Feinwäsche	•
Wolle / Seide Handwäsche	•
20 min – 3 kg	•
SoftSteam Dampfprogramme Glätten / Auffrischen	•
Spülen / Schleudern / Pumpen	•
Universal Fleckenoption	•
Extra Spülen	bis 5 Extra Spülgänge
Zeit Sparen	2-stufig
Normaltrocknen Baumwolle	•
Schontrocknen Synthetik	•
Schontrocknen Wolle	•
Automatik-Trocknen und Zeit-Trocknen	•
Technische Daten	
Bauart	Frontlader
Wasseranschluss	Kalt
Höhe x Breite x Tiefe (mm)	870 x 600 x 638
Unterschiebbar bei 85 cm Nischenhöhe	
Spannung (V)	230
Anschlusswert (W)	2200
Absicherung (A)	10

Übersicht / Toplader

Toplader

LAVAMAT	L87379TL	L75279TL	L71269TL	L62069TL
EU-Daten				
Füllmenge Waschen (kg)	7	7	6	6
Energieeffizienzklasse	A+++	A+++	A+++	A+++
Jahres-Energieverbrauch (kWh/Jahr)[1]	156	174	150	150
Energieverbrauch Baumwolle 60 °C bei voller Befüllung (kWh)	0,92	0,98	0,79	0,79
Energieverbrauch Baumwolle 60 °C bei Teilbefüllung (kWh)	0,61	0,66	0,58	0,58
Energieverbrauch Baumwolle 40 °C bei Teilbefüllung (kWh)	0,49	0,54	0,48	0,48
Leistungsaufnahme im Aus-Zustand (W)	0,05	0,48	0,48	0,48
Leistungsaufnahme im unausgeschalteten Zustand (W)	0,05	0,48	0,48	0,48
Jahres-Wasserverbrauch (l/Jahr)[1]	8990	8990	8990	8990
Schleuderwirkungsklasse	B	B	B	C
Max. Schleuderdrehzahl (U/min)	1300	1200	1200	1000
Verbleibende Restfeuchte (%)	53	53	53	60
Deklarationsprogramme[2]	Baumwolle Eco 60 °C volle und halbe Beladung, Baumwolle Eco 40 °C halbe Beladung			
Programmdauer Baumwolle 60 °C bei voller Befüllung (min)	270	247	248	248
Programmdauer Baumwolle 60 °C bei Teilbefüllung (min)	167	180	174	174
Programmdauer Baumwolle 40 °C bei Teilbefüllung (min)	151	180	169	169
Dauer des unausgeschalteten Zustands (min)	5	5	5	5
Geräusch Waschen dB(A) re 1 pW	47	49	56	56
Geräusch Schleudern dB(A) re 1 pW	79	78	76	74
Ausstattung				
ProTex Plus mit DirectSpray-Waschtechnik	•	•		
OptiSense Mengenautomatik mit Waschzeitanpassung	•	•	•	•
LiquiSystem mit Option Flüssig Dosierung	•	•	•	•
Soft Opening System für Geräte- und Trommeldeckel	•	•	•	•
Trommelpositionierung	•	•	•	•
LED Trommelbeleuchtung	•			
Display	LogiControl	1-zeilig	1-zeilig	•
Programmablauf-Anzeige	•	•	•	
Startzeitvorwahl bis 20 h	•	•	•	•
Restanzeige	•	•	•	•
Aqua Control System mit Alarm	•	•	•	AC-Schlauch
FlexiDose Plus Waschmittelbehälter herausnehmbar	•	•	•	•
Kindersicherung elektronisch	•	•	•	•
Inverter-Motor mit 10 Jahren Garantie	•	•		
Programme/Optionen				
Koch-/Buntwäsche / Baumwolle Eco	•	•	•	•
Super Eco	•	•	•	
Extra Leise	•	•	•	
Pflegeleicht / Leichtbügeln	•	•	•	•
Wolle / Seide Handwäsche	•	•	•	•
Anti-Allergie	•			
Daunen	•	•		
Outdoor / Jeans	• / –	• / –	– / •	– / •
20 min – 3 kg	•	•	•	•
SoftSteam Dampfprogramme Glätten / Auffrischen	•	•		
Spülen / Weichspülen	•	•	•	•
Schleudern	•	•	•	•
Universal Fleckenoption	•	•	•	•
Extra Spülen	bis 5 Extra Spülgänge	bis 2 Extra Spülgänge	bis 2 Extra Spülgänge	bis 2 Extra Spülgänge
Zeit Sparen	2-stufig	2-stufig	2-stufig	2-stufig
Technische Daten				
Bauart	Toplader	Toplader	Toplader	Toplader
Wasseranschluss	Kalt	Kalt	Kalt	Kalt
Höhe x Breite x Tiefe (mm)	890 x 400 x 600	890 x 400 x 600	890 x 400 x 600	890 x 400 x 600
Auf Rollen fahrbar	•	•	•	•
Spannung (V)	230	230	230	230
Anschlusswert (W)	2200	2200	2200	2200
Absicherung (A)	10	10	10	10

[1] Jährlicher Energie- und Wasserverbrauch auf Basis von 220 Standardzyklen für 60°C und 40°C Baumwollprogramme bei voller Befüllung und Teilbefüllung sowie dem Verbrauch der Betriebsarten mit geringer Leistungsaufnahme. Der tatsächliche Verbrauch hängt von der Art der Nutzung ab

[2] Diese Programme sind zur Reinigung normal verschmutzter Baumwollwäsche geeignet und in Bezug auf den kombinierten Energie- und Wasserverbrauch am effizientesten.

Übersicht / Wärmepumpentrockner

Wärmepumpentrockner

LAVATHERM	T97689IH	T88599IS3	T77689IH3	T76789IH3	T76379AH3
EU-Daten					
Füllmenge (kg) Standardprogramm[1]	8	9	8	8	7
Gerätetyp	Wärmepumpen-trockner	Wärmepumpen-trockner	Wärmepumpen-trockner	Wärmepumpen-trockner	Wärmepumpen-trockner
Energieeffizienzklasse	A+++	A++	A+++	A++	A+
Jahres-Energieverbrauch (kWh/Jahr)[2]	177	259	177	235	260
Art der Restfeuchtesteuerung	Automatisch	Automatisch	Automatisch	Automatisch	Automatisch
Energieverbrauch bei voller Befüllung (kWh)	1,51	2,28	1,51	1,94	2,17
Energieverbrauch bei Teilbefüllung (kWh)	0,8	1,08	0,8	1,07	1,18
Leistungsaufnahme im Aus-Zustand (W)	0,11	0,5	0,11	0,5	0,44
Leistungsaufnahme im unausgeschalteten Zustand (W)	0,11	0,5	0,11	0,5	0,44
Dauer im unausgeschalteten Zustand (min)	10	10	10	10	10
Gewichtete Programmlaufzeit bei voller und Teilbefüllung (min)	163	145	163	127	120
Programmdauer bei voller Befüllung (min)	215	200	215	170	159
Programmdauer bei Teilbefüllung (min)	123	103	123	94	90
Durchschnittliche Kondensationseffizienz bei voller Befüllung (%)	91	89	91	89	82
Durchschnittliche Kondensationseffizienz bei Teilbefüllung (%)	91	91	91	92	83
Gewichtete Kondensationseffizienz bei voller und Teilbefüllung (%)	91	91	91	91	82
Kondensations-Effizienzklasse	A	A	A	A	B
Luftschallemission dB(A) re 1 pW	65	65	65	65	66
Ausstattung					
ProTex Schontrommel 118 Liter	•	•	•	•	•
Innenbeleuchtung	LED	LED	LED	LED	LED
Trommelreversierung	•	•	•	•	•
Extra große Einfüllöffnung / Türanschlag wechselbar	• / •	• / •	• / •	• / •	• / •
ÖkoFlow Filter		•	•	•	•
Wasserhärteprogrammierung	•	•	•	•	•
OptiSense 3-fach Restfeuchte-Erfassung	•	•	•	•	•
Display	LogiControl – 25 Sprachen wählbar	LogiContol	1-zeilig	1-zeilig	1-zeilig
Uhrfunktion / Tageszeitanzeige	•				
Programmablauf-Anzeige	•	•	•	•	•
Restzeitanzeige und Startzeitvorwahl bis 20 h	•	•	•	•	•
ProSteam Dampftechnologie		•			
Fassungsvermögen Kondensatbehälter (l)	5,28	5,28	5,28	5,28	5,28
Schlauch für direkte Kondensatableitung	•	•	•	•	•
Kindersicherung elektronisch	•	•	•	•	•
Inverter-Motor mit 10 Jahren Garantie	•	•	•	•	
Programme/Optionen					
Baumwolle	•	•	•	•	•
Mischgewebe	•	•	•	•	•
Outdoor / Jeans	• / •	• / •	• / •	• / •	• / •
Daunen	•	•	•	•	•
Wolletrocknung	•	•	•	•	•
Leichtbügeln	•	•	•	•	•
Mix Extra Kurz	•	•	•	•	•
Extra Leise Programme	•				
Zeitprogramme bis 120 min	•	•	•	•	•
Zeit Sparen	•		•		
Trocken Plus	•	•	•	•	•
Verlängerter Knitterschutz zuwählbar	•	•	•	•	•
Signal zuwählbar	•	•	•	•	•
Sonstige Anzeigen	Wärmetauscher, Behälter, Sieb	Wärmetauscher, Behälter, Sieb	Wärmetauscher, Behälter, Sieb	Wärmetauscher, Behälter, Sieb	Wärmetauscher, Behälter, Sieb
Technische Daten					
Höhe x Breite x Tiefe (mm)	850 x 600 x 630	850 x 600 x 630	850 x 600 x 630	850 x 600 x 630	850 x 600 x 630
Säulenfähig mit Zwischenbausatz	•	•	•	•	•
bei 85 cm Nischenhöhe	Unterschiebbar	Unterschiebbar	Unterschiebbar	Unterschiebbar	Unterschiebbar
Spannung (V)	230	230	230	230	230
Anschlusswert (W)	1000	1650	1000	900	950
Absicherung (A)	5	10	5	4	5

[1] Das Programm Baumwolle schranktrocken bei voller und Teilbefüllung ist das auf welches sich die Informationen auf dem Label beziehen. Das Programm ist zum Trocknen von Baumwollwäsche geeignet und in Bezug auf den kombinierten Energieverbrauch am effizientesten.
[2] Jährlicher Energieverbrauch auf Basis von 160 Standardzyklen für das Standard Bauwollprogramm bei voller Befüllung und Teilbefüllung sowie dem Verbrauch der Betriebsarten mit geringer Leistungsaufnahme. Der tatsächliche Verbrauch hängt von der Art der Nutzung ab.

Übersicht / Kondensationstrockner / Ablufttrockner

Kondensationstrockner / Ablufttrockner

LAVATHERM	T71279AC	T65179AV
EU-Daten		
Füllmenge (kg) Standardprogramm[1]	7	7
Gerätetyp	Kondensations-trockner	Ablufttrockner
Energieeffizienzklasse	B	C
Jahres-Energieverbrauch (kWh/Jahr)[2]	502	512
Art der Restfeuchtesteuerung	Automatisch	Automatisch
Energieverbrauch bei voller Befüllung (kWh)	4,29	4,25
Energieverbrauch bei Teilbefüllung (kWh)	2,26	2,35
Leistungsaufnahme im Aus-Zustand (W)	0,41	0,7
Leistungsaufnahme im unausgeschalteten Zustand (W)	0,41	0,7
Dauer im unausgeschalteten Zustand (min)	10	10
Gewichtete Programmlaufzeit bei voller und Teilbefüllung (min)	92	89
Programmdauer bei voller Befüllung (min)	124	115
Programmdauer bei Teilbefüllung (min)	68	70
Durchschnittliche Kondensationseffizienz bei voller Befüllung (%)	92	
Durchschnittliche Kondensationseffizienz bei Teilbefüllung (%)	91	
Gewichtete Kondensationseffizienz bei voller und Teilbefüllung (%)	91	
Kondensations-Effizienzklasse	A	
Luftschallemission dB(A) re 1 pW	65	64
Ausstattung		
ProTex Schontrommel 118 Liter		
Innenbeleuchtung		
Trommelreversierung	•	•
Extra große Einfüllöffnung / Türanschlag wechselbar	• / •	• / •
ÖkoFlow Filter		
Wasserhärteprogrammierung	•	•
OptiSense 3-fach Restfeuchte-Erfassung	•	•
Display	1-zeilig	
Uhrfunktion / Tageszeitanzeige		
Programmablauf-Anzeige	•	•
Startzeitvorwahl bis 20 h	•	3, 6, 9 h
Restzeitanzeige	•	
Fassungsvermögen Kondensatbehälter (l)	4,15	
Schlauch für direkte Kondensatableitung		
Kindersicherung elektronisch	•	
Inverter-Motor mit 10 Jahren Garantie		
Programme/Optionen		
Baumwolle	•	•
Mischgewebe	•	•
Outdoor / Jeans	• / •	– / •
Daunen	•	
Wolletrocknung		
Leichtbügeln	•	•
Mix Extra Kurz	•	
Zeitprogramme bis 120 min	•	30 min
Trocken Plus	•	
Verlängerter Knitterschutz zuwählbar	1-stufig	1-stufig
Signal zuwählbar	•	•
Sonstige Anzeigen	Wärmetauscher, Behälter, Sieb	Startzeitvorwahl 3, 6, 9 h, Sieb
Technische Daten		
Höhe x Breite x Tiefe (mm)	850 x 600 x 570	850 x 600 x 630
Säulenfähig mit Zwischenbausatz	•	•
bei 85 cm Nischenhöhe	Unterschiebbar	Unterschiebbar
Spannung (V)	230	230
Anschlusswert (W)	2800	2600
Absicherung (A)	16	16

[1] Das Programm Baumwolle schranktrocken bei voller und Teilbefüllung ist das auf welches sich die Informationen auf dem Label beziehen. Das Programm ist zum Trocknen von Baumwollwäsche geeignet und in Bezug auf den kombinierten Energieverbrauch am effizientesten.
[2] Jährlicher Energieverbrauch auf Basis von 160 Standardzyklen für das Standard Bauwollprogramm bei voller Befüllung und Teilbefüllung sowie dem Verbrauch der Betriebsarten mit geringer Leistungsaufnahme. Der tatsächliche Verbrauch hängt von der Art der Nutzung ab.

KOCHEN

Wer Besonderes leisten will, braucht nicht nur Leidenschaft für Perfektion, sondern auch fortschrittliche Technologien. Entdecken Sie die Vielfalt der geschmacklichen Möglichkeiten, die unsere Kochfelder und Backöfen für Sie eröffnen.

Einbauherde/-backöfen

78 Einbauherde
83 Einbaubacköfen
89 Sonderzubehör
94 Tabellenübersicht

Kochfelder

108 Induktions-Kochfelder
110 Kochfelder
113 Autark-Kochfelder
118 Tabellenübersicht
122 Übersicht Herd-Sets
126 Übersicht Backofen-Sets

MaxiKlasse™

MaxiKlasse™ bietet mehr Raum für perfekte Ergebnisse – mit dem größten Backblech in einem Herd mit Standardmaßen, auf bis zu neun verschiedenen Einschubhöhen. Unser ThermiC°Air-System sorgt dafür, dass jede Ecke von präzise temperierter Heißluft erreicht wird – damit Ihre Gerichte immer bestens gelingen.

reddot design award winner 2011

iF product design award 2011

MaxiKlasse™ – Mehr Platz für perfekte Ergebnisse
Mit ihrem extra großen Garraumvolumen bieten die Backöfen der MaxiKlasse™-Reihe deutlich mehr Platz als ein Backofen mit Standardgröße.

ThermiC°Air Heißluftsystem
Durch das neue Heißluftsystem ThermiC°Air wird die Hitze gleichmäßig im Garraum verteilt. Das garantiert beste Brat- und Backergebnisse unabhängig von der Position im Ofen, selbst in den Ecken.

MaxiTray™ Backblech
Mit dem MaxiTray™ gelingt Ihnen die Zubereitung größerer Mengen, wie zum Beispiel Pizza oder Blechkuchen, überaus vortrefflich. Das MaxiTray™ ist um bis zu 20% größer als ein Standardbackblech und bietet somit mehr Platz und Flexibilität beim Backen und Braten.

MaxiKlasse™

Versenkknebel mit Edelstahlkappen
Eine Vielzahl unserer Herde und Backöfen ist mit Versenkknebeln ausgestattet. Damit sich die Knebel im versenkten Zustand optimal in die Bedienblende einfügen, haben wir einige Modelle mit Edelstahlkappen versehen.

FloodLight™ Beleuchtung
Die Beleuchtung ist an der Decke des Backofeninnenraumes blendfrei schräg nach hinten positioniert, sorgt somit für eine optimale Ausleuchtung des Backofens und setzt Ihr Gargut perfekt in Szene.

MaxiView Fenster
Durch den optimierten Einblick in den Garraum haben Sie den Garvorgang immer perfekt unter Kontrolle.

Pyroluxe®Plus – Selbstreinigungssystem
Ein müheloses Reinigen des Backofens durch Tastendruck erfordert keine chemischen Reinigungsmittel und schont somit die Umwelt. Die Rückstände im Backofeninnenraum zerfallen bei Hitze zu Asche und einfaches Auswischen mit einem feuchten Tuch genügt. Je nach Verschmutzungsgrad sind modellabhängig bis zu drei unterschiedliche Reinigungsstufen möglich.

Kerntemperatursensor
Der Kerntemperatursensor garantiert punktgenaues Garen und liefert stets genauen Aufschluss über den Garzustand: z.B. englisch, medium oder durchgebraten, je nach Belieben. Sobald die voreingestellte Kerntemperatur im Gargut erreicht ist, schaltet die Elektronik ab. Besonders komfortabel ist die im Frontrahmen befindliche Buchse, die ein einfaches Anschließen des Kerntemperatursensors ermöglicht.

IsoFront® Top Verglasung für höchste Sicherheit
Die mehrfach verglaste Ofentür mit reflektierender Beschichtung hält die Hitze im Ofen und die Tür bleibt kühl mit nur max. 20 °C über der Raumtemperatur. Selbst bei Geräten mit IsoFront® Plus liegt die Temperatur nur max. 30 °C höher als die Zimmertemperatur.

FlexiRunners™ Teleskopauszüge
Die neueste Generation von AEG Back- und Vollauszügen bietet komfortabelstes Be- und Entladen. Einfach zu montieren und paarweise für jede Ebene flexibel verwendbar. Auch mit Super Clean-Beschichtung erhältlich.

OptiFlex™ Einhängegitter 5+4 mit PerfektEntry
Die neuen OptiFlex™ Einhängegitter bieten höchste Flexibilität bei der Wahl der Einschubebenen. Durch die spezielle Montagetechnik der Flexi-Runners™ sind die Führungsschienen der Einhängegitter weiterhin nutzbar. Bei Einsatz der maximal möglichen Anzahl von vier Auszugspaaren stehen somit neun Ebenen zur Auswahl. Aufgrund ihrer besonderen Konstruktion ermöglichen die Einhängegitter müheloses Einschieben der Bleche und Roste. PerfektEntry für mehr Komfort und Sicherheit.

Leichtreinigungstür und -ausstattung
Die vollverglaste Türinnenseite bietet eine glatte, leicht zu reinigende Fläche. Bei stärkerer Verschmutzung lässt sich die Tür einfach ohne Werkzeug aushängen, auseinandernehmen und sogar zwischen den Scheiben reinigen. Der Rahmen hinter der Tür ist glatt und lässt sich leicht und bequem abwischen.
Im Backofeninnenraum finden sich weitere reinigungsfreundliche Details wie abklappbarer Grillheizstab und glattflächige Backofenwände mit Longclean-Emaille-Beschichtung.

SoftMotion™ – Soft-Einzug
Ab einem gewissen Winkel schließt die Tür selbsttätig und beendet den Schließvorgang sanft und leise auf den letzten Zentimetern.

Antifinger Edelstahl-Beschichtung
Mit der Antifinger Edelstahl-Beschichtung gehören Fingerabdrücke der Vergangenheit an. Somit glänzt Ihr Backofen zu jeder Zeit.

Bedienelemente

PROSIGHT Plus
Komfortable Bedienung mit Volltextanzeige und Touch Control Berührungssensoren.
– 25 Sprachen Text-Display
– 100 Automatik-Rezepte
– Speichermenü für 20 eigene Rezepte
– Lieblingsrezept
– Elektronikuhr integriert
– Timer-Funktionen
– Garzeitmesser
– Set + Go
– Beheizungsarten mit Kerntemperatursensor
– Elektronische Temperaturregelung
– Temperaturvorschlag
– Anzeige der Ist-Temperatur
– Kerntemperaturanzeige
– Schnellaufheizung zuschaltbar
– Restwärmeanzeige und -nutzung
– Zeitverlängerung
– Akustisches Signal für Kochergebnis prüfen
– Heat + Hold
– Automatische Abschaltung für Backofen
– Tastenverriegelung
– Kindersicherung
– Schnellzugriff auf Kurzzeitwecker
– Garraumbeleuchtung separat schaltbar
– Hauptschalter für Backofen
– Demo Mode/Service Codes
– Speicher von Grundeinstellungen nach Stromverlust für mindestens drei Tage

PROSIGHT
Ein vergrößertes LC-Display mit Touch Control-Berührungssensoren für schnellen Zugriff auf wichtige Funktionen.
– 20 Automatik-Programme (25 bei ProCombi Multi-Dampfgarer)
– Elektronikuhr integriert
– Timer-Funktionen
– Garzeitmesser
– Set + Go
– Beheizungsarten mit Kerntemperatursensor
– Lieblingsrezept
– Elektronische Temperaturregelung
– Temperaturvorschlag
– Anzeige der Ist-Temperatur
– Kerntemperaturanzeige
– Schnellaufheizung zuschaltbar
– Restwärmeanzeige und -nutzung
– Zeitverlängerung
– Akustisches Signal für Kochergebnis prüfen
– Automatische Abschaltung für Backofen
– Tastenverriegelung
– Kindersicherung
– Elektronische Türverriegelung (nur bei Geräten mit Pyroluxe®Plus)
– Schnellzugriff auf Kurzzeitwecker
– Garraumbeleuchtung separat schaltbar
– Hauptschalter für Backofen
– Demo Mode/Service Codes

OPTISIGHT
Übersichtlich durch eine gelungene Bedienphilosophie.
– Interaktive LED-Anzeige
– Elektronikuhr integriert
– Timer-Funktionen
– Elektronische Temperaturregelung
– Temperaturvorschlag
– Anzeige der Ist-Temperatur
– Schnellaufheizung zuschaltbar*
– Restwärmeanzeige und -nutzung
– Automatische Abschaltung für Backofen
– Kindersicherung
– Elektronische Türverriegelung (nur bei Geräten mit Pyroluxe®Plus)
– Schnellzugriff auf Kurzzeitwecker*
– Garraumbeleuchtung separat schaltbar*
– Demo Mode/Service Codes

UNISIGHT™
– Interaktive LED-Anzeige
– Elektronikuhr integriert
– Timer-Funktionen

* nur bei den Geräten der 5er Reihe (BP5... und EP5 ...)

ProCombi Multi-Dampfgarer

Die sanfte Kraft des Dampfes
Profiköche arbeiten oft mit einer Kombination aus Dampf und Heißluft. Diese Kombination ermöglicht beste Garergebnisse in Form von zartem, saftigem Gargut innen und einer knusprigen Kruste außen. Darüber hinaus spart diese Zubereitungsart auch noch Zeit. Selbstverständlich verfügt der ProCombi Multi-Dampfgarer auch über alle konventionellen Beheizungsarten für Niedertemperaturgaren, Grillen und Backen.

VITAL-Dampfgaren
Die Temperatur kann, je nach Rezept und Anwendung, stufenlos von 50 °C–96 °C variiert werden. Besonders für das Garen von Gemüse, Beilagen und Fisch aber auch Obst geeignet.

INTERVALL-Dampfgaren
Einzigartige Kombination von schonendem Dampf und klassischer Heißluft im Wechsel.
Besonders geeignet für das Zubereiten von perfekten Braten. Das Fleisch wird außen kross und innen saftig und zart. Auch selbstgebackenes Brot und Brötchen schmecken wie frisch vom Bäcker.

INTERVALL PLUS-Dampfgaren
Einzigartige Kombination von schonendem Dampf (50%) und klassischer Heißluft (50%) im Wechsel. Besonders geeignet für Speisen, die noch mehr Feuchtigkeit benötigen, wie z.B. Terrinen, Soufflees, etc.

ÖKO Dampf
Diese Funktion eignet sich, wie VITAL-Dampfgaren, besonders für Gemüse, Beilagen und Fisch und ist für mittlere Beladungsmengen optimiert. Darüberhinaus sparen Sie noch Energie.

Feuchte Heißluft
Einzigartige Kombination von Ventilator und Ringheizkörper ohne Backraumentlüftung. Besonders geeignet zum energiesparenden Backen und Garen von überwiegend trockenen Gebäcken sowie von Aufläufen in Formen auf einer Ebene.

KOMBI-Dampfgaren
Speziell für das Garen kompletter Gerichte in einem Arbeitsgang. Hierbei wird zunächst „konventionell" mit Heißluft das Fleisch angebraten. Anschließend kommen Beilagen und Gemüse dazu und werden mit VITAL-Dampfgaren gegart. So wird am Ende das komplette Menü gleichzeitig fertig.

Aufwärmprogramm (Regenerieren)
Die Wirkung des Dampfes erwärmt die Speisen schonend. So behalten diese ihr appetitliches Aussehen.

ThermiC°Steam

ThermiC°Steam – Heißluft mit Dampfunterstützung
Für viele Rezepte ist Heißluft die ideale Beheizungsart. Während für einige Gerichte eine trockene Hitze unabdingbar ist, erzielt man bei anderen durch Zugabe von Feuchtigkeit erst so richtig hervorragende Ergebnisse, da das Gargut vor dem Austrocknen geschützt wird. Profiköche machen sich diesen Trick schon lange zunutze. Die neuen Backöfen von AEG mit ThermiC°Steam bieten nun auch Hobbyköchen diese Unterstützung zu Hause an. Mit ThermiC°Steam erzielen Sie nicht nur perfekte Backergebnisse, sondern auch besonders saftige Braten mit herrlicher Kruste.

Die Bedienung ist denkbar einfach. Sie brauchen nur Wasser in die dafür vorgesehene Schublade füllen, die Beheizungsart „Heißluft mit Dampfunterstützung" auswählen und die Gardauer eingeben. Den Rest erledigt unser ThermiC°Steam Backofen von selbst.

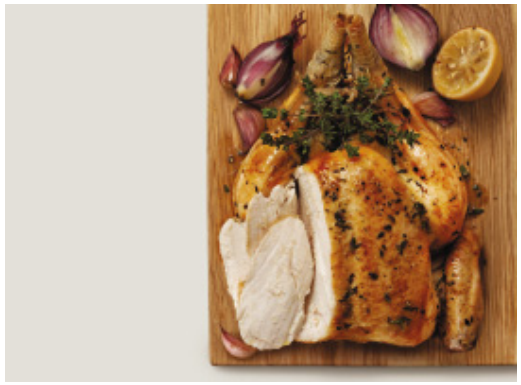

PlusSteam

PlusSteam – ein wenig Feuchtigkeit für großartige Ergebnisse
Mit den neuen AEG Multifunktionsöfen mit PlusSteam Funktion sind Ihnen perfekte Backergebnisse sicher. Die zu Beginn des Garvorgangs zugeführte Feuchtigkeit sorgt nicht nur für mehr Geschmack, sondern garantiert auch appetitlich gebräunte Krusten. So gelingt Ihnen Brot oder süßes Hefegebäck wie vom Bäcker.

Einbauherde/-backöfen

Das Herzstück jeder Küche ist der Backofen.
Auf nahezu magische Weise arbeitet die Hitze in ihm und lässt aus den Zutaten wunderbare Köstlichkeiten und Aromen entstehen.

Einbauherde/-backöfen

- Energieeffizienzklasse A+
- Energieeffizienzklasse A
- MaxiKlasse™
- Dampf
- ThermiC°Steam
- PlusSteam
- Pyroluxe® Plus
- MaxiTray™
- ThermiC°Air
- Kerntemperatursensor
- Antifinger Edelstahl-Beschichtung
- IsoFront® Plus
- IsoFront® Top
- SoftMotion™ Soft-Einzug
- FlexiRunners™ Teleskopauszüge

Einbauherd / mit Pyrolyse

COMPETENCE EP7314031M

Sauberkeit für höchste Ansprüche in der Küche

Das Pyroluxe®Plus Selbstreinigungssystem lässt die Rückstände im Backofeninnenraum bei Hitze zu Asche zerfallen. Ein einfaches Auswischen mit einem feuchten Tuch genügt.

Perfekte Ergebnisse mit noch höherer Energieeffizienz
Der MaxiKlasse™ EcoControl Backofen ermöglicht jederzeit perfekt gegarte Gerichte und ist dabei noch energieeffizienter.

- **ThermiC°Air Heißluftsystem für höhere Leistung und bessere Energieeffizienz**
- **ProSight Display für perfekte Kontrolle und schnellen Zugriff auf wichtige Funktionen**
- **SoftMotion™ für ein sanftes, leises Schließen der Tür**
- **IsoFront® Top für eine stets kühle Backofentür (max. 20°C über der Raumtemperatur)**

- SoftMotion™ Soft-Einzug
- Beheizungsarten: 13
- Elektronikuhr integriert
- Elektronische Temperaturregelung
- 20 Programme
- Versenkknebel mit Edelstahlkappen
- Schnellaufheizung zuschaltbar
- FloodLight™ Beleuchtung
- Leichtreinigungstür und -ausstattung
- Glatte Innenwände aus Longclean-Emaille
- IsoFront® Top
- Kindersicherung
- Automatische Abschaltung für Backofen
- Kühlgebläse
- Tastensperre
- Demo-Mode
- Temperaturvorschlag je nach Beheizungsart
- Service-Codes
- Zeitverlängerung
- FlexiRunners™ – Vollauszug (3 Paar)

Nischenmaße (H x B x T in mm)
600 x 560 x 550

PSGBOV110D000003

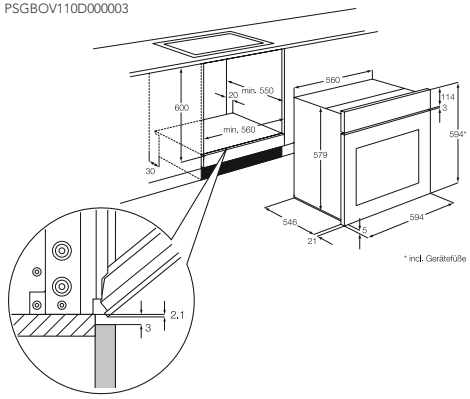

COMPETENCE EP5313291M

Sauberkeit für höchste Ansprüche in der Küche

Das Pyroluxe®Plus Selbstreinigungssystem lässt die Rückstände im Backofeninnenraum bei Hitze zu Asche zerfallen. Ein einfaches Auswischen mit einem feuchten Tuch genügt.

- **MaxiKlasse™ Backofen mit extra großem Garraum**
- **ThermiC°Air Heißluftsystem für höhere Leistung und bessere Energieeffizienz**
- **OptiSight™ Display für mehr Überblick und Kontrolle über den Garvorgang**
- **SoftMotion™ für ein sanftes, leises Schließen der Tür**

- SoftMotion™ Soft-Einzug
- Beheizungsarten: 8
- Elektronikuhr integriert
- Elektronische Temperaturregelung
- Versenkknebel mit Edelstahlkappen
- Schnellaufheizung zuschaltbar
- FloodLight™ Beleuchtung
- Leichtreinigungstür und -ausstattung
- Glatte Innenwände aus Longclean-Emaille
- IsoFront® Top
- Kindersicherung
- Automatische Abschaltung für Backofen
- Kühlgebläse
- FlexiRunners™ – Vollauszug (3 Paar)
- Tastensperre
- Demo-Mode

Nischenmaße (H x B x T in mm)
600 x 560 x 550

PSGBOV110D000003

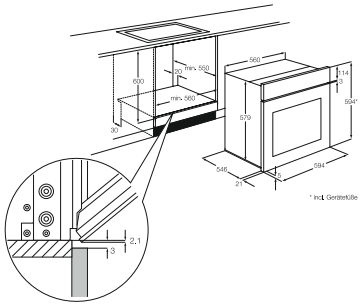

COMPETENCE EP3313091M

Sauberkeit für höchste Ansprüche in der Küche

Das Pyroluxe®Plus Selbstreinigungssystem lässt die Rückstände im Backofeninnenraum bei Hitze zu Asche zerfallen. Ein einfaches Auswischen mit einem feuchten Tuch genügt.

- **MaxiKlasse™ Backofen mit extra großem Garraum**
- **ThermiC°Air Heißluftsystem für höhere Leistung und bessere Energieeffizienz**
- **OptiSight™ Display für mehr Überblick und Kontrolle über den Garvorgang**
- **SoftMotion™ für ein sanftes, leises Schließen der Tür**

- SoftMotion™ Soft-Einzug
- Beheizungsarten: 8
- Elektronikuhr integriert
- Elektronische Temperaturregelung
- Versenkknebel
- FloodLight™ Beleuchtung
- Leichtreinigungstür und -ausstattung
- Glatte Innenwände aus Longclean-Emaille
- IsoFront® Top
- Kindersicherung
- Automatische Abschaltung für Backofen
- Kühlgebläse
- FlexiRunners™ – Backauszug (3 Paar)
- Demo-Mode
- Temperaturvorschlag je nach Beheizungsart
- Service-Codes

Nischenmaße (H x B x T in mm)
600 x 560 x 550

PSGBOV110D000003

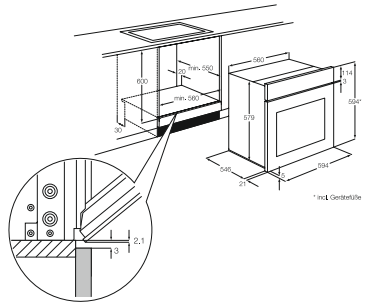

Einbauherde

COMPETENCE EP3003031M

reddot design award winner 2011

Sauberkeit für höchste Ansprüche in der Küche

Das Pyroluxe®Plus Selbstreinigungssystem lässt die Rückstände im Backofeninnenraum bei Hitze zu Asche zerfallen. Ein einfaches Auswischen mit einem feuchten Tuch genügt.

- **MaxiKlasse™ Backofen mit extra großem Garraum**
- **ThermiC°Air Heißluftsystem für höhere Leistung und bessere Energieeffizienz**
- **OptiSight™ Display für mehr Überblick und Kontrolle über den Garvorgang**
- Beheizungsarten: 8
- Elektronikuhr integriert
- Elektronische Temperaturregelung
- Versenkknebel
- FloodLight™ Beleuchtung
- Leichtreinigungstür und -ausstattung
- Glatte Innenwände aus Longclean-Emaille
- IsoFront® Top
- Kindersicherung
- Automatische Abschaltung für Backofen
- Kühlgebläse
- Demo-Mode
- Temperaturvorschlag je nach Beheizungsart
- Service-Codes

Nischenmaße (H x B x T in mm)
600 x 560 x 550

PSGBOV110D000003

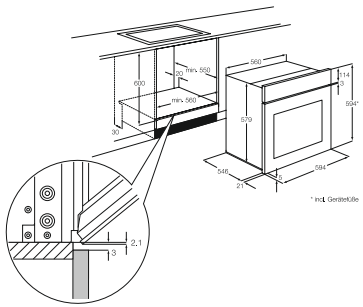

COMPETENCE EE4313291M

reddot design award winner 2011

Konstant perfekte Ergebnisse mit professionellem Backofen

Der MaxiKlasse™ Backofen mit extra großem Garraum verfügt über eine Kombination hochmoderner Funktionen, die gewährleisten, dass Ihnen jedes Gericht gleich gut und mit der perfekten Farbe und der idealen Kruste gelingt.

- **ThermiC°Air Heißluftsystem für höhere Leistung und bessere Energieeffizienz**
- **UniSight™ Display mit integrierter Elektronikuhr**
- **SoftMotion™ für ein sanftes, leises Schließen der Tür**
- SoftMotion™ Soft-Einzug
- Beheizungsarten: 8
- Elektronikuhr integriert
- Versenkknebel mit Edelstahlkappen
- FloodLight™ Beleuchtung
- Leichtreinigungstür und -ausstattung
- Glatte Innenwände aus Longclean-Emaille
- IsoFront® Plus
- Kühlgebläse
- FlexiRunners™ – Vollauszug (3 Paar)

Nischenmaße (H x B x T in mm)
600 x 560 x 550

PSGBOV110D000003

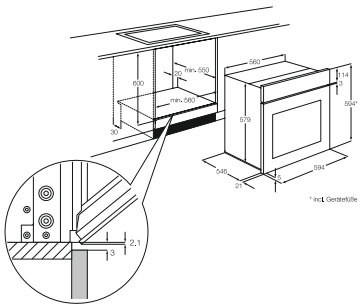

Einbauherd

COMPETENCE EE4313091M

reddot design award winner 2011

Konstant perfekte Ergebnisse mit professionellem Backofen

Der MaxiKlasse™ Backofen mit extra großem Garraum verfügt über eine Kombination hochmoderner Funktionen, die gewährleisten, dass Ihnen jedes Gericht gleich gut und mit der perfekten Farbe und der idealen Kruste gelingt.

- **ThermiC°Air Heißluftsystem für höhere Leistung und bessere Energieeffizienz**
- **UniSight™ Display mit integrierter Elektronikuhr**
- **SoftMotion™ für ein sanftes, leises Schließen der Tür**
- SoftMotion™ Soft-Einzug
- Beheizungsarten: 8
- Elektronikuhr integriert
- Versenkknebel mit Edelstahlkappen
- FloodLight™ Beleuchtung
- Leichtreinigungstür und -ausstattung
- Glatte Innenwände aus Longclean-Emaille
- IsoFront® Plus
- Kühlgebläse
- FlexiRunners™ – Vollauszug (3 Paar)

Nischenmaße (H x B x T in mm)
600 x 560 x 550

PSGBOV110D000003

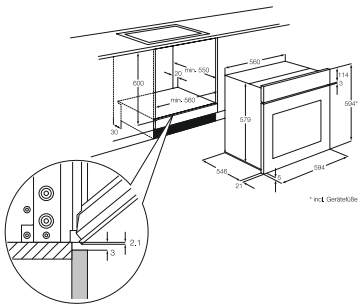

Einbauherd PlusSteam

COMPETENCE EE3013531M

Zugabe von Feuchtigkeit für großartigen Geschmack, Konsistenz und Farbe

Die PlusSteam Funktion erzeugt zu Beginn des Backvorgangs Dampf. Dadurch bleibt der Teig auf der Oberfläche feucht, die Backwaren bekommen eine goldene und schmackhafte Kruste und das Innere bleibt zart und weich.

- **MaxiKlasse™ Backofen mit extra großem Garraum**
- **ThermiC°Air Heißluftsystem für höhere Leistung und bessere Energieeffizienz**
- **UniSight™ Display mit integrierter Elektronikuhr**
- Beheizungsarten: 8
- Elektronikuhr integriert
- Versenkknebel
- FloodLight™ Beleuchtung
- Leichtreinigungstür und -ausstattung
- Glatte Innenwände aus Longclean-Emaille
- IsoFront® Plus
- Kühlgebläse
- FlexiRunners™ – Backauszug (3 Paar)

Nischenmaße (H x B x T in mm)
600 x 560 x 550

Lieferbar ab Juni 2015

PSGBOV110D000003

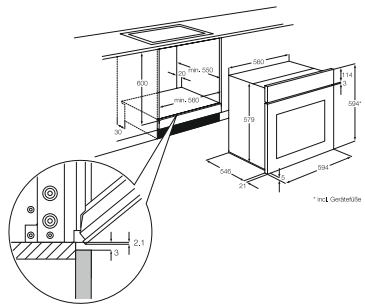

Einbauherd PlusSteam

COMPETENCE EE3013521M

NEU

Zugabe von Feuchtigkeit für großartigen Geschmack, Konsistenz und Farbe

Die PlusSteam Funktion erzeugt zu Beginn des Backvorgangs Dampf. Dadurch bleibt der Teig auf der Oberfläche feucht, die Backwaren bekommen eine goldene und schmackhafte Kruste und das Innere bleibt zart und weich.

- **MaxiKlasse™ Backofen mit extra großem Garraum**
- **ThermiC°Air Heißluftsystem für höhere Leistung und bessere Energieeffizienz**
- **UniSight™ Display mit integrierter Elektronikuhr**
- Beheizungsarten: 8
- Elektronikuhr integriert
- Versenkknebel
- FloodLight™ Beleuchtung
- Leichtreinigungstür und -ausstattung
- Glatte Innenwände aus Longclean-Emaille
- IsoFront® Plus
- Kühlgebläse
- FlexiRunners™ – Backauszug (3 Paar)

Nischenmaße (H x B x T in mm)
600 x 560 x 550

Lieferbar ab Juni 2015

PSGBOV110D000003

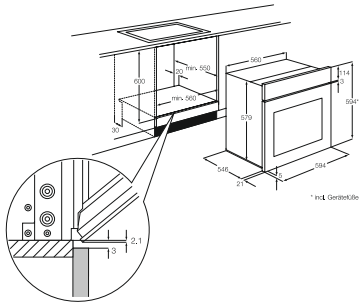

Einbauherd

COMPETENCE EE3313091M

reddot design award winner 2011

Konstant perfekte Ergebnisse mit professionellem Backofen

Der MaxiKlasse™ Backofen mit extra großem Garraum verfügt über eine Kombination hochmoderner Funktionen, die gewährleisten, dass Ihnen jedes Gericht gleich gut und mit der perfekten Farbe und der idealen Kruste gelingt.

- **ThermiC°Air Heißluftsystem für höhere Leistung und bessere Energieeffizienz**
- **UniSight™ Display mit integrierter Elektronikuhr**
- **SoftMotion™ für ein sanftes, leises Schließen der Tür**
- SoftMotion™ Soft-Einzug
- Beheizungsarten: 8
- Elektronikuhr integriert
- Versenkknebel
- FloodLight™ Beleuchtung
- Leichtreinigungstür und -ausstattung
- Glatte Innenwände aus Longclean-Emaille
- IsoFront® Plus
- Kühlgebläse
- FlexiRunners™ – Backauszug (3 Paar)

Nischenmaße (H x B x T in mm)
600 x 560 x 550

PSGBOV110D000003

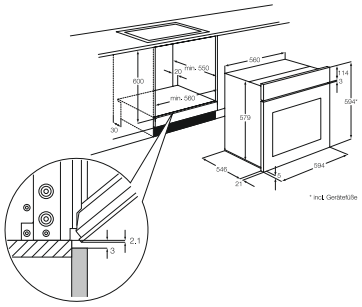

ProCombi Multi-Dampfgarer

COMPETENCE BS8314021M

Eine volle Geschmackserfahrung – perfekte Würze, Aromen und Konsistenz durch ProCombi

Mit dem ProCombi Multi-Dampfgarer können Sie eine neue Geschmackserfahrung erzielen. Mit der Verwendung von Dampf, der auch mit trockener Hitze kombiniert werden kann, liefert der ProCombi-Backofen perfekte Geschmacksnuancen, Aromen und Beschaffenheiten.

reddot design award winner 2011

- **Der MaxiKlasse™ Backofen mit KT Sensor**
- **ProSight Plus Klartext-Display mit Touch Control für eine komfortable und intuitive Backofenbedienung**
- SoftMotion™ Soft-Einzug
- Beheizungsarten: 24
- 100 Automatik-Rezepte
- Elektronikuhr integriert
- Elektronische Temperaturregelung
- Schnellaufheizung zuschaltbar
- FloodLight™ Beleuchtung
- Leichtreinigungstür und -ausstattung
- Glatte Innenwände aus Longclean-Emaille
- IsoFront® Plus
- Kindersicherung
- Automatische Abschaltung für Backofen
- Kühlgebläse
- Tastensperre
- Demo-Mode
- Memory-Funktion
- Temperaturvorschlag je nach Beheizungsart
- Service-Codes
- FlexiRunners™ – Vollauszug (3 Paar)

Nischenmaße (H x B x T in mm)
590 x 560 x 550

UVP € 2.679,– *

PSGBOV130D000017

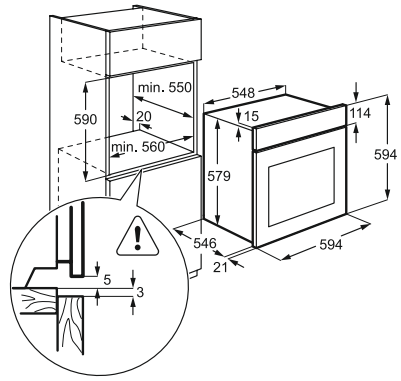

* unverbindliche Preisempfehlung inkl. 19% MwSt

COMPETENCE BP5014321M

Optimieren Sie Ihr Gar-ergebnis mit ThermiC°Steam

Mit der neuen Beheizungsart „Heißluft mit Dampfunterstützung", bei der zusätzlich Feuchtigkeit in den Garraum zugeführt wird, werden Ihre Speisen noch schonender gegart.

- **Sauberkeit für höchste Ansprüche durch das Pyroluxe®Plus Selbstreinigungssystem**
- **MaxiKlasse™ Backofen mit extra großem Garraum und Kerntemperatursensor**
- **OptiSight™ Display für mehr Überblick und Kontrolle über den Garvorgang**
- Beheizungsarten: 9
- Elektronikuhr integriert
- Elektronische Temperaturregelung
- Schnellaufheizung zuschaltbar
- Leichtreinigungstür und -ausstattung
- IsoFront® Top
- Kindersicherung
- Automatische Abschaltung für Backofen
- Kühlgebläse
- FlexiRunners™ – Vollauszug (3 Paar)
- Tastensperre
- Demo-Mode
- Temperaturvorschlag je nach Beheizungsart
- Service-Codes

ThermiC°Steam – Heißluft mit Dampfunterstützung
Für viele Rezepte ist Heißluft die ideale Beheizungsart. Während für einige Gerichte eine trockene Hitze unabdingbar ist, erzielt man bei anderen durch Zugabe von Feuchtigkeit erst so richtig hervorragende Ergebnisse, da das Gargut vor dem Austrocknen geschützt wird. Profiköche machen sich diesen Trick schon lange zunutze. Die neuen Backöfen von AEG mit ThermiC°Steam bieten nun auch Hobbyköchen diese Unterstützung zu Hause an. Egal, ob es ein saftiger Braten oder ein lockeres Brot sein darf, erst die knusprige Kruste macht diese Speisen zum wahren Genuss.

Die Bedienung ist denkbar einfach. Sie brauchen nur Wasser in die dafür vorgesehene Schublade füllen, die Beheizungsart „Heißluft mit Dampfunterstützung" auswählen und die Gardauer eingeben. Den Rest erledigt unser ThermiC°Steam Backofen von selbst.

Und für alle, die auch bei der anschließenden Reinigung des Backofens auf Unterstützung zählen möchten, ist unser ThermiC°Steam Backofen mit Pyroluxe®Plus Selbstreinigungssystem die perfekte Wahl.

Nischenmaße (H x B x T in mm)
600 x 560 x 550

UVP € 1.919,– *

PSGBOV130D000017

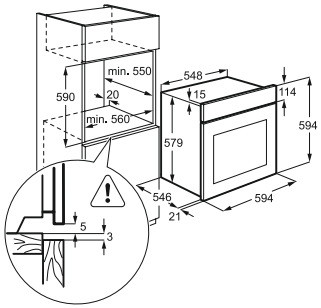

* unverbindliche Preisempfehlung inkl. 19% MwSt

COMPETENCE BP5313091M

Sauberkeit für höchste Ansprüche in der Küche

Das Pyroluxe®Plus Selbstreinigungssystem lässt die Rückstände im Backofeninnenraum bei Hitze zu Asche zerfallen. Ein einfaches Auswischen mit einem feuchten Tuch genügt.

- **MaxiKlasse™ Backofen mit extra großem Garraum**
- **ThermiC°Air Heißluftsystem für höhere Leistung und bessere Energieeffizienz**
- **OptiSight™ Display für mehr Überblick und Kontrolle über den Garvorgang**
- **SoftMotion™ für ein sanftes, leises Schließen der Tür**
- SoftMotion™ Soft-Einzug
- Beheizungsarten: 8
- Elektronikuhr integriert
- Elektronische Temperaturregelung
- Versenkknebel mit Edelstahlkappen
- Schnellaufheizung zuschaltbar
- FloodLight™ Beleuchtung
- Leichtreinigungstür und -ausstattung
- Glatte Innenwände aus Longclean-Emaille
- IsoFront® Top
- Kindersicherung
- Automatische Abschaltung für Backofen
- Kühlgebläse
- FlexiRunners™ – Vollauszug (3 Paar)
- Tastensperre
- Temperaturvorschlag je nach Beheizungsart

Nischenmaße (H x B x T in mm)
590 x 560 x 550

UVP € 1.679,– *

PSGBOV130D000017

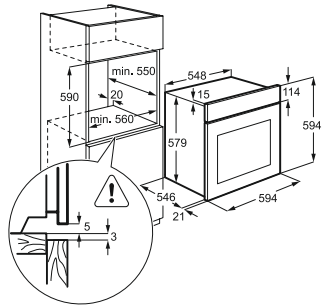

* unverbindliche Preisempfehlung inkl. 19% MwSt

COMPETENCE BE5014321M

Optimieren Sie Ihr Gar-ergebnis mit ThermiC°Steam

Mit der neuen Beheizungsart „Heißluft mit Dampfunterstützung", bei der zusätzlich Feuchtigkeit in den Garraum zugeführt wird, werden Ihre Speisen noch schonender gegart.

- **MaxiKlasse™ Backofen mit extra großem Garraum und Kerntemperatursensor**
- **OptiSight™ Display für mehr Überblick und Kontrolle über den Garvorgang**

- Beheizungsarten: 9
- Elektronikuhr integriert
- Elektronische Temperaturregelung
- Schnellaufheizung zuschaltbar
- Leichtreinigungstür und -ausstattung
- Glatte Innenwände aus Longclean-Emaille
- IsoFront® Plus
- Kindersicherung
- Automatische Abschaltung für Backofen
- Kühlgebläse
- FlexiRunners™ – Vollauszug (3 Paar)
- Tastensperre
- Demo-Mode
- Temperaturvorschlag je nach Beheizungsart
- Service-Codes

ThermiC°Steam – Heißluft mit Dampfunterstützung
Für viele Rezepte ist Heißluft die ideale Beheizungsart. Während für einige Gerichte eine trockene Hitze unabdingbar ist, erzielt man bei anderen durch Zugabe von Feuchtigkeit erst so richtig hervorragende Ergebnisse, da das Gargut vor dem Austrocknen geschützt wird. Profiköche machen sich diesen Trick schon lange zunutze. Die neuen Backöfen von AEG mit ThermiC°Steam bieten nun auch Hobbyköchen diese Unterstützung zu Hause an. Egal, ob es ein saftiger Braten oder ein lockeres Brot sein darf, erst die knusprige Kruste macht diese Speisen zum wahren Genuss.

Die Bedienung ist denkbar einfach. Sie brauchen nur Wasser in die dafür vorgesehene Schublade füllen, die Beheizungsart „Heißluft mit Dampfunterstützung" auswählen und die Gardauer eingeben. Den Rest erledigt unser ThermiC°Steam Backofen von selbst.

Nischenmaße (H x B x T in mm)
590 x 560 x 550

UVP € 1.579,– *

PSGBOV130D000017

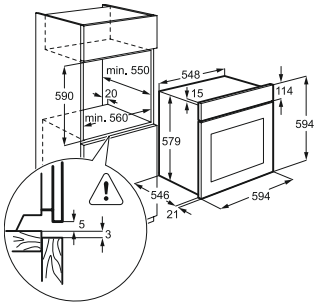

* unverbindliche Preisempfehlung inkl. 19% MwSt

COMPETENCE BE4313091M

Konstant perfekte Ergebnisse mit professionellem Backofen

Der MaxiKlasse™ Backofen mit extra großem Garraum verfügt über eine Kombination hochmoderner Funktionen, die gewährleisten, dass Ihnen jedes Gericht gleich gut und mit der perfekten Farbe und der idealen Kruste gelingt.

- **UniSight™ Display mit integrierter Elektronikuhr**
- **SoftMotion™ für ein sanftes, leises Schließen der Tür**
- **IsoFront® Plus für eine stets kühle Backofentür (max. 30°C über der Raumtemperatur)**

- SoftMotion™ Soft-Einzug
- Beheizungsarten: 8
- Elektronikuhr integriert
- Versenkknebel
- FloodLight™ Beleuchtung
- Leichtreinigungstür und -ausstattung
- Glatte Innenwände aus Longclean-Emaille
- IsoFront® Plus
- Kühlgebläse
- FlexiRunners™ – Vollauszug (3 Paar)

Nischenmaße (H x B x T in mm)
590 x 560 x 550

UVP € 1.159,– *

PSGBOV130D000017

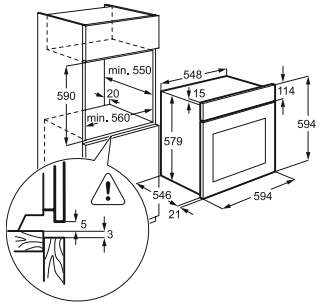

* unverbindliche Preisempfehlung inkl. 19% MwSt

Herde/Backöfen Sonderzubehör

Perfekte Ergebnisse zu Hause

Wie unsere Herde, mit denen Sie zu Hause die Vorzüge von Profi-Technologien genießen, basiert unser Zubehör auf exklusivem Insiderwissen – vom speziellen Kochgeschirr, das die Fähigkeiten unserer Herde optimal nutzt, bis hin zu Produkten, mit denen Sie aus unseren Geräten immer das Beste herausholen.

Passend für alle Einbauherde und Einbaubacköfen**

FlexiRunners™ – Super Clean Vollauszug(1 Paar) *

Ausstattung

Vollauszug mit Teleskopschienen und Super Clean Beschichtung – für eine Ebene.

Technische Informationen

PNC
944 189 354

FlexiRunners™ – Vollauszug (1 Paar) *

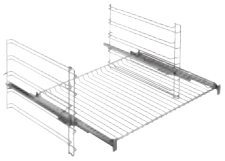

Ausstattung

Vollauszug mit Teleskopschienen – für eine Ebene.

Technische Informationen

PNC
944 189 352

FlexiRunners™ – Backauszug (1 Paar) *

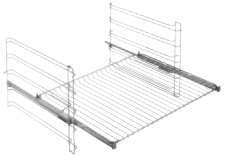

Ausstattung

Backauszug mit Teleskopschienen – für eine Ebene.

Technische Informationen

PNC
944 189 351

* Einhängegitter und Rost nicht im Lieferumfang enthalten.
** ausgenommen BS8304021M und BS7304021M

Passend für alle Einbauherde und Einbaubacköfen

Super Clean Backblech *

Ausstattung

Ideal zum Backen, z.B. von Kuchen oder Plätzchen.

B x T x H in cm:
46,6 x 38,5 x 2,5

Technische Informationen

PNC
944 189 365

Backblech

Ausstattung

Ideal zum Backen, z.B. von Kuchen oder Plätzchen. Durch Glattemaille einfach zu reinigen und schnittfest.

B x T x H in cm:
46,6 x 38,5 x 2,5

Technische Informationen

PNC
944 189 364

Super Clean Brat- und Fettpfanne *

Ausstattung

Für Kuchen und zum Backen, Grillen und Überbacken großer Mengen.

B x T x H in cm:
46,6 x 38,5 x 4,23

Technische Informationen

PNC
944 189 367

OptiTray™ – Backblech inkl. Backblechteiler

Ausstattung

Ideal für die Zubereitung unterschiedlicher Kuchen oder Pizzabeläge auf einem Blech.

B x T x H in cm:
46,6 x 38,5 x 2,5

Technische Informationen

PNC
944 189 375

Passend für alle Einbauherde und Einbaubacköfen

Brat- und Fettpfanne

Ausstattung

Für Kuchen und zum Backen, Grillen und Überbacken großer Mengen. Durch Glattemaille einfach zu reinigen und schnittfest.

B x T x H in cm:
46,6 x 38,5 x 4,2

Technische Informationen

PNC
944 189 366

Pizzastein

Ausstattung

Mit dem Pizzastein und Heißluft lassen sich im Handumdrehen krosse Pizzen wie vom Italiener, Brot oder Fladenbrot perfekt zubereiten.

B x T x H in cm:
43,5 x 35,5 x 1,4

Technische Informationen

PNC
944 189 372

Patisserie-Profibackblech gelocht

Ausstattung

Patiesserie-Profibackblech gelocht. Ideal zum Backen, z.B. von Brot und Brötchen.

Technische Informationen

PNC
944 189 371

* Zusätzlich mit einer Antihaftbeschichtung, wodurch Backhilfen wie Backpapier, einfetten etc. in den meisten Fällen unnötig werden. Zum Reinigen genügt warmes Wasser und ein weicher Schwamm.

Sonderzubehör / Einbauherde/-backöfen

Zubehör für ProCombi Multi-Dampfgarer

FlexiRunners™ – Vollauszug für ProCombi (1 Paar) *

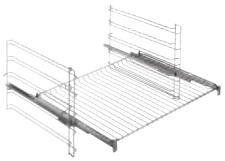

Ausstattung

Vollauszug mit Teleskop-schienen für ProCombi Multi-Dampfgarer – für eine Ebene.

Technische Informationen

PNC
944 189 355

Garbehälterset Multi-Dampfgarer

Ausstattung

Ideal zum Dampfgaren, geeignet z.B. für Gemüse, Fisch, Knödel und in Kombination mit ungeloch-tem Garbehälter zum Auffangen des Suds.

(gelocht und ungelocht)

Technische Informationen

PNC
940 304 208

Profi-Steam-Set

Ausstattung

Dieses mehrteilige Koch-geschirr eignet sich für alle Arten des Dampfgarens.

Technische Informationen

PNC
940 304 218

* Einhängegitter und Rost nicht im Lieferumfang enthalten.

Übersicht / Einbauherde mit Pyrolyse

	Einbauherde			
COMPETENCE	EP7314031M	EP5313291M	EP3313091M	EP3003031M
EU-Daten				
Energieeffizienzindex (EEI_{cavity})	81,2	103,5	103,5	103,5
Energieffizienzklasse	A+	A	A	A
Energieverbrauch konventionell (kWh)	0,99	0,99	0,99	0,99
Energieverbrauch Heißluft (kWh)	0,69	0,88	0,88	0,88
Anzahl der Garräume	1	1	1	1
Wärmequelle	Elektro	Elektro	Elektro	Elektro
Nettovolumen (l)	71	71	71	71
Ausstattung				
MaxiKlasse™	•	•	•	•
Pyroluxe®Plus	•	•	•	•
Pyroluxe®Plus Erinnerungsfunktion	•	•		
SoftMotion™ – Soft-Einzug	•	•	•	
ProSight / OptiSight / UniSight™	• / – / –	– / • / –	– / • / –	– / • / –
Automatikrezepte / Automatik-Programme	20			
Versenkknebel mit Edelstahlkappen / Versenkknebel	• / –	• / –	– / •	– / •
4 elektronische Kochstellen mit Ankochautomatik	•	•		•
4 stufenlos regelbare Kochzonen			•	
Automatische Abschaltung für Backofen	•	•	•	•
Beleuchtete Funktionsanzeigen / Beleuchtete Kochstellenanzeigen	– / •	– / •	– / •	– / •
Türkontaktschalter für Licht	•	•		
Leichtreinigungstür und -ausstattung	•	•	•	•
Antifinger Edelstahl-Beschichtung	•	•	•	•
Grillheizstab abklappbar / Grillheizstab	– / •	– / •	– / •	– / •
Türverglasung	IsoFront® Top	IsoFront® Top	IsoFront® Top	IsoFront® Top
Kühlgebläse	•	•	•	•
Elektronische Türverriegelung / Kindersicherung	• / •	• / •	• / -	• / -
Backtabelle / Anzeige der Einschubebenen	• / •	• / •	• / •	• / •
Beheizungsarten: Heißluft mit Ringheizkörper, Pizzastufe, Ober-/Unterhitze, Unterhitze getrennt schaltbar, Grillstufe 2, Heißluftgrillen, Auftauen	•	•	•	•
Zusätzliche Beheizungsart: Grillstufe 1	•	•	•	•
Zusätzliche Beheizungsart: Heißluft mit Ringheizkörper Plus				
Zusätzliche Beheizungsarten: Warmhalten, Bio-Garen, Tiefkühlgerichte, ÖKO Braten, Feuchte Heißluft	•			
Schnellaufheizung zuschaltbar	•	•		
Garraumbeleuchtung (W, Halogen)	65	40	40	40
Backblech(e) / Universalblech(e) / Fettpfanne(n) / Kombirost(e)	1 / 1 / – / 1	1 / 1 / 1 / 1	1 / – / 1 / 1	1 / – / 1 / 1
Kerntemperatursensor	•			
FlexiRunners™	Vollauszug (3 Paar)	Vollauszug (3 Paar)	Backauszug (3 Paar)	
Technische Daten				
Höhe x Breite x Tiefe (mm)	594 x 594 x 567	594 x 594 x 567	594 x 594 x 567	594 x 594 x 567
Anschlusswert (W)	11300	11300	11300	11300
Spannung (V)	230 / 400	230 / 400	230 / 400	230 / 400

Übersicht / Einbauherde ohne Pyrolyse

	Einbauherde				
	EE4313291M	EE4313091M	EE3013531M	EE3013521M	EE3313091M
	103,5	103,5	103,5	103,5	103,5
	A	A	A	A	A
	0,99	0,99	0,99	0,99	0,99
	0,88	0,88	0,88	0,88	0,88
	1	1	1	1	1
	Elektro	Elektro	Elektro	Elektro	Elektro
	71	71	71	71	71
	•	•	•	•	•
	•	•			•
	– / – / •	– / – / •	– / – / •	– / – / •	– / – / •
	• / –	• / –	– / •	– / •	– / •
	•		•		
		•		•	•
	• / •	• / •	• / •	• / •	• / •
	•	•	•	•	•
	•	•	•	•	•
	• / –	• / –	• / –	• / –	• / –
	IsoFront® Plus	IsoFront® Plus	IsoFront® Plus	IsoFront® Plus	IsoFront® Plus
	•	•	•	•	•
	• / •	• / •	• / •	• / •	• / •
	•	•	•	•	•
	•	•			•
			•	•	
	40	40	40	40	40
	1 / 1 / 1 / 1	1 / 1 / 1 / 1	1 / – / 1 / 1	1 / – / 1 / 1	1 / – / 1 / 1
	Vollauszug (3 Paar)	Vollauszug (3 Paar)	Backauszug (3 Paar)	Backauszug (3 Paar)	Backauszug (3 Paar)
	594 x 594 x 567	594 x 594 x 567	594 x 594 x 567	594 x 594 x 567	594 x 594 x 567
	11300	11300	11300	11300	11300
	230 / 400	230 / 400	230 / 400	230 / 400	230 / 400

Übersicht/ProCombi Multi-Dampfgarer/Einbaubacköfen mit Pyrolyse

Einbaubacköfen

COMPETENCE	BS8314021M	BP5014321M	BP5313091M
EU-Daten			
Energieeffizienzindex (EEI_{cavity})	98,8	99,7	103,5
Energieffizienzklasse	A	A	A
Energieverbrauch konventionell (kWh)	1,09	0,93	0,99
Energieverbrauch Heißluft (kWh)	0,83	0,85	0,88
Anzahl der Garräume	1	1	1
Wärmequelle	Elektro	Elektro	Elektro
Nettovolumen (l)	70	72	71
Ausstattung			
MaxiKlasse™	•	•	•
Pyroluxe®Plus		•	•
Pyroluxe®Plus Erinnerungsfunktion		•	•
SoftMotion™ – Soft-Einzug	•		•
ProSight Plus / ProSight / OptiSight / UniSight™	• / – / – / –	– / – / • / –	– / – / • / –
Automatikrezepte / Automatik-Programme	100 / –		
Versenkknebel mit Edelstahlkappen / Versenkknebel		– / •	• / –
Automatische Abschaltung für Backofen	•	•	•
Beleuchtete Funktionsanzeigen			
Türkontaktschalter für Licht	•		•
Leichtreinigungstür und -ausstattung	•	•	•
Antifinger Edelstahl-Beschichtung	•	•	•
Grillheizstab abklappbar / Grillheizstab	– / •	– / •	– / •
Türverglasung	IsoFront® Plus	IsoFront® Top	IsoFront® Top
Kühlgebläse	•	•	•
Elektronische Türverriegelung / Kindersicherung	– / •	• / •	• / •
Backtabelle / Anzeige der Einschubebenen	• / •	• / •	• / •
Beheizungsarten: Heißluft mit Ringheizkörper, Pizzastufe, Ober-/Unterhitze, Unterhitze getrennt schaltbar, Grillstufe 1, Grillstufe 2, Heißluftgrillen, Auftauen	•	•	•
Zusätzliche Beheizungsarten: Warmhalten, Bio-Garen, Tiefkühlgerichte, ÖKO Braten, Feuchte Heißluft	•		
Zusätzliche Beheizungsart: Heißluft mit Dampfunterstützung		•	
Zusätzliche Beheizungsarten: VITAL-Dampfgaren, INTERVALL Plus-Dampfgaren, ÖKO Dampf	•		
Zusätzliche Beheizungsart: Regenerieren	•		
Zusätzliche Beheizungsarten: Gärstufe, Brotbackstufe, Gratinieren, Einkochen, Dörren, Tellerwärmen	•		
Schnellaufheizung zuschaltbar	•	•	•
Garraumbeleuchtung (W, Halogen)	65	40	40
Backblech(e) / Universalblech(e) / Fettpfanne(n) / Kombirost(e)	2 / – / 1 / 2	1 / – / 1 / 1	1 / 1 / 1 / 1
Edelstahl-Garbehälterset, 1 Reinigungsschwamm, Dampfrosette	•		
Kerntemperatursensor	•	•	
FlexiRunners™	Vollauszug (3 Paar)	Vollauszug (3 Paar)	Vollauszug (3 Paar)
Technische Daten			
Höhe x Breite x Tiefe (mm)	594 x 594 x 567	594 x 594 x 568	594 x 594 x 567
Anschlusskabel mit Stecker (m)	1,5	1,5	1,5
Anschlusswert (W)	3500	3380	3500
Spannung (V)	220–240	230	220–240

Übersicht / Einbaubacköfen ohne Pyrolyse

Einbaubacköfen

BE5014321M	BE4313091M
99,7	103,5
A	A
0,93	0,99
0,85	0,88
1	1
Elektro	Elektro
72	71
•	•
	•
– / – / • / –	– / – / – / •
– / •	• / –
•	
	•
•	•
•	•
• / –	• / –
IsoFront® Plus	IsoFront® Plus
•	•
– / •	
• / •	• / •
•	•
•	
•	
40	40
1 / – / 1 / 1	1 / 1 / 1 / 1
•	
Vollauszug (3 Paar)	Vollauszug (3 Paar)
594 x 594 x 568	594 x 594 x 567
1,5	1,5
3380	3500
230	220–240

Kochfelder

Es ist in erster Linie eine Frage der persönlichen Ansprüche, wenn man sich für ein Kochfeld entscheidet. Unsere Neue Kollektion bietet Ihnen eine große Bandbreite an Optionen. Glaskeramik- und Induktions-Kochfelder eröffnen Ihnen jedoch beim Kochen noch wesentlich raffiniertere Möglichkeiten.

Kochfelder

- Induktion
- MaxiSense®
- MaxiSense® Plus
- Bridge-Funktion
- Dreikreis-Kochzone/ Profi Dreikreiszone
- Zweikreis-Kochzone
- Bräterzone
- Direct-Control
- OptiHeat Control
- Öko-Timer
- CountUp Timer
- Stop & Go
- OptiFix™: einfaches Installationskonzept
- Hob²Hood-Funktion

Induktion

Die Induktions-Technologie ist die schnellste, sicherste und energieeffizienteste Art, auf einem Kochfeld zu kochen. Das Kochgefäß wird direkt erwärmt, ein Vorheizen ist nicht erforderlich. MaxiSense® Induktions-Kochfelder bieten mit ihrem schnittigen, glatten Design auch etwas fürs Auge – perfekt für die schönsten Küchen.

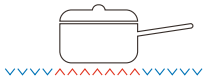

Induktions-Technologie
Spulen erzeugen ein Magnetfeld, das sich an die Größe und Form Ihres Kochgefäßes anpasst und nur dessen Boden erwärmt. Der umgebende Bereich bleibt kalt. Bis zu 90 Prozent der Energie wird zum Erhitzen Ihres Kochgefäßes genutzt.

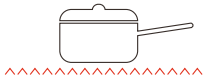

Herkömmliche Heiz-Technologien
Ein großer Teil der Energie geht verloren, indem der umliegende Kochbereich und die umgebende Luft mit aufgeheizt werden. Ein Gasherd nutzt nur 55 Prozent der aufgewendeten Energie dazu, das Kochgefäß zu erhitzen.

Nichts ist schneller
MaxiSense® Induktion ist einfach die schnellste Art zu kochen. Ein Topf Wasser lässt sich damit schneller zum Sieden bringen als auf einem vergleichbaren Gasherd oder einem herkömmlichen elektrischen Kochfeld.

Höchste Präzision
Die Hitze kann präzise und mit viel Feingefühl angepasst und geregelt werden – mal kraftvoll und dann wieder sanft genug, um direkt in einem Topf Schokolade zum Schmelzen zu bringen.

Besonders sicher
Alle AEG Induktions-Kochfelder verfügen über eine integrierte Kochgefäßerkennung. Sie registrieren die Größe und Form des Topfs und stellen so sicher, dass nur der Boden des Kochgefäßes erwärmt wird, während die Umgebung kühl bleibt und berührt werden kann.

MaxiSense® Plus – mit FlexiBridge

Die neuen Induktionskochfelder MaxiSense® Plus mit FlexiBridge-Funktion ermöglichen ganz unkompliziert das Zusammenschalten hintereinanderliegender Kochzonen. So entsteht aus bis zu vier einzelnen Zonen eine große Kochzone. Mit der ProCook-Funktion programmieren Sie die Kochzonen mit voreingestellten Temperaturen. Durch einfaches Verschieben des Kochgeschirrs auf den Kochzonen werden diese aktiviert.

Jede Kochzone liefert genau die gleiche Hitze
Das garantiert perfekt gleichmäßig gegarte Speisen in jeder Kombination. Mit den Standard-Einstellungen ist das Kochfeld in zwei gleich große Zonen eingeteilt. Alternativ kann aber auch eine große Pfanne genutzt werden, während auf der kleineren Zone eine Sauce oder ein Espresso zurbereitet wird. Durch das Zusammenschalten aller vier Kochzonen kann auch mit den größten Pfannen problemlos gekocht werden.

Erhitzen, Kochen, Warmhalten
Die innovative ProCook-Funktion ermöglicht es, eine „French Zone" einzurichten – drei verschiedene Kochzonen mit vordefinierten Einstellungen: Eine zum Erhitzen, eine zum Kochen und eine zum Warmhalten.

MaxiSense® Plus

Erleben Sie absolute Flexibilität beim Kochen mit sofort verfügbarer Hitze, präziser Steuerung, Anwenderfreundlichkeit und Sicherheit. Unsere breite Auswahl an MaxiSense® Plus Induktions-Kochfeldern bietet Ihnen beim Kreieren inspirierender Gerichte immer wieder überragende Leistung – und glänzt mit preisgekröntem Design.

Entdecken Sie die ultimative Flexibilität
Mit bis zu fünf verschiedenen Kochzonen bringen Sie auf der MaxiSense® Plus von kleinen bis hin zu extragroßen Kochgefäßen alles unter. Jetzt neu mit grafischer Anzeige der größten und kleinsten verwendbaren Topfgröße.

Bridge Funktion
Schalten Sie 2 einzelne Kochzonen zusammen – mit nur einem Temperaturwähler und einem Timer steuern Sie nun bequem beide Zonen gleichzeitig.

Präzise Touch-Bedienung
Hitzegrade können sofort ganz leicht und akkurat über die One-Touch-Steuerung angepasst werden.

Kochfelder

Direct-Control
Mit der Slider-Funktion kann die Kochstelle wie mit einem Regler nach oben oder unten durch Verschieben eingestellt werden. Selbstverständlich kann jede Leistungsstufe auch direkt angewählt werden. Diese Steuerung ist mit dem IF Design Award 2008 ausgezeichnet worden.

Intelligente Bedienung
Dank seiner einzigartigen integrierten Hob²Hood-Funktion bringt AEG Komfort beim Kochen ins Spiel: eine Hob²Hood fähige Haube wird automatisch durch das Kochfeld gesteuert und schaltet sich nach dem Kochen auch von selbst ab.

Bridge-Funktion
Per Tastendruck werden zwei hintereinanderliegende Kochzonen zusammengeschaltet und gemeinsam gesteuert. So können je nach Gericht die Kochzonen flexibel an Töpfe, Pfannen oder Bräter angepasst werden. Bei Bedarf sogar 2 Bräter parallel.

Kindersicherung
Die Kindersicherung deaktiviert das Kochfeld, so dass dieses nicht funktionsfähig ist und dadurch eine Fehlbedienung durch Kinder ausschließt. Vor dem nächsten Kochvorgang muss die Kindersicherung deaktiviert werden.

Stop & Go
Für kurze Unterbrechungen im Kochvorgang. Mit einem Tastendruck kann auf Warmhalten gestellt werden. Mit einem weiteren Tastendruck ist die ursprünglich gewählte Stufe wieder eingestellt.

Öko-Timer
Mit Restwärme Energie sparen – der Öko-Timer macht es möglich, indem er bereits vor Ablauf der eingestellten Zeit die Kochzone deaktiviert. So wird die vorhandene Restwärme effizient genutzt.

CountUp Timer
Zeigt die seit der Aktivierung der Kochstelle vergangene Zeit an und dient damit als Orientierung für den Kochvorgang.

OptiHeat Control
Zeigt in 3 Stufen die noch vorhandene Restwärme auf dem Kochfeld und warnt damit vor einer möglichen Verbrennungsgefahr.

OffSound Control
Über diese Funktion können Sie alle nicht sicherheitsrelevanten Signaltöne, die bei der Bedienung des Kochfeldes ertönen, abstellen.

Schutzboden
Durch den Einsatz des Schutzbodens ergeben sich Planungsfreiheiten für den Küchenplaner. Gleichzeitig wird damit der Sicherheitsabstand und die Belüftung der autarken Kochfelder sichergestellt. Die Planung einer Schublade unter einem autarken Kochfeld ist durch die Verwendung des Schutzbodens problemlos darstellbar.

OptiFix™
Mit der OptiFix™ Befestigung genügt ein einziger Schritt für den Einbau: einfach das Kochfeld ohne zusätzliche Befestigungselemente einsetzen – schnell und effizient.

Induktions-Kochfeld

HEM63401X-B

MaxiSense® Kochfeld mit passenden Zonen für jede Topfform

Die Kochzonen dieses Induktionskochfelds passen sich perfekt an die Größen und Formen der meisten Töpfe und Pfannen an. Sie müssen nur darauf achten, dass die Kreuzmarkierungen bedeckt sind.

Bridge-Funktion
Egal ob Sie zwei Standard-Kochzonen oder eine große Zone benötigen, mit der intelligenten Bridge-Funktion haben Sie jedes Mal die Wahl. Wenn die Funktion aktiviert ist, werden zwei Kochzonen automatisch zu einer zusammengelegt und können gemeinsam gesteuert werden. Egal ob Sie mehr Platz oder mehr Flexibilität benötigen, mit diesem Kochfeld haben Sie die Kontrolle.

- **DirectTouch für den direkten Zugriff und präzise Einstellungen**
- **OptiHeat Control: 3stufige Restwärmeanzeige zur Optimierung des Energieverbrauchs**
- **Power-Funktion für schnelle und intensive Erwärmung**
- **Induktionskochen, äußerst reaktionsschnell und präzise einstellbar**

- Herdgebundenes Kochfeld, kombinierbar mit einem Einbauherd oder Schaltkasten
- Beheizungsart: Induktion
- OptiFit Frame – Edelstahlrahmen
- Power-Funktion für die vorderen Kochzonen
- Stop & Go Funktion
- Bridge-Funktion – schaltet zwei hintereinanderliegende Kochzonen zusammen
- Elektronische Anzeigen für alle Kochzonen
- Elektronische Automatikkochstellen
- Automatische Topferkennung
- Öko-Timer
- CountUp-Timer
- Kurzzeitwecker
- OptiHeat Control – 3stufige Restwärmeanzeige
- OffSound Control
- Kindersicherung
- Verriegelungsfunktion
- Leistungsabhängige Abschaltautomatik
- OptiFix™: einfaches Installationskonzept
- Glasfarbe Schwarz

Ausschnittmaße (B x T in mm)
560 x 490

PSGBHO090D000045

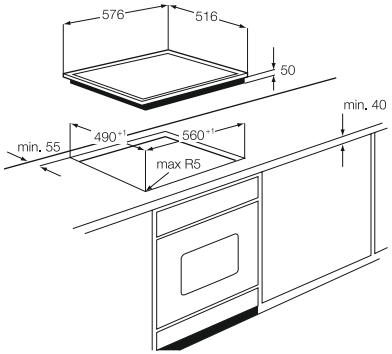

HEM63400X-B

Auf dem Kochfeld MaxiSense® Plus können Sie Ihr Kochgeschirr hinstellen, wo Sie möchten

Für größtmögliche Flexibilität passen sich die Kochzonen dieses Induktionskochfelds automatisch an Ihr Kochgeschirr an, sodass das Kochgeschirr unabhängig von seiner Größe oder Position stets gleichmäßig erhitzt wird.

- **DirectTouch für den direkten Zugriff und präzise Einstellungen**
- **Induktionskochen: unmittelbare Wärmeregelung und präzise Einstellungsmöglichkeiten**
- **Mehr Sicherheit dank der Technologie zur Erkennung von Induktionspfannen**
- Herdgebundenes Kochfeld, kombinierbar mit einem Einbauherd oder Schaltkasten
- Beheizungsart: Induktion
- OptiFit Frame – Edelstahlrahmen
- Power-Funktion für jede Kochzone
- Stop & Go Funktion
- Elektronische Anzeigen für alle Kochzonen
- Elektronische Automatikkochstellen
- Automatische Topferkennung
- Öko-Timer
- CountUp-Timer
- Kurzzeitwecker
- OptiHeat Control – 3stufige Restwärmeanzeige
- OffSound Control
- Kindersicherung
- Verriegelungsfunktion

Ausschnittmaße (B x T in mm)
560 x 490

PSGBHO090D000045

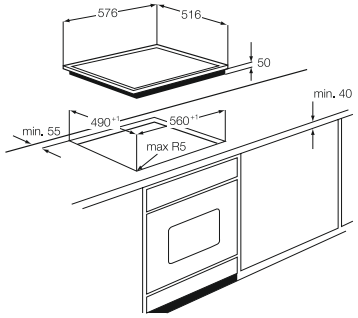

HE634259X-B

Induktionskochfeld – äußerst reaktionsschnell

Dank der Induktionstechnologie wird die Hitze sehr schnell und direkt im Topfboden erzeugt. Die schnellste Art zu kochen.

- **OptiHeat Control: 3stufige Restwärmeanzeige zur Optimierung des Energieverbrauchs**
- **Induktionskochfeld mit Bräterzone – für mehr Flexibilität beim Kochen**
- **OptiMix™ für die beste Backofen-Kochfeld-Kombination**
- **Öko-Timer für effiziente Energienutzung**
- **Der CountUp-Timer zeigt genau an, wie lange ein Gericht schon gart**
- Herdgebundenes Kochfeld, kombinierbar mit einem Einbauherd oder Schaltkasten
- Beheizungsart: Induktion
- OptiFit Frame – Edelstahlrahmen
- Power-Funktion für jede Kochzone
- Stop & Go Funktion
- Elektronische Anzeigen für alle Kochzonen
- Elektronische Automatikkochstellen
- Automatische Topferkennung
- Öko-Timer
- CountUp-Timer
- Kurzzeitwecker
- OptiHeat Control – 3stufige Restwärmeanzeige
- OffSound Control
- Kindersicherung
- Verriegelungsfunktion

Ausschnittmaße (B x T in mm)
560 x 490

PSGBHO090D000045

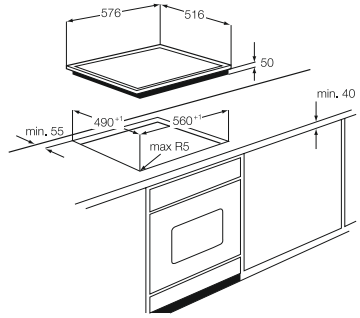

Induktions-Kochfeld / Breite 60 cm

HE634250F-B

Induktionskochfeld – äußerst reaktionsschnell

Dank der Induktionstechnologie wird die Hitze sehr schnell und direkt im Topfboden erzeugt. Die schnellste Art zu kochen.

- **OptiHeat Control: 3stufige Restwärmeanzeige zur Optimierung des Energieverbrauchs**
- **Induktionskochfeld mit Bräterzone – für mehr Flexibilität beim Kochen**
- **OptiMix™ für die beste Backofen-Kochfeld-Kombination**
- **Öko-Timer für effiziente Energienutzung**
- **Der CountUp-Timer zeigt genau an, wie lange ein Gericht schon gart**
- Herdgebundenes Kochfeld, kombinierbar mit einem Einbauherd oder Schaltkasten
- Beheizungsart: Induktion
- Facetten-Design
- Power-Funktion für jede Kochzone
- Stop & Go Funktion
- Elektronische Anzeigen für alle Kochzonen
- Elektronische Automatikkochstellen
- Automatische Topferkennung
- Öko-Timer
- CountUp-Timer
- Kurzzeitwecker
- OptiHeat Control – 3stufige Restwärmeanzeige
- OffSound Control
- Kindersicherung
- Verriegelungsfunktion

Ausschnittmaße (B x T in mm)
560 x 490

PSGBHO100D000044

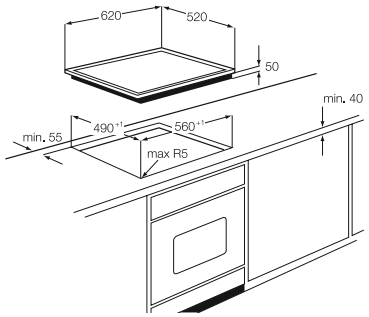

HE834080X-B

Professionelle Kochzonenbestückung mit Paella-Zone

Dank der professionellen Kochzonenbestückung bietet dieses Kochfeld eine Vielzahl von Optionen zum Kochen, darunter eine große zentrale Paella-Zone.

- **OptiMix™ für die beste Backofen-Kochfeld-Kombination**
- **Schnell reagierende Touch Control-Bedienelemente für präzise Temperaturwahl**
- **Professionelle Kochzonenbestückung mit Paella-Zone**
- **Ankochautomatik für schnelleres Kochen**
- **Öko-Timer für effiziente Energienutzung**
- Herdgebundenes Kochfeld, kombinierbar mit einem Einbauherd oder Schaltkasten
- Schnellaufglühende Kochzonen
- OptiFit Frame – Edelstahlrahmen
- Ansteuerung über Touch Control-Berührungssensor
- Stop & Go Funktion
- Elektronische Anzeigen für alle Kochzonen
- Elektronische Automatikkochstellen
- Öko-Timer
- CountUp-Timer
- Kurzzeitwecker
- OptiHeat Control – 3stufige Restwärmeanzeige
- OffSound Control
- Kindersicherung
- Verriegelungsfunktion

Ausschnittmaße (B x T in mm)
750 x 490

PSGBHO090D000044

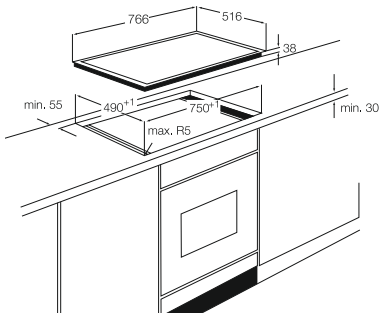

Kochfelder / Breite 60 cm

HE634079X-B

Bräter- und Dreikreiszone – für mehr Flexibilität beim Kochen

Dieses Kochfeld bietet eine Vielzahl von Optionen zum Kochen: es verfügt über modernste Funktionen sowie zwei normale Kochzonen, eine große Dreikreis-Kochzone und eine ovale Mehrzweckzone.

- **OptiMix™ für die beste Backofen-Kochfeld-Kombination**
- **Öko-Timer für effiziente Energienutzung**
- **OptiHeat Control: 3stufige Restwärmeanzeige zur Optimierung des Energieverbrauchs**
- Herdgebundenes Kochfeld, kombinierbar mit einem Einbauherd oder Schaltkasten
- Schnellaufglühende Kochzonen
- OptiFit Frame – Edelstahlrahmen
- Ansteuerung über Touch Control-Berührungssensor
- Stop & Go Funktion
- Elektronische Anzeigen für alle Kochzonen
- Elektronische Automatikkochstellen
- Öko-Timer
- CountUp-Timer
- Kurzzeitwecker
- OptiHeat Control – 3stufige Restwärmeanzeige
- OffSound Control
- Kindersicherung
- Verriegelungsfunktion

Ausschnittmaße (B x T in mm)
560 x 490

PSGBHO090D000043

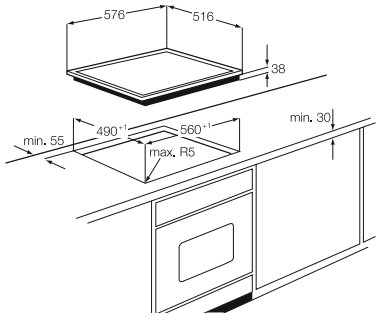

HE634070F-B

Bräter- und Dreikreiszone – für mehr Flexibilität beim Kochen

Dieses Kochfeld bietet eine Vielzahl von Optionen zum Kochen: es verfügt über modernste Funktionen sowie zwei normale Kochzonen, eine große Dreikreis-Kochzone und eine ovale Mehrzweckzone.

- **OptiMix™ für die beste Backofen-Kochfeld-Kombination**
- **Öko-Timer für effiziente Energienutzung**
- **OptiHeat Control: 3stufige Restwärmeanzeige zur Optimierung des Energieverbrauchs**
- Herdgebundenes Kochfeld, kombinierbar mit einem Einbauherd oder Schaltkasten
- Schnellaufglühende Kochzonen
- Facetten-Design
- Ansteuerung über Touch Control-Berührungssensor
- Stop & Go Funktion
- Elektronische Anzeigen für alle Kochzonen
- Elektronische Automatikkochstellen
- Öko-Timer
- CountUp-Timer
- Kurzzeitwecker
- OptiHeat Control – 3stufige Restwärmeanzeige
- OffSound Control
- Kindersicherung
- Verriegelungsfunktion
- Leistungsabhängige Abschaltautomatik

Ausschnittmaße (B x T in mm)
560 x 490

AAHO050D000014_korr

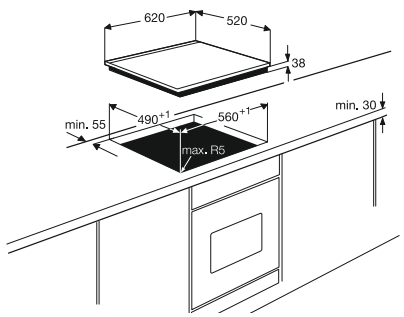

HE604079X-B

Große Flexibilität beim Kochen dank Bräter- und Dreikreiszone

Dieses Kochfeld bietet eine Vielzahl von Optionen zum Kochen: zwei normale Kochzonen, eine Dreikreis-Kochzone und eine ovale Mehrzweckkochzone.

- **Seitlich angeordnete Restwärmeanzeigen**
- **Kombinierte Regelung für Backofen und Kochfeld**
- Herdgebundenes Kochfeld, kombinierbar mit einem Einbauherd oder Schaltkasten
- Schnellaufglühende Kochzonen
- OptiFit Frame – Edelstahlrahmen
- Ansteuerung über Touch Control-Berührungssensor
- Restwärmeanzeige
- OptiFix: einfaches Installationskonzept

Ausschnittmaße (B x T in mm)
560 x 490

PSGBHO090D000043

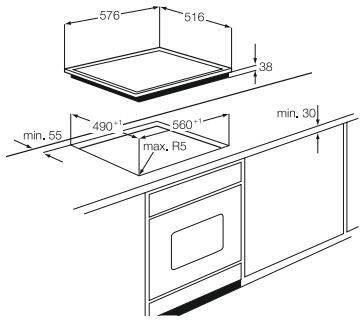

HE604070F-B

Große Flexibilität beim Kochen dank Bräter- und Dreikreiszone

Dieses Kochfeld bietet eine Vielzahl von Optionen zum Kochen: zwei normale Kochzonen, eine Dreikreis-Kochzone und eine ovale Mehrzweckkochzone.

- **Seitlich angeordnete Restwärmeanzeigen**
- **Kombinierte Regelung für Backofen und Kochfeld**
- Herdgebundenes Kochfeld, kombinierbar mit einem Einbauherd oder Schaltkasten
- Schnellaufglühende Kochzonen
- Facetten-Design
- Ansteuerung über Touch Control-Berührungssensor
- Restwärmeanzeige

Ausschnittmaße (B x T in mm)
560 x 490

AAHO050D000014_korr

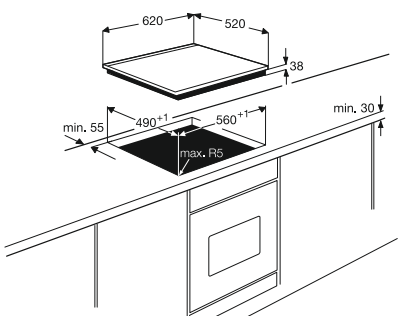

HKE845H0X-B

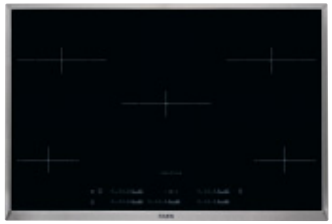

Auf dem Kochfeld MaxiSense® Plus können Sie Ihr Kochgeschirr hinstellen, wo Sie möchten

Für größtmögliche Flexibilität passen sich die Kochzonen dieses Induktionskochfelds automatisch an Ihr Kochgeschirr an, sodass das Kochgeschirr unabhängig von seiner Größe oder Position stets gleichmäßig erhitzt wird.

- **DirectTouch für den direkten Zugriff und präzise Einstellungen**
- **Induktionskochen: unmittelbare Wärmeregelung und präzise Einstellungsmöglichkeiten**
- **Mehr Sicherheit dank der Technologie zur Erkennung von Induktionspfannen**
- Autark-Kochfeld mit oben liegenden Bedienelementen
- Beheizungsart: Induktion
- **Hob²Hood-Funktion**
- OptiFit Frame – Edelstahlrahmen
- Direct-Control Kochzonen-Ansteuerung
- Power-Funktion für jede Kochzone
- Stop & Go Funktion
- Elektronische Anzeigen für alle Kochzonen
- Elektronische Automatikkochstellen
- Automatische Topferkennung
- Öko-Timer
- CountUp-Timer
- Kurzzeitwecker
- OptiHeat Control – 3stufige Restwärmeanzeige
- OffSound Control
- Kindersicherung

Ausschnittmaße (B x T in mm)
750 x 490

UVP € 1.779,– *

PSGBHO130D000135

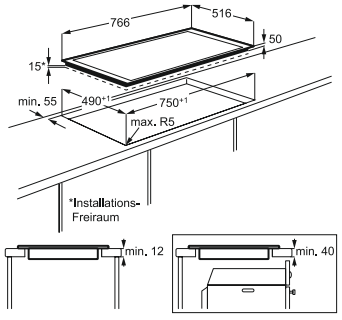

HK854401X-B

Auf dem Kochfeld MaxiSense® Plus können Sie Ihr Kochgeschirr hinstellen, wo Sie möchten

Für größtmögliche Flexibilität passen sich die Kochzonen dieses Induktionskochfelds automatisch an Ihr Kochgeschirr an, sodass das Kochgeschirr unabhängig von seiner Größe oder Position stets gleichmäßig erhitzt wird.

- **DirectTouch für den direkten Zugriff und präzise Einstellungen**
- **Induktionskochen: unmittelbare Wärmeregelung und präzise Einstellungsmöglichkeiten**
- **Mehr Sicherheit dank der Technologie zur Erkennung von Induktionspfannen**
- Autark-Kochfeld mit oben liegenden Bedienelementen
- Beheizungsart: Induktion
- **Hob²Hood-Funktion**
- OptiFit Frame – Edelstahlrahmen
- Direct-Control Kochzonen-Ansteuerung
- Power-Funktion für jede Kochzone
- Stop & Go Funktion
- Elektronische Anzeigen für alle Kochzonen
- Elektronische Automatikkochstellen
- Automatische Topferkennung
- Öko-Timer
- CountUp-Timer
- Kurzzeitwecker
- OptiHeat Control – 3stufige Restwärmeanzeige
- OffSound Control
- Kindersicherung

Ausschnittmaße (B x T in mm)
750 x 490

UVP € 1.749,– *

PSGBHO130D000084

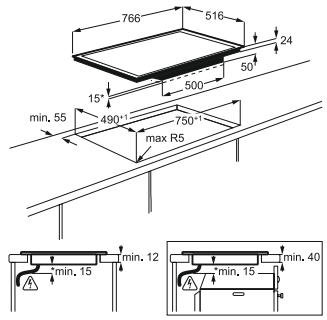

* unverbindliche Preisempfehlung inkl. 19% MwSt

Autark-Kochfelder / Breite 70 cm

HD544007X-B

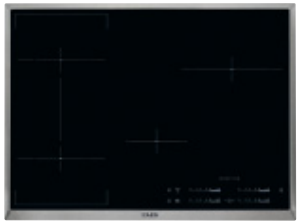

Auf dem Kochfeld MaxiSense® Plus können Sie Ihr Kochgeschirr hinstellen, wo Sie möchten

Für größtmögliche Flexibilität passen sich die Kochzonen dieses Induktionskochfelds automatisch an Ihr Kochgeschirr an, sodass das Kochgeschirr unabhängig von seiner Größe oder Position stets gleichmäßig erhitzt wird.

- **Extragroße MaxiZonen – ideal für große und längliche Töpfe**
- **DirectTouch für den direkten Zugriff und präzise Einstellungen**
- **Induktionskochen: unmittelbare Wärmeregelung und präzise Einstellungsmöglichkeiten**
- Autark-Kochfeld mit oben liegenden Bedienelementen
- Beheizungsart: Induktion
- **Hob²Hood-Funktion**
- OptiFit Frame – Edelstahlrahmen
- Direct-Control Kochzonen-Ansteuerung
- Power-Funktion für jede Kochzone
- Stop & Go Funktion
- Elektronische Anzeigen für alle Kochzonen
- Elektronische Automatikkochstellen
- Automatische Topferkennung
- Öko-Timer
- CountUp-Timer
- Kurzzeitwecker
- OptiHeat Control – 3stufige Restwärmeanzeige
- OffSound Control
- Kindersicherung

Ausschnittmaße (B x T in mm)
680 x 490

UVP € 1.729,– *

PSGBHO130D000025

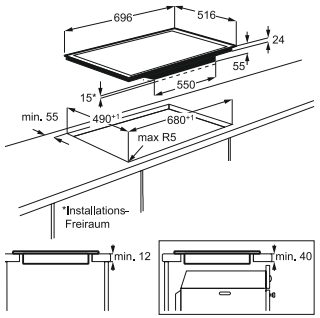

HKM76400X-B

Auf dem Kochfeld MaxiSense® Plus können Sie Ihr Kochgeschirr hinstellen, wo Sie möchten

Für größtmögliche Flexibilität passen sich die Kochzonen dieses Induktionskochfelds automatisch an Ihr Kochgeschirr an, sodass das Kochgeschirr unabhängig von seiner Größe oder Position stets gleichmäßig erhitzt wird.

- **Extragroße MaxiZonen – ideal für große und längliche Töpfe**
- **DirectTouch für den direkten Zugriff und präzise Einstellungen**
- **Induktionskochen: unmittelbare Wärmeregelung und präzise Einstellungsmöglichkeiten**
- Autark-Kochfeld mit oben liegenden Bedienelementen
- Beheizungsart: Induktion
- OptiFit Frame – Edelstahlrahmen
- Direct-Control Kochzonen-Ansteuerung
- Power-Funktion für jede Kochzone
- Stop & Go Funktion
- Elektronische Anzeigen für alle Kochzonen
- Elektronische Automatikkochstellen
- Automatische Topferkennung
- Öko-Timer
- CountUp-Timer
- Kurzzeitwecker
- OptiHeat Control – 3stufige Restwärmeanzeige
- OffSound Control
- Kindersicherung
- Verriegelungsfunktion

Ausschnittmaße (B x T in mm)
680 x 490

UVP € 1.749,– *

PSGBHO130D000025

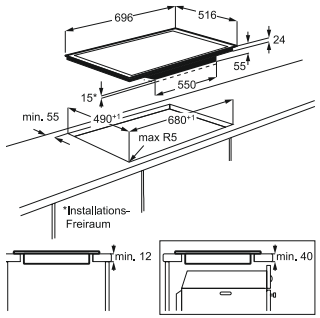

* unverbindliche Preisempfehlung inkl. 19% MwSt

Autark-Kochfelder / Breite 60 cm

HKE64450X-B

MaxiSense® Plus Kochfeld mit passenden Zonen für jede Topfform

Die Kochzonen dieses Induktionskochfelds passen sich perfekt an die Größen und Formen der meisten Töpfe und Pfannen an. Sie müssen nur darauf achten, dass die Kreuzmarkierungen bedeckt sind.

- **DirectTouch für den direkten Zugriff und präzise Einstellungen**
- **Bridge-Funktion – macht aus zwei Kochzonen eine Doppelzone**
- **Induktionskochen, äußerst reaktionsschnell und präzise einstellbar**
- Autark-Kochfeld mit oben liegenden Bedienelementen
- Beheizungsart: Induktion
- OptiFit Frame – Edelstahlrahmen
- Direct-Control Kochzonen-Ansteuerung
- Power-Funktion für jede Kochzone
- Stop & Go Funktion
- Elektronische Anzeigen für alle Kochzonen
- Elektronische Automatikkochstellen
- Automatische Topferkennung
- Öko-Timer
- CountUp-Timer
- Kurzzeitwecker
- OptiHeat Control – 3stufige Restwärmeanzeige
- OffSound Control
- Kindersicherung
- Verriegelungsfunktion

Ausschnittmaße (B x T in mm)
560 x 490

UVP € 1.629,– *

PSGBHO130D000024

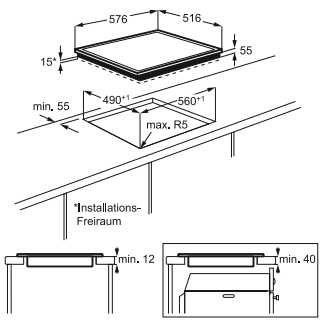

HK654259X-B

DirectTouch für den direkten Zugriff

Wählen Sie die gewünschten Einstellungen einfach und präzise per Fingerdruck. Durch das DirectTouch-System haben Sie einen direkten Zugriff auf alle Kochfeld-Bedienelemente.

- **Öko-Timer für effiziente Energienutzung**
- **Induktionskochfeld mit Bräterzone – für mehr Flexibilität beim Kochen**
- **Power-Funktion für schnelle und intensive Erwärmung**
- **OptiHeat Control: 3stufige Restwärmeanzeige zur Optimierung des Energieverbrauchs**
- Autark-Kochfeld mit oben liegenden Bedienelementen
- Beheizungsart: Induktion
- OptiFit Frame – Edelstahlrahmen
- Direct-Control Kochzonen-Ansteuerung
- Power-Funktion für jede Kochzone
- Stop & Go Funktion
- Elektronische Anzeigen für alle Kochzonen
- Elektronische Automatikkochstellen
- Automatische Topferkennung
- Öko-Timer
- CountUp-Timer
- Kurzzeitwecker
- OptiHeat Control – 3stufige Restwärmeanzeige
- OffSound Control
- Kindersicherung
- Verriegelungsfunktion

Ausschnittmaße (B x T in mm)
560 x 490

UVP € 1.569,– *

PSGBHO130D000024

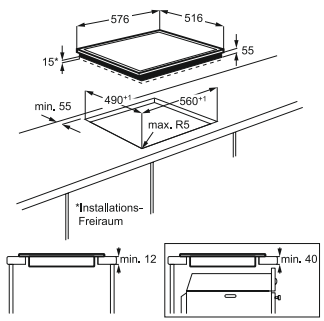

* unverbindliche Preisempfehlung inkl. 19% MwSt

Autark-Kochfeld / Breite 60 cm

HK654079X-B

DirectTouch für den direkten Zugriff

Wählen Sie die gewünschten Einstellungen einfach und präzise per Fingerdruck. Durch das DirectTouch-System haben Sie einen direkten Zugriff auf alle Kochfeld-Bedienelemente.

- **Öko-Timer für effiziente Energienutzung**
- **Bräter- und Dreikreiszone – für mehr Flexibilität beim Kochen**
- **OptiHeat Control: 3stufige Restwärmeanzeige zur Optimierung des Energieverbrauchs**
- Autark-Kochfeld mit oben liegenden Bedienelementen
- Schnellaufglühende Kochzonen
- OptiFit Frame – Edelstahlrahmen
- Direct-Control Kochzonen-Ansteuerung
- Stop & Go Funktion
- Elektronische Anzeigen für alle Kochzonen
- Elektronische Automatikkochstellen
- Öko-Timer
- CountUp-Timer
- Kurzzeitwecker
- OptiHeat Control – 3stufige Restwärmeanzeige
- OffSound Control
- Kindersicherung
- Verriegelungsfunktion
- Leistungsabhängige Abschaltautomatik

Ausschnittmaße (B x T in mm)
560 x 490

UVP € 1.079,– *

PSGBHO130D000019

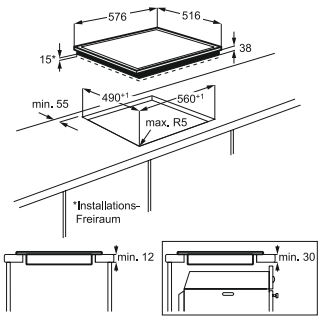

* unverbindliche Preisempfehlung inkl. 19% MwSt

Übersicht / Induktions-Kochfelder

Induktions-Kochfelder / Kochfelder

	HEM63401X-B MaxiSense® Plus	HEM63400X-B MaxiSense® Plus	HE634259X-B	HE634250F-B	HE834080X-B	HE634079X-B
Modell						
Herdgebunden	•	•	•	•	•	•
Autark						
Hauptmaterial						
Glaskeramik (schwarz)	•	•	•	•	•	•
Glaskeramik (grau)						
Glaskeramik (silber)						
Edelstahl						
Beheizungsart						
Induktion	•	•	•	•		
Strahlenheizkörper					•	•
Massekochfeld						
Rahmenvariante						
OptiFit Frame Edelstahlrahmen X	•	•	•		•	•
Facetten-Design F				•		
Vollintegrierbar I						
Bedienung						
Hob²Hood-Funktion						
Direct-Control						
Single-Control						
Griffsichere Schalter über die Herdknebel	•	•	•	•	•	•
Bedienkomfort						
Elektronische Anzeigen	•	•	•	•	•	•
Topferkennung	•	•	•	•		
Powerfunktion	•	•	•	•		
Power-Management	•	•	•	•		
Bridge-Funktion	•					
Automatikkochstellen	•	•	•	•	•	•
Stop & Go Funktion	•	•	•	•	•	•
Öko-Timer	•	•	•	•	•	•
CountUp Timer	•	•	•	•	•	•
Kurzzeitwecker	•	•	•	•	•	•
Restwärmeanzeige	•	•	•	•	•	•
OptiHeat Control	•	•	•	•	•	•
OffSound Control	•	•	•	•	•	•
Kindersicherung	•	•	•	•	•	•
Verriegelungsfunktion	•	•	•	•	•	•
Leistungsabhängige Abschaltautomatik	•	•	•	•	•	•
Sicherheits-Hauptschalter	•	•	•	•	•	•
Kochzonen-/ Kochplattenbestückung						
Anzahl Kochzonen/Kochplatten	4	4	4	4	4	4
Vorne links, Durchmesser (cm)	18 x 21	21	21	21	12/18	12/17,5/21
Vorne links, Leistung (kW)	2,3/3,2	2,3/3,2	2,3/3,7	2,3/3,7	0,7/1,7	0,8/1,6/2,3
Hinten links, Durchmesser (cm)	18 x 21	21	14,5	14,5	14,5	14,5
Hinten links, Leistung (kW)	2,3	2,3/3,2	1,4/2,5	1,4/2,5	1,2	1,2
Vorne Mitte, Durchmesser (cm)						
Vorne Mitte, Leistung (kW)						
Hinten Mitte, Durchmesser (cm)					14,5/21/27	
Hinten Mitte, Leistung (kW)					1,1/2,0/2,7	
Vorne rechts, Durchmesser (cm)	18 x 21	21	18	18		14,5
Vorne rechts, Leistung (kW)	2,3/3,2	2,3/3,2	1,8/2,8	1,8/2,8		1,2
Hinten rechts, Durchmesser (cm)	18 x 21	21	17/26,5	17/26,5	17/26,5	17/26,5
Hinten rechts, Leistung (kW)	2,3	2,3/3,2	2,3/3,2	2,3/3,2	1,4/2,2	1,5/2,4
Sonderzubehör – Schutzboden						
Technische Daten						
Geräte-Breite x Tiefe (mm)	576 x 516	576 x 516	576 x 516	620 x 520	766 x 516	576 x 516
Ausschnitt-Breite x Tiefe (mm)	560 x 490	560 x 490	560 x 490	560 x 490	750 x 490	560 x 490
Eintauch-Tiefe (mm)	50	50	50	50	38	38
Spannung (V)	220–240	220–240	220–240	220–240	220–240	220–240
Frequenz (Hz)	50/60	50/60	50/60	50/60	50/60	50/60
Anschlusswert (W)	7400	7400	7400	7400	7800	7100

Übersicht / Kochfelder

Kochfelder

	HE634070F-B	HE604079X-B	HE604070F-B
Modell			
Herdgebunden	•	•	•
Autark			
Hauptmaterial			
Glaskeramik (schwarz)	•	•	•
Glaskeramik (grau)			
Glaskeramik (silber)			
Edelstahl			
Beheizungsart			
Induktion			
Strahlenheizkörper	•	•	•
Massekochfeld			
Rahmenvariante			
OptiFit Frame Edelstahlrahmen X		•	
Facetten-Design F	•		•
Vollintegrierbar I			
Bedienung			
Hob²Hood-Funktion			
Direct-Control			
Single-Control			
Griffsichere Schalter über die Herdknebel	•	•	•
Bedienkomfort			
Elektronische Anzeigen	•		
Topferkennung			
Powerfunktion			
Power-Management			
Bridge-Funktion			
Automatikkochstellen	•		
Stop & Go Funktion	•		
Öko-Timer	•		
CountUp Timer	•		
Kurzzeitwecker	•		
Restwärmeanzeige	•		•
OptiHeat Control	•		
OffSound Control	•		
Kindersicherung	•		
Verriegelungsfunktion	•		
Leistungsabhängige Abschaltautomatik	•		
Sicherheits-Hauptschalter	•		
Kochzonen-/ Kochplattenbestückung			
Anzahl Kochzonen/Kochplatten	4	4	4
Vorne links, Durchmesser (cm)	12/17,5/21	12/17,5/21	12/17,5/21
Vorne links, Leistung (kW)	0,8/1,6/2,3	0,8/1,6/2,3	0,8/1,6/2,3
Hinten links, Durchmesser (cm)	14,5	14,5	14,5
Hinten links, Leistung (kW)	1,2	1,2	1,2
Vorne Mitte, Durchmesser (cm)			
Vorne Mitte, Leistung (kW)			
Hinten Mitte, Durchmesser (cm)			
Hinten Mitte, Leistung (kW)			
Vorne rechts, Durchmesser (cm)	14,5	14,5	14,5
Vorne rechts, Leistung (kW)	1,2	1,2	1,2
Hinten rechts, Durchmesser (cm)	17/26,5	17/26,5	17/26,5
Hinten rechts, Leistung (kW)	1,5/2,4	1,5/2,4	1,5/2,4
Sonderzubehör – Schutzboden			
Technische Daten			
Geräte-Breite x Tiefe (mm)	620 x 520	576 x 516	620 x 520
Ausschnitt-Breite x Tiefe (mm)	560 x 490	560 x 490	560 x 490
Eintauch-Tiefe (mm)	38	38	38
Spannung (V)	220–240	220–240	220–240
Frequenz (Hz)	50/60	50/60	50/60
Anschlusswert (W)	7100	7100	7100

Übersicht / Autark-Kochfelder

Autark-Kochfelder

	HKE845H0X-B MaxiSense® Plus	HK854401X-B MaxiSense® Plus	HD544007X-B MaxiSense® Plus	HKM76400X-B MaxiSense® Plus	HKE64450X-B MaxiSense® Plus	HK654259X-B
Modell						
Herdgebunden						
Autark	•	•	•	•	•	•
Hauptmaterial						
Glaskeramik (schwarz)	•	•	•	•	•	•
Glaskeramik (grau)						
Glaskeramik (silber)						
Edelstahl						
Beheizungsart						
Induktion	•	•	•	•	•	•
Strahlenheizkörper						
Massekochfeld						
Rahmenvariante						
OptiFit Frame Edelstahlrahmen X	•	•		•	•	•
Facetten-Design F			•			
Vollintegrierbar I						
Bedienung						
Hob²Hood-Funktion	•	•	•			
Direct-Control	•	•	•	•		•
Single-Control						
Griffsichere Schalter über die Herdknebel						
Bedienkomfort						
Elektronische Anzeigen	•	•	•	•	•	•
Topferkennung	•	•	•	•	•	•
Powerfunktion	•	•	•	•	•	•
Power-Management	•	•	•	•	•	•
Bridge-Funktion			•	•	•	
Automatikkochstellen	•	•	•	•	•	•
Stop & Go Funktion	•	•	•	•	•	•
Öko-Timer	•	•	•	•	•	•
CountUp Timer	•	•	•	•	•	•
Kurzzeitwecker	•	•	•	•	•	•
Restwärmeanzeige	•	•	•	•	•	•
OptiHeat Control	•	•	•	•	•	•
OffSound Control	•	•	•	•	•	•
Kindersicherung	•	•	•	•	•	•
Verriegelungsfunktion	•	•	•	•	•	•
Leistungsabhängige Abschaltautomatik	•	•	•	•	•	•
Sicherheits-Hauptschalter	•	•	•	•	•	•
Kochzonen-/ Kochplattenbestückung						
Anzahl Kochzonen/Kochplatten	5	4	4	4	4	4
Vorne links, Durchmesser (cm)	14,5	21	21	21	18/21	21
Vorne links, Leistung (kW)	1,4/2,5	2,3/3,2	2,3/3,2	2,3/3,2	2,3/3,2	2,3/3,7
Hinten links, Durchmesser (cm)	21	21	21	21	18/21	18
Hinten links, Leistung (kW)	2,3/3,2	2,3/3,2	2,3/3,2	2,3/3,2	2,3/3,2	1,8/2,8
Vorne Mitte, Durchmesser (cm)			14,5			
Vorne Mitte, Leistung (kW)			1,4/2,5			
Hinten Mitte, Durchmesser (cm)	21					
Hinten Mitte, Leistung (kW)	2,3/3,2					
Vorne rechts, Durchmesser (cm)	14,5	21		21	18/21	14,5
Vorne rechts, Leistung (kW)	1,4/2,5	2,3/3,2		2,3/3,2	2,3/3,2	1,4/2,5
Hinten rechts, Durchmesser (cm)	21	21	24	21	18/21	17/26,5
Hinten rechts, Leistung (kW)	2,3/3,2	2,3/3,2	2,3/3,6	2,3/3,2	2,3/3,2	2,3/3,2
Sonderzubehör – Schutzboden	PBOX-8-9MF	PBOX-7IR8I	PBOX-7IR8I	PBOX-7IR8I	PBOX-6IR	PBOX-6IR
Technische Daten						
Geräte-Breite x Tiefe (mm)	766 x 516	766 x 516	696 x 516	696 x 516	576 x 516	576 x 516
Ausschnitt-Breite x Tiefe (mm)	750 x 490	750 x 490	680 x 490	680 x 490	560 x 490	560 x 490
Eintauch-Tiefe (mm)	50	50	55	55	55	55
Spannung (V)	220–240	220–240	220–240	220–240	220–240	220–240
Frequenz (Hz)	50/60	50/60	50/60	50/60	50/60	50/60
Anschlusswert (W)	10600	7400	7400	7400	7400	7400

Übersicht / Autark-Kochfelder

Autark-Kochfelder

	HK654079X-B
Modell	
Autark	•
Hauptmaterial	
Glaskeramik (schwarz)	•
Beheizungsart	
Strahlenheizkörper	•
Rahmenvariante	
OptiFit Frame Edelstahlrahmen X	•
Bedienung	
Bedienkomfort	
Elektronische Anzeigen	•
Automatikkochstellen	•
Stop & Go Funktion	•
Öko-Timer	•
CountUp Timer	•
Kurzzeitwecker	•
Restwärmeanzeige	•
OptiHeat Control	•
OffSound Control	•
Kindersicherung	•
Verriegelungsfunktion	•
Leistungsabhängige Abschaltautomatik	•
Sicherheits-Hauptschalter	•
Kochzonen-/ Kochplattenbestückung	
Anzahl Kochzonen/Kochplatten	4
Vorne links, Durchmesser (cm)	12/17,5/21
Vorne links, Leistung (kW)	0,8/1,6/2,3
Hinten links, Durchmesser (cm)	14,5
Hinten links, Leistung (kW)	1,2
Vorne rechts, Durchmesser (cm)	14,5
Vorne rechts, Leistung (kW)	1,2
Hinten rechts, Durchmesser (cm)	17/26,5
Hinten rechts, Leistung (kW)	1,5/2,4
Sonderzubehör – Schutzboden	PBOX-6IR
Technische Daten	
Geräte-Breite x Tiefe (mm)	576 x 516
Ausschnitt-Breite x Tiefe (mm)	560 x 490
Eintauch-Tiefe (mm)	38
Spannung (V)	220–240
Frequenz (Hz)	50/60
Anschlusswert (W)	7100

Übersichtstabelle Herd-Sets

Kochfelder mit Induktion

Herde		HEM63401X-B ■ 4-fach Induktion	HEM63400X-B ■ 4-fach Induktion	HE634259X-B ■ 4-fach Induktion	HE634250F-B ■ 4-fach Induktion
EP7314031M ■ Pyroluxe®Plus ■ SoftMotion™ ■ ProSight ■ Versenkknebel mit Edelstahlkappen	Maxi Klasse™	**EPMX755739** inkl. FlexiRunners™ – Vollauszug (3 Paar) **Set-UVP 2.149,–**			
EP5313291M ■ Pyroluxe®Plus ■ SoftMotion™ ■ OptiSight ■ Versenkknebel mit Edelstahlkappen	Maxi Klasse™	**EPMX555739** inkl. FlexiRunners™ – Vollauszug (3 Paar) **Set-UVP 1.969,–**		**EPMX555139** inkl. FlexiRunners™ – Vollauszug (3 Paar) **Set-UVP 1.759,–**	**EPMF555139** inkl. FlexiRunners™ – Vollauszug (3 Paar) **Set-UVP 1.799,–**
EP3003031M ■ Pyroluxe®Plus ■ OptiSight ■ Versenkknebel	Maxi Klasse™		**EPMX335729** inkl. FlexiRunners™ – Backauszug (3 Paar) **Set-UVP 1.689,–**		
EE4313291M ■ SoftMotion™ ■ UniSight™ ■ Versenkknebel mit Edelstahlkappen	Maxi Klasse™	**EEMX455739** inkl. FlexiRunners™ – Vollauszug (3 Paar) **Set-UVP 1.739,–**		**EEMX455139** inkl. FlexiRunners™ – Vollauszug (3 Paar) **Set-UVP 1.529,–**	**EEMF455139** inkl. FlexiRunners™ – Vollauszug (3 Paar) **Set-UVP 1.559,–**
EE3013531M ■ PlusSteam ■ UniSight™ ■ Versenkknebel	Maxi Klasse™		**EEMX375729** inkl. FlexiRunners™ – Backauszug (3 Paar) **Set-UVP 1.579,–**		

Übersichtstabelle Herd-Sets

Kochfelder

Herde	HE834080X-B	HE634079X-B	HE634070F-B	HE604079X-B	HE604070F-B
	■ PROFI-Dreikreis-Kochzone	■ Elektronische Anzeigen	■ Elektronische Anzeigen	■ Mehrzweck-Kochzone	■ Mehrzweck-Kochzone
EP5313291M ■ Pyroluxe®Plus ■ SoftMotion™ ■ OptiSight ■ Versenkknebel mit Edelstahlkappen	Maxi Klasse™		**EPMX551339** inkl. FlexiRunners™ – Vollauszug (3 Paar) **Set-UVP 1.409,–**	**EPMF551339** inkl. FlexiRunners™ – Vollauszug (3 Paar) **Set-UVP 1.449,–**	
EP3313091M ■ Pyroluxe®Plus ■ SoftMotion™ ■ OptiSight ■ Versenkknebel	Maxi Klasse™				**EPMX351329** inkl. FlexiRunners™ – Backauszug (3 Paar) **Set-UVP 1.209,–**
EE4313291M ■ SoftMotion™ ■ UniSight™ ■ Versenkknebel mit Edelstahlkappen	Maxi Klasse™	**EEMX453439** inkl. FlexiRunners™ – Vollauszug (3 Paar) **Set-UVP 1.399,–**			
EE4313091M ■ SoftMotion™ ■ UniSight™ ■ Versenkknebel mit Edelstahlkappen	Maxi Klasse™			**EEMX451339** inkl. FlexiRunners™ – Vollauszug (3 Paar) **Set-UVP 1.129,–**	**EEMF451339** inkl. FlexiRunners™ – Vollauszug (3 Paar) **Set-UVP 1.159,–**
EE3013521M ■ PlusSteam ■ UniSight™ ■ Versenkknebel	Maxi Klasse™			**EEMX371329** inkl. FlexiRunners™ – Backauszug (3 Paar) **Set-UVP 1.029,–**	
EE3313091M/W/D ■ SoftMotion™ ■ UniSight™ ■ Versenkknebel	Maxi Klasse™			**EEMX351329** inkl. FlexiRunners™ – Backauszug (3 Paar) **Set-UVP 1.049,–**	**EEMF351329** inkl. FlexiRunners™ – Backauszug (3 Paar) **Set-UVP 1.079,–**

Übersichtstabelle Backofen-Sets

Autark-Kochfelder mit Induktion

Backöfen	HKE845H0X-B ■ 5-fach Induktion/Hob²Hood	HK854401X-B ■ 4-fach Induktion/Hob²Hood	HKM76400X-B ■ 4-fach Induktion	HKE64450X-B ■ 4-fach Induktion
BP5313091M ■ Pyroluxe®Plus ■ OptiSight ■ Versenkknebel Maxi Klasse™		**BPMX558739** inkl. FlexiRunners™ – Vollauszug (3 Paar)	**BPMX556739** inkl. FlexiRunners™ – Vollauszug (3 Paar)	**BPMX550739** inkl. FlexiRunners™ – Vollauszug (3 Paar)
BP5014321M ■ ThermiC°Steam ■ Pyroluxe®Plus ■ OptiSight ■ Versenkknebel Maxi Klasse™	**BPMX568839** inkl. FlexiRunners™ – Vollauszug (3 Paar)			**BPMX560739** inkl. FlexiRunners™ – Vollauszug (3 Paar)
ProBox Durch den Einsatz des Schutzbodens ergeben sich Planungsfreiheiten für den Küchenplaner. Gleichzeitig wird damit der Sicherheitsabstand und die Belüftung der autarken Kochfelder sichergestellt. Die Planung einer Schublade unter einem autarken Kochfeld ist durch die Verwendung des Schutzbodens problemlos darstellbar. 	**Sonderzubehör:** Schutzboden PBOX-8-9MF Bestellnummer 902 979 522	**Sonderzubehör:** Schutzboden PBOX-7IR8I Bestellnummer 944 189 314	**Sonderzubehör:** Schutzboden PBOX-7IR8I Bestellnummer 944 189 314	**Sonderzubehör:** Schutzboden PBOX-6IR Bestellnummer 944 189 313
	UVP 99,–	**UVP 79,–**	**UVP 79,–**	**UVP 79,–**

Übersichtstabelle Backofen-Sets

Autark-Kochfeld

Backöfen	HK654079X-B ■ Stop & Go
BP5014321M ■ ThermiC°Steam ■ Pyroluxe®Plus ■ OptiSight ■ Versenkknebel Maxi Klasse™	**BPMX562339** inkl. FlexiRunners™ – Vollauszug (3 Paar)
BE5014321M ■ ThermiC°Steam ■ OptiSight ■ Versenkknebel Maxi Klasse™	**BEMX562339** inkl. FlexiRunners™ – Vollauszug (3 Paar)
ProBox Durch den Einsatz des Schutzbodens ergeben sich Planungsfreiheiten für den Küchenplaner. Gleichzeitig wird damit der Sicherheitsabstand und die Belüftung der autarken Kochfelder sichergestellt. Die Planung einer Schublade unter einem autarken Kochfeld ist durch die Verwendung des Schutzbodens problemlos darstellbar. 	**Sonderzubehör:** Schutzboden PBOX-6IR Bestellnummer 944 189 313 **UVP 79,–**

Autark-Kochfelder mit Induktion

Backöfen	HKM76400X-B ■ 4-fach Induktion	HKE64450X-B 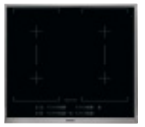 ■ 4-fach Induktion
BE5014321M ■ ThermiC°Steam ■ OptiSight ■ Versenkknebel Maxi Klasse™		**BEMX560739** inkl. FlexiRunners™ – Vollauszug (3 Paar)
BE4313091M ■ UniSight™ ■ Versenkknebel mit Edelstahlkappen Maxi Klasse™	**BEMX456739** inkl. FlexiRunners™ – Vollauszug (3 Paar)	
ProBox Durch den Einsatz des Schutzbodens ergeben sich Planungsfreiheiten für den Küchenplaner. Gleichzeitig wird damit der Sicherheitsabstand und die Belüftung der autarken Kochfelder sichergestellt. Die Planung einer Schublade unter einem autarken Kochfeld ist durch die Verwendung des Schutzbodens problemlos darstellbar. 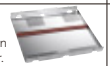	**Sonderzubehör:** Schutzboden PBOX-7IR8I Bestellnummer 944 189 314 **UVP 79,–**	**Sonderzubehör:** Schutzboden PBOX-6IR Bestellnummer 944 189 313 **UVP 79,–**

KÜHLEN/GEFRIEREN

Wer hat in der hektischen Welt von heute noch die Zeit, jeden Tag frische Lebensmittel einzukaufen? Dank unserer Reihe ProFresh mit TwinTech™-Technologie bleiben Ihre Lebensmittel länger frisch. So können Sie immer frische Speisen genießen, die obendrein noch appetitlicher aussehen.

Kühlen/Gefrieren

140 Integrierbare Kühlgeräte
145 Integrierbarer Gefrierautomat
146 ProFresh-Kühl-Gefrier-kombinationen
148 Kühl-Gefrierkombination
148 Doppeltür-Kühlautomat
149 Tisch-Kühlautomaten
150 Stand-Gefrierschränke
151 Gefriertruhe
152 Tabellenübersicht

ProFresh

Lebensmittel länger frisch halten. Die optimale Regelung des Luftstroms ist der Schlüssel zu maximaler Frische. Die ProFresh-Reihe bietet viele clevere Lösungen, um Nahrung länger frisch zu halten – genau abgestimmt auf die Lebensmittel, die Sie in Ihrer Kühl-Gefrier-Kombination lagern.

Energieklasse A+++, A++ und A+
Die Energieklassen A+++ und A++ zeigen, dass AEG bei seinen Kühl- und Gefriergeräten der Minimierung des Energieverbrauchs den größten Stellenwert einräumt. AEG kann mittlerweile eine größere Anzahl von Geräten anbieten, die den Grenzwert sogar um bis zu 48% unterschreiten und sind damit in der allerbesten Energieklasse A+++, die es am Markt gibt.

ProFresh
Jeder anspruchsvolle Koch wünscht sich schmackhafte und hochwertige Zutaten, mit denen jedes Gericht perfekt gelingt. Unsere ProFresh NoFrost-Kühl-Gefrierkombinationen arbeiten mit professioneller Technik für optimale Lagerung.

TwinTech™
sorgt für getrennte Luftzirkulation im Kühl- und Gefrierteil. Die optimale Luftfeuchtigkeit im Kühlteil hält Lebensmittel länger frisch, knackig und vitaminreich.

NoFrost-Technik
Nie mehr abtauen. Keine Eis-/Reifbildung im Gerät und am Gefriergut. Beide Abteile der Kühl-/Gefrierkombination werden automatisch abgetaut; das Tauwasser verdunstet selbsttätig.

CustomFlex™

Das flexibelste System zur Lebensmittellagerung, das derzeit auf dem Markt erhältlich ist. Die CustomFlex™-Tür revolutioniert das Kühlschrank-Design. Die Anordnung der Türfächer kann bei Bedarf verändert werden. Sie bestimmen, wie Sie Ihre Lebensmittel lagern – jeden Tag.

CUSTOMFLEX

CustomFlex™
Mit der CustomFlex™-Tür passen Sie die Anordnung der inneren Türfächer in Ihrem Kühlschrank flexibel an – so, wie Sie es gerade brauchen.

FlexiShelf-Glasablage
Die neue FlexiShelf-Glasablage besteht aus 2 Hälften, die vordere kann bei Bedarf mühelos unter die hintere geschoben werden. Somit entsteht vorne Platz für hohes Kühlgut.

Maxi-Box-Gemüseschublade
Dank einer Kapazität von 44 Litern die ideale Lösung zum Lagern von Lebensmitteln.

FreshBox Schublade
Separate, herausziehbare Schublade für die längere und bessere Lagerung von frischem Fleisch und Fisch.

Kühlen und Gefrieren

LC-Display
Mit einem sanften Fingerdruck können Sie bequem über die Berührungssensoren die Anzeige bedienen. Das übersichtliche LC-Display informiert Sie direkt über die gewählten Funktionen.

LED-Elektronik
Elektronische Temperatursteuerung mit bedienungsfreundlicher LED-Elektronik und FROSTMATIC-Funktion.

COOLMATIC*
Wenn größere Mengen frischer Nahrungsmittel – etwa nach dem Wocheneinkauf auf dem Gemüsemarkt – schnell auf optimale Lagertemperatur gekühlt werden müssen, genügt bei Geräten mit COOLMATIC*-Funktion ein Knopfdruck. Dabei arbeitet das Gerät 6 Stunden lang bei kühlen +2 °C, bevor es automatisch wieder auf die zuvor eingestellte Soll-Temperatur zurückschaltet.

FROSTMATIC
Schnelles Einfrieren ist praktisch und wirtschaftlich. Das Gerät arbeitet je nach Modell bis zu 52 Stunden im Dauerbetrieb und schaltet dann automatisch auf die zuvor eingestellte Soll-Temperatur zurück. Auf diese Weise wird das Gefriergut im Rekordtempo von +25 °C auf –18 °C abgekühlt – abhängig von der verfügbaren Kühlleistung (mindestens 4,5 kg je 100 Liter Nettokapazität).

LED-Innenbeleuchtung
Hochwertige und moderne Beleuchtung des Kühlraumes durch helles LED-Licht mit sanftem Aufhellungseffekt: bei Türöffnung wird das Licht über 2 sec. langsam heller.

LowFrost-Technik
Ermöglicht ein sehr schnelles Abtauen und einfaches Reinigen. Dank der LowFrost-Technik mit außenliegendem Verdampfer, haben Sie viel weniger Eis- und Reifbildung und herausnehmbare Glasablagen im Gefrierteil, anstatt störende Kälteschlangen.

Große Obst- und Gemüseschubladen
Richtig viel Platz für frisches Gemüse bieten die praktischen extra hohen und tiefen Gemüseschubladen.

Türablagen
Das blautransparente Innentürdesign ist cool und praktisch zugleich. Metallapplikationen runden je nach Serie den hochwertigen Gesamteindruck ab.

SoftClosing
Dank dem sanften Einzug und der integrierten Türdämpfung in allen Festtürscharnieren wird Ihre Kältegeräte-Tür immer sicher und sanft geschlossen.

* COOLMATIC ist ein eingetragenes Warenzeichen der Firma WAECO International GmbH.

Kühlen und Gefrieren

MaxiLoad
Dank fortschrittlicher Kälteaggregate und fortschrittlicher Isolationstechnik können wir den Innenraum so groß wie möglich dimensionieren – ohne Kompromisse an Leistung oder Energieeffizienz.

Edelstahl-Griff
Alle Exclusiv-Kühl-Gefrierkombinationen haben einen hochwertigen, stabilen Edelstahl-Griff.

Maxi-Box-Gefrierschublade
Die Maxi-Box-Gefrierschublade ist für die Lagerung von großem Gefriergut im Gefrierschrank ausgelegt.

Flexi-Space, die flexible Gefrierraumnutzung
Die Schubladen im Gefrierraum und die darunterliegenden Zwischenböden können entnommen werden. So können auch großvolumige Lebensmittel wie z.B. Truthahn oder Torten problemlos eingefroren werden.

Glasablagen mit Stil
Das perfekte Design zeigt sich in jedem funktionalen Detail: Vielfältige Lagermöglichkeiten und viel Übersicht bestimmen den Kühlraum. „Großartig" im buchstäblichen Sinne ist das Innenleben mit seinen verstellbaren Glasabstellflächen, die Platz auch für Karaffen oder große Salatschüsseln bieten.
Die bis zu 25 kg belastbaren Ablagen sind mit edelstahlfarbenen Leisten eingefasst.

Quick-Türöffner – für leichtes Türöffnen
Wenn Sie bei herkömmlichen großen Kältegeräten die Tür öffnen, merken Sie vor allem eines: Widerstand der durch Unterdruck und die rundum schließende Magnet-Türdichtung entsteht. Der Quick-Türöffner macht mit dem Kraftakt Schluss – und das Öffnen zum Kinderspiel.

Edelstahl ohne Fingerspuren
Mit der neuen Antifinger Edelstahl-Beschichtung gehören Fingerabdrücke der Vergangenheit an. Alle Edelstahl AEG-Geräte, egal ob Volledelstahl, oder mit Edelstahlfront, besitzen diese praktische Beschichtung. Somit bleiben keine Fingerspuren auf Ihrem Kühlschrank.

Kühlen und Gefrieren

AEG Kühlschränke und Gefriergeräte bieten exzellente Energieeffizienz. Mit unserer breiten Auswahl an Einbaugeräten finden Sie leicht die Kühl-Gefrier-Kombination, die Ihre Ansprüche perfekt erfüllt.

Piktogrammübersicht

- Energieeffizienzklasse A+++
- Energieeffizienzklasse A++
- Energieeffizienzklasse A+
- LC-Display
- LED-Innenbeleuchtung
- COOLMATIC*
- FROSTMATIC
- NoFrost
- TwinTech™
- LowFrost-Technik
- CustomFlex
- 4-Sterne-Gefrierfach
- Tür-offen-Warnung
- Antifinger Edelstahl-Beschichtung
- MaxiLoad
- SoftClosing
- Maxi-Box-Gemüseschublade
- Temperaturalarm
- Kindersicherung
- Höhe 123 cm
- Höhe 88 cm

* COOLMATIC ist ein eingetragenes Warenzeichen der Firma WAECO International GmbH.

Integrierbares Kühlgerät

SANTO SKS91249C0

A+++: Allerbeste Leistung bei minimalem Energieverbrauch

Dank der überlegenen Technologie erhielt dieses Gerät die höchste Energieeffizienzklasse A+++ und verbraucht 48% weniger Strom als durchschnittliche Geräte.

SoftClosing
Dank dem sanften Einzug und der integrierten Türdämpfung in den Festtürscharnieren wird Ihre Kältegeräte-Tür immer sicher und sanft geschlossen.

- **LC-Display mit moderner Touch Control Bedienung über Berührungssensoren**
- **LED Innenbeleuchtung zur perfekten Ausleuchtung des Kühlraumes**

- 1225 mm Nischenhöhe
- Festtür-Technik
- Energieeffizienzklasse: A+++
- Energieverbrauch kWh/Jahr: 172
- Nutzinhalt Kühlen: 166 l
- Nutzinhalt ****-Gefrierfach: 15 l
- Gefriervermögen (kg in 24 h): 2
- Lagerzeit bei Störung (h): 12
- Geräusch-Schallleistung (dB(A) re 1 pW): 35
- Vollautomatisches Abtauen im Kühlraum
- Obst- und Gemüseschubladen: 2
- Elektronische Temperatursteuerung durch multifunktionales LC-Display mit Touch Control-Berührungssensoren
- LED-Innenbeleuchtung mit Aufhellungseffekt
- Höhenverstellbare Glasablagen: 3, davon 1 teilbare Flexi-Shelf Glasablage
- Tür-Offen-Alarm, optisch/akustisch

PSGBRE140D002004

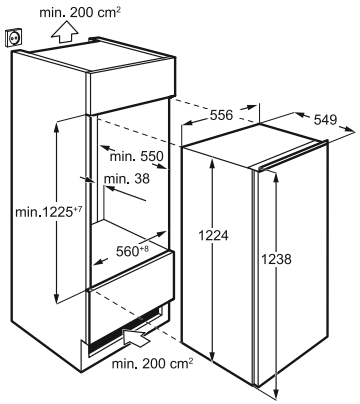

Nischenmaße (H x B x T in mm)
1225 x 560 x 550

UVP € 1.119,– *

* unverbindliche Preisempfehlung inkl. 19% MwSt

Integrierbares Kühlgerät

SANTO SKS91209C0

A+++: Allerbeste Leistung bei minimalem Energieverbrauch

Dank der überlegenen Technologie erhielt dieses Gerät die höchste Energieeffizienzklasse A+++ und verbraucht 48% weniger Strom als durchschnittliche Geräte.

SoftClosing
Dank dem sanften Einzug und der integrierten Türdämpfung in den Festtürscharnieren wird Ihre Kältegeräte-Tür immer sicher und sanft geschlossen.

- **LC-Display mit moderner Touch Control Bedienung über Berührungssensoren**
- **LED Innenbeleuchtung zur perfekten Ausleuchtung des Kühlraumes**

- 1225 mm Nischenhöhe
- Festtür-Technik
- Energieeffizienzklasse: A+++
- Energieverbrauch kWh/Jahr: 103
- Nutzinhalt Kühlen: 202 l
- Geräusch-Schallleistung (dB(A) re 1 pW): 35
- Vollautomatisches Abtauen im Kühlraum
- Obst- und Gemüseschubladen: 2
- Elektronische Temperatursteuerung durch multifunktionales LC-Display mit Touch Control-Berührungssensoren
- Urlaubsschaltung
- Höhenverstellbare Glasablagen: 4, davon 1 teilbar
- Tür-Offen-Alarm, optisch/akustisch
- LED-Innenbeleuchtung mit Aufhellungseffekt
- Höhenverstellbare Glasablagen: 4, davon 1 teilbare Flexi-Shelf Glasablage

PSGBRE140D002004

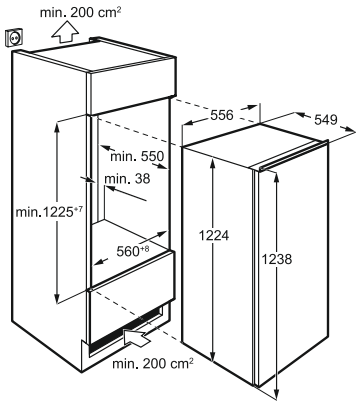

Nischenmaße (H x B x T in mm)
1225 x 560 x 550

UVP € 1.119,– *

* unverbindliche Preisempfehlung inkl. 19% MwSt

SANTO SKS61249F1

A++: Hohe Leistung bei niedrigem Energieverbrauch

Dieses Gerät bringt Leistung und Energieverbrauch clever unter einen Hut und ist mit der Energieeffizienzklasse A++ 21 % energieeffizienter als der Grenzwert zur Energieeffizienzklasse A+.

- **LED-Elektronik zur elektronischen Temperaturregelung**
- **LED Innenbeleuchtung zur perfekten Ausleuchtung des Kühlraumes**
- **COOLMATIC*-Funktion zum schnellen Kühlen frischer Lebensmittel**
- **FROSTMATIC-Funktion zum schnellen Einfrieren**
- 1225 mm Nischenhöhe
- Festtür-Technik
- Energieeffizienzklasse: A++
- Energieverbrauch kWh/Jahr: 172
- Nutzinhalt Kühlen: 166 l
- Nutzinhalt ****-Gefrierfach: 15 l
- Gefriervermögen (kg in 24 h): 2
- Lagerzeit bei Störung (h): 12
- Geräusch-Schallleistung (dB(A) re 1 pW): 35
- Vollautomatisches Abtauen im Kühlraum
- Obst- und Gemüseschubladen: 2
- LED-Elektronik zur elektronischen Temperaturregelung
- Kühlraum-Innenbeleuchtung: LED mit Aufhellungseffekt

Nischenmaße (H x B x T in mm)
1225 x 560 x 550

UVP € 969,– **

PSGBRE140D002004

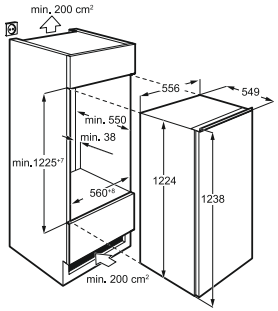

SANTO SKS61209F1

A++: Hohe Leistung bei niedrigem Energieverbrauch

Dieses Gerät bringt Leistung und Energieverbrauch clever unter einen Hut und ist mit der Energieeffizienzklasse A++ 21 % energieeffizienter als der Grenzwert zur Energieeffizienzklasse A+.

- **LED-Elektronik zur elektronischen Temperaturregelung**
- **LED Innenbeleuchtung zur perfekten Ausleuchtung des Kühlraumes**
- **COOLMATIC*-Funktion zum schnellen Kühlen frischer Lebensmittel**
- 1225 mm Nischenhöhe
- Festtür-Technik
- Energieeffizienzklasse: A++
- Energieverbrauch kWh/Jahr: 103
- Nutzinhalt Kühlen: 202 l
- Geräusch-Schallleistung (dB(A) re 1 pW): 35
- Vollautomatisches Abtauen im Kühlraum
- Obst- und Gemüseschubladen: 2
- LED-Elektronik zur elektronischen Temperaturregelung
- Kühlraum-Innenbeleuchtung: LED mit Aufhellungseffekt
- Höhenverstellbare Glasablagen: 4

Nischenmaße (H x B x T in mm)
1225 x 560 x 550

UVP € 969,– **

PSGBRE140D002004

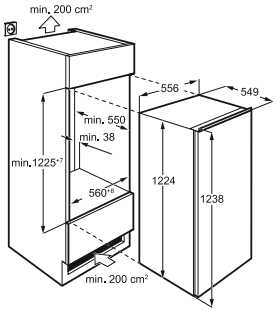

* COOLMATIC ist ein eingetragenes Warenzeichen der Firma WAECO International GmbH.

** unverbindliche Preisempfehlung inkl. 19% MwSt

SANTO SKS98849C0

A+++: Allerbeste Leistung bei minimalem Energieverbrauch

Dank der überlegenen Technologie erhielt dieses Gerät die höchste Energieeffizienzklasse A+++ und verbraucht 48 % weniger Strom als durchschnittliche Geräte.

- **SoftClosing – Dank dem sanften Einzug und der integrierten Türdämpfung in den Festtürscharnieren wird Ihre Kältegeräte Tür immer sicher und sanft geschlossen**
- **LC-Display mit moderner Touch Control-Bedienung über Berührungssensoren**
- 880 mm Nischenhöhe
- Festtür-Technik
- Energieeffizienzklasse: A+++
- Energieverbrauch kWh/Jahr: 99
- Nutzinhalt Kühlen: 103 l
- Nutzinhalt ****-Gefrierfach: 15 l
- Gefriervermögen (kg in 24 h): 2
- Lagerzeit bei Störung (h): 12
- Geräusch-Schallleistung (dB(A) re 1 pW): 36
- SoftClosing zur leichteren Türschließung
- Vollautomatisches Abtauen im Kühlraum
- Obst- und Gemüseschublade: 1
- Kühlraum-Innenbeleuchtung: LED mit Aufhellungseffekt

Nischenmaße (H x B x T in mm)
880 x 560 x 550

UVP € 819,– *

PSGBRE13D000003

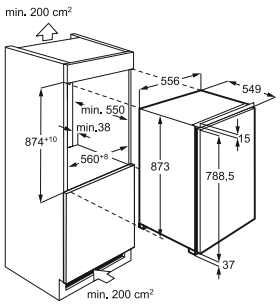

SANTO SKS98809C0

A+++: Allerbeste Leistung bei minimalem Energieverbrauch

Dank der überlegenen Technologie erhielt dieses Gerät die höchste Energieeffizienzklasse A+++ und verbraucht 48 % weniger Strom als durchschnittliche Geräte.

- **SoftClosing – Dank dem sanften Einzug und der integrierten Türdämpfung in den Festtürscharnieren wird Ihre Kältegeräte Tür immer sicher und sanft geschlossen**
- **LC-Display mit moderner Touch Control-Bedienung über Berührungssensoren**
- 880 mm Nischenhöhe
- Festtür-Technik
- Energieeffizienzklasse: A+++
- Energieverbrauch kWh/Jahr: 64
- Nutzinhalt Kühlen: 141 l
- Geräusch-Schallleistung (dB(A) re 1 pW): 36
- SoftClosing zur leichteren Türschließung
- Obst- und Gemüseschublade: 1
- Elektronische Temperatursteuerung durch multifunktionales LC-Display mit Touch Control-Berührungssensoren
- Urlaubsschaltung
- Kühlraum-Innenbeleuchtung: LED mit Aufhellungseffekt

Nischenmaße (H x B x T in mm)
880 x 560 x 550

UVP € 819,– *

PSGBRE13D000003

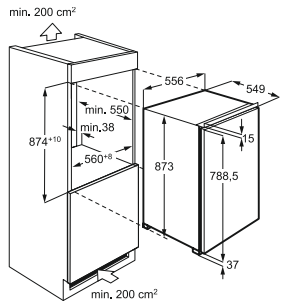

* unverbindliche Preisempfehlung inkl. 19% MwSt

SANTO SKS68849F1

A++: Hohe Leistung bei niedrigem Energieverbrauch

Dieses Gerät bringt Leistung und Energieverbrauch clever unter einen Hut und ist mit der Energieeffizienzklasse A++ 21 % energieeffizienter als der Grenzwert zur Energieeffizienzklasse A+.

- **LC-Display mit moderner Touch Control Bedienung über Berührungssensoren**
- **LED Innenbeleuchtung zur perfekten Ausleuchtung des Kühlraumes**
- **COOLMATIC*-Funktion zum schnellen Kühlen frischer Lebensmittel**

- 880 mm Nischenhöhe
- Festtür-Technik
- Energieeffizienzklasse: A++
- Energieverbrauch kWh/Jahr: 149
- Nutzinhalt Kühlen: 103 l
- Nutzinhalt ****-Gefrierfach: 15 l
- Gefriervermögen (kg in 24 h): 2
- Lagerzeit bei Störung (h): 12
- Geräusch-Schallleistung (dB(A) re 1 pW): 36
- Vollautomatisches Abtauen im Kühlraum
- Obst- und Gemüseschublade: 1
- Kühlraum-Innenbeleuchtung: LED mit Aufhellungseffekt

Nischenmaße (H x B x T in mm)
880 x 560 x 550

UVP € 659,– **

PSGBRE13D000003

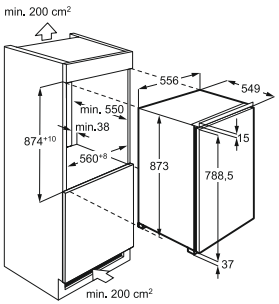

SANTO SKS68809F1

A++: Hohe Leistung bei niedrigem Energieverbrauch

Dieses Gerät bringt Leistung und Energieverbrauch clever unter einen Hut und ist mit der Energieeffizienzklasse A++ 21 % energieeffizienter als der Grenzwert zur Energieeffizienzklasse A+.

- **LC-Display mit moderner Touch Control Bedienung über Berührungssensoren**
- **LED Innenbeleuchtung zur perfekten Ausleuchtung des Kühlraumes**
- **COOLMATIC*-Funktion zum schnellen Kühlen frischer Lebensmittel**

- 880 mm Nischenhöhe
- Festtür-Technik
- Energieeffizienzklasse: A++
- Energieverbrauch kWh/Jahr: 96
- Nutzinhalt Kühlen: 141 l
- Geräusch-Schallleistung (dB(A) re 1 pW): 36
- Vollautomatisches Abtauen im Kühlraum
- Obst- und Gemüseschublade: 1
- Kühlraum-Innenbeleuchtung: LED mit Aufhellungseffekt Höhenverstellbare Glasablagen: 3
- Tür-Offen-Alarm, optisch/akustisch

Nischenmaße (H x B x T in mm)
880 x 560 x 550

UVP € 659,– **

PSGBRE13D000003

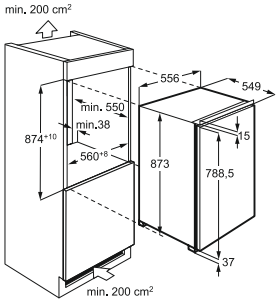

* COOLMATIC ist ein eingetragenes Warenzeichen der Firma WAECO International GmbH.

** unverbindliche Preisempfehlung inkl. 19% MwSt

Integrierbarer Gefrierautomat

ARCTIS AGS78809F0

LC-Display

Regeln Sie Ihren Gefrierschrank ganz einfach mit einer leichten Berührung dieser hochmodernen Touch Control-Bedienelemente. Die vorgenommenen Einstellungen sind sofort auf dem LC-Display des Bedienfeldes zu sehen.

Energieeffizienzklasse A+
Dieses Gerät ist mit der Energieeffizienzklasse A+ gemäß den neuen EU-Richtlinien (2010/30/EU) ausgestattet.

- **FROSTMATIC-Funktion zum schnellen Einfrieren**
- **Temperaturalarm optisch und akustisch, damit Sie bei einem Temperaturanstieg informiert werden**
- **Entnehmbare Schubladen und Ablagen zur Optimierung des Stauraums**

- 880 mm Nischenhöhe
- Festtür-Technik
- Energieeffizienzklasse: A+
- Energieverbrauch kWh/Jahr: 197
- Nutzinhalt Gefrieren: 94 l
- Gefriervermögen (kg in 24 h): 16
- Lagerzeit bei Störung (h): 26
- Geräusch-Schallleistung (dB(A) re 1 pW): 35
- Gefrierschubladen: 4, transparent
- Tür-Offen-Alarm, optisch und akustisch
- Elektronische Temperatursteuerung mit multifunktionalem LC-Display und Touch Control-Bedienung
- FROSTMATIC für schnelles und schonendes Gefrieren
- Temperaturalarm, optisch und akustisch
- Zubehör: 2 Kälteakkus, Eisschaber
- Schnellgefriereinrichtung
- Türanschlag rechts, wechselbar

Nischenmaße (H x B x T in mm)
880 x 560 x 550

UVP € 729,– *

PSGBVL100D000003

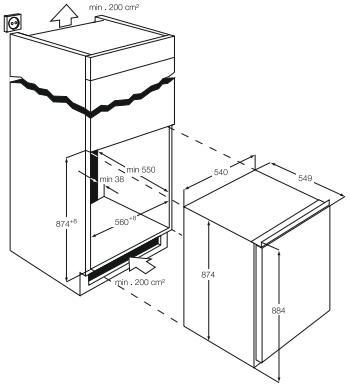

* unverbindliche Preisempfehlung inkl. 19% MwSt

ProFresh-Kühl-Gefrierkombination

SANTO S73939CNXF

Professionelle Technologie für eisfreies Einfrieren und länger haltbare Lebensmittel

Die ProFresh-Kühl-Gefrierkombination verwendet professionelle Technologie mit separaten Kühlsystemen. Sie erhalten damit ein ideales Klima im Kühlraum für die optimale Lagerung frischer Lebensmittel und gleichzeitig wird eine eisfreie Lagerung im Gefrierraum gewährleistet.

CustomFlex™
Unser neues einzigartiges flexibles Türablagensystem mit 6 untereinander auswechselbaren Türablagen.

- **A+++: der allerbeste Energieverbrauch 48% weniger Energie als der Grenzwert zur Klasse A+**
- **LED Innenbeleuchtung zur perfekten Ausleuchtung des Kühlraumes**
- **Fresh-Box mit niedrigerer Temperatur für Fleisch und Fisch mit Schnellkühlfunktion – hält 2x länger frisch**

- Energieeffizienzklasse A+++
- Energieverbrauch kWh/Jahr: 169
- Nutzinhalt Gesamt: 357 l
- Nutzinhalt Kühlen: 265 l
- Nutzinhalt Gefrieren: 92 l
- Gefriervermögen (kg in 24 h): 4
- Lagerzeit bei Störung (h): 18
- Geräusch-Schallleistung (dB(A) re 1 pW): 43
- ProFresh-Technologie: hält Lebensmittel länger frisch
- TwinTech™ – getrennte Luftzirkulation zwischen Kühl- und Gefrierraum
- NoFrost-Technik – nie mehr abtauen
- CustomFlex™ – unser einzigartiges flexibles Türablagensystem
- Teilbare FlexiShelf-Glasablage zur Lagerung von hohem Kühlgut
- Große Maxi-Box-Gemüseschublade auf Teleskopauszügen
- Fresh-Box Kälteschublade auf Teleskopauszügen
- Kühlraum-Innenbeleuchtung: LED
- Vollständig eingeschäumter Verflüssiger und Kälteerzeuger im Kühlraum
- LC-Display auf der Tür zur elektronischen Temperaturregelung
- Edelstahl-Griff

Gerätemaße (H x B x T in mm)
2005 x 595 x 647

Lieferbar ab Mai 2015

UVP € 1.049,– *

* unverbindliche Preisempfehlung inkl. 19% MwSt

ProFresh-Kühl-Gefrierkombination

SANTO S63439CNXF

Professionelle Technologie für eisfreies Einfrieren und länger haltbare Lebensmittel

Die ProFresh-Kühl-Gefrierkombination verwendet professionelle Technologie mit separaten Kühlsystemen. Sie erhalten damit ein ideales Klima im Kühlraum für die optimale Lagerung frischer Lebensmittel und gleichzeitig wird eine eisfreie Lagerung im Gefrierraum gewährleistet.

CustomFlex™
Unser neues einzigartiges flexibles Türablagensystem mit 6 untereinander auswechselbaren Türablagen.

- **A+++: der allerbeste Energieverbrauch 48% weniger Energie als der Grenzwert zur Klasse A+**
- **LED Innenbeleuchtung zur perfekten Ausleuchtung des Kühlraumes**
- **Fresh-Box mit niedrigerer Temperatur für Fleisch und Fisch mit Schnellkühlfunktion – hält 2x länger frisch**

- Energieeffizienzklasse A+++
- Energieverbrauch kWh/Jahr: 161
- Nutzinhalt Gesamt: 318 l
- Nutzinhalt Kühlen: 226 l
- Nutzinhalt Gefrieren: 92 l
- Gefriervermögen (kg in 24 h): 4
- Lagerzeit bei Störung (h): 20
- Geräusch-Schallleistung (dB(A) re 1 pW): 43
- ProFresh-Technologie: hält Lebensmittel länger frisch
- TwinTech™ – getrennte Luftzirkulation zwischen Kühl- und Gefrierraum
- NoFrost-Technik – nie mehr abtauen
- CustomFlex™ – unser einzigartiges flexibles Türablagensystem
- Teilbare FlexiShelf-Glasablage zur Lagerung von hohem Kühlgut
- Fresh-Box Kälteschublade auf Teleskopauszügen
- Kühlraum-Innenbeleuchtung: LED
- Vollständig eingeschäumter Verflüssiger und Kälteerzeuger im Kühlraum
- LED-Elektronik zur elektronischen Temperaturregelung
- Fresh-Box Kälteschublade auf Teleskopauszügen
- Extra hohe und tiefe Obst- und Gemüseschubladen: 2
- Edelstahl-Griff

Gerätemaße (H x B x T in mm)
1845 x 595 x 647

Lieferbar ab Mai 2015

UVP € 939,– *

* unverbindliche Preisempfehlung inkl. 19% MwSt

Kühl-Gefrierkombination / Doppeltür-Kühlautomat

SANTO S63639CSX2

A+++: allerbeste Leistung bei minimalem Energieverbrauch

Dank der überlegenen Technologie erhielt dieses Gerät die höchste Energieeffizienzklasse A+++ und ist somit 48 % energieeffizienter als der Grenzwert zur Energieeffizienzklasse A+.

- **LowFrost Technologie zum schnelleren, effizienteren Abtauen**
- **LED Innenbeleuchtung zur perfekten Ausleuchtung des Kühlraumes**
- **Maxi-Box-Gefrierschublade zur problemlosen Lagerung von großem Gefriergut**
- **Spezieller Flaschenhalter für eine sichere und platzsparende Lagerung von Flaschen**
- Energieeffizienzklasse A+++
- Energieverbrauch kWh/Jahr: 161
- Nutzinhalt Gesamt: 337 l
- Nutzinhalt Kühlen: 226 l
- Nutzinhalt Gefrieren: 111 l
- Gefriervermögen (kg in 24 h): 4
- Lagerzeit bei Störung (h): 20
- Geräusch-Schallleistung (dB(A) re 1 pW): 40
- Kühlraum-Innenbeleuchtung: LED
- Vollständig eingeschäumter Verflüssiger und Kälteerzeuger
- Höhenverstellbare Glasablagen: 2
- Vollautomatisches Abtauen im Kühlraum
- Extra hohe und tiefe Obst- und Gemüseschubladen: 2
- Gefrierschubladen: 3, transparent
- Flexi-Space: herausnehmbare Glasablagen im Gefrierteil
- Zubehör: Eisschaber
- Türanschlag rechts, wechselbar
- Verstellbare Füße vorne, hinten Rollen
- Edelstahl-Griff

Gerätemaße (H x B x T in mm)
1845 x 595 x 647

UVP € 829,– *

SANTO S72309DSW1

A++: Hohe Leistung bei niedrigem Energieverbrauch

Dieses Gerät bringt Leistung und Energieverbrauch clever unter einen Hut und ist mit der Energieeffizienzklasse A++ 21 % energieeffizienter als der Grenzwert zur Energieeffizienzklasse A+.

- **Maxi-Load: Extragroßes Fassungsvermögen, optimaler Stauraum**
- **Glasablagen aus Sicherheitsglas, belastbar bis 25 kg, höhenverstellbar und pflegeleicht**
- **Leicht und einfach zu reinigen**
- **Gemüseschublade in voller Breite zur problemlosen Lagerung von längeren Lebensmitteln**
- Energieeffizienzklasse: A++
- Energieverbrauch kWh/Jahr: 185
- Nutzinhalt Kühlen: 184 l
- Nutzinhalt Gefrieren: 44 l
- Gefriervermögen (kg in 24 h): 3
- Lagerzeit bei Störung (h): 19
- Geräusch-Schallleistung (dB(A) re 1 pW): 40
- Vollautomatisches Abtauen im Kühlraum
- Obst- und Gemüseschublade: 1, transparent
- Kühlraum-Innenbeleuchtung
- Höhenverstellbare Glasablagen: 3
- Türanschlag rechts, wechselbar
- Verstellbare Füße vorne
- Eierablagen: 2 für 6 Eier

Gerätemaße (H x B x T in mm)
1404 x 545 x 604

UVP € 519,– *

Tisch-Kühlautomaten

SANTO S71449TSW0

A++: Hohe Leistung bei niedrigem Energieverbrauch

Dieses Gerät bringt Leistung und Energieverbrauch clever unter einen Hut und ist mit der Energieeffizienzklasse A++ 21 % energieeffizienter als der Grenzwert zur Energieeffizienzklasse A+.

- **4-Sterne-Gefrierfach im Kühlschrank**
- **Glasablagen aus Sicherheitsglas, belastbar bis 25 kg, höhenverstellbar und pflegeleicht**
- **Leicht und einfach zu reinigen**
- **Gemüseschublade in voller Breite zur problemlosen Lagerung von längeren Lebensmitteln**
- Energieeffizienzklasse: A++
- Energieverbrauch kWh/Jahr: 148
- Nutzinhalt Kühlen: 119 l
- Nutzinhalt ****-Gefrierfach: 18 l
- Gefriervermögen (kg in 24 h): 2
- Lagerzeit bei Störung (h): 12
- Geräusch-Schallleistung (dB(A) re 1 pW): 38
- Vollautomatisches Abtauen im Kühlraum
- Obst- und Gemüseschublade: 1
- Kühlraum-Innenbeleuchtung
- Mechanische Temperaturregelung
- Höhenverstellbare Glasablagen: 2
- Flaschenkippschutz in der Tür
- Türanschlag: rechts, wechselbar
- Verstellbare Füße vorne
- Unterbaufähig

Gerätemaße (H x B x T in mm)
850 x 595 x 635

UVP € 449,– *

SANTO S71709TSW0

A++: Hohe Leistung bei niedrigem Energieverbrauch

Dieses Gerät bringt Leistung und Energieverbrauch clever unter einen Hut und ist mit der Energieeffizienzklasse A++ 21 % energieeffizienter als der Grenzwert zur Energieeffizienzklasse A+.

- **Glasablagen aus Sicherheitsglas, belastbar bis 25 kg, höhenverstellbar und pflegeleicht**
- **Leicht und einfach zu reinigen**
- **Gemüseschublade in voller Breite zur problemlosen Lagerung von längeren Lebensmitteln**
- **Verstellbare Türablagen für mehr Flexibilität**
- Energieeffizienzklasse: A++
- Energieverbrauch kWh/Jahr: 94
- Nutzinhalt Kühlen: 152 l
- Geräusch-Schallleistung (dB(A) re 1 pW): 38
- Vollautomatisches Abtauen im Kühlraum
- Obst- und Gemüseschublade: 1
- Kühlraum-Innenbeleuchtung
- Mechanische Temperaturregelung
- Höhenverstellbare Glasablagen: 2
- Flaschenkippschutz in der Tür
- Türanschlag: rechts, wechselbar
- Verstellbare Füße vorne
- Unterbaufähig

Gerätemaße (H x B x T in mm)
850 x 595 x 635

UVP € 449,– *

Stand-Gefrierschränke

ARCTIS A72019GNW0

A++: Hohe Leistung bei niedrigem Energieverbrauch

Dieses Gerät bringt Leistung und Energieverbrauch clever unter einen Hut und ist mit der Energieeffizienzklasse A++ 21 % energieeffizienter als der Grenzwert zur Energieeffizienzklasse A+.

- **NoFrost-Technik – einfach nie mehr abtauen**
- **Flexi-Space: herausnehmbare Glasablagen, so passen auch großvolumige Lebensmittel in den Gefrierraum**
- **LC-Display mit hochmoderner Touch Control Bedienung über Berührungssensoren**
- **Maxi-Box-Gefrierschublade zur problemlosen Lagerung von großem Gefriergut**
- Energieeffizienzklasse: A++
- Energieverbrauch kWh/Jahr: 203
- Nutzinhalt Gefrieren: 181 l
- Gefriervermögen (kg in 24 h): 20
- Lagerzeit bei Störung (h): 30
- Geräusch-Schallleistung (dB(A) re 1 pW): 42
- NoFrost-Technik – nie mehr abtauen
- Flexi-Space: herausnehmbare Glasablagen
- Gefrierschubladen: 5, transparent
- Gefrierklappe: 1, transparent
- Tür-Offen-Alarm, optisch und akustisch
- LC-Display mit Touch Control-Berührungssensoren
- FROSTMATIC für schnelles und schonendes Gefrieren
- Temperaturalarm, optisch und akustisch
- Zubehör: 4 Kälteakkus
- Quick-Türöffner für leichtes Türöffnen
- Verstellbare Füße vorne, hinten Rollen
- Türanschlag rechts, wechselbar

Gerätemaße (H x B x T in mm)
1540 x 595 x 658

UVP € 829,– *

ARCTIS A72209GSW0

A++: Hohe Leistung bei niedrigem Energieverbrauch

Dieses Gerät bringt Leistung und Energieverbrauch clever unter einen Hut und ist mit der Energieeffizienzklasse A++ 21 % energieeffizienter als der Grenzwert zur Energieeffizienzklasse A+.

- **LC-Display mit hochmoderner Touch Control Bedienung über Berührungssensoren**
- **Maxi-Box-Gefrierschublade zur problemlosen Lagerung von großem Gefriergut**
- **FROSTMATIC-Funktion zum schnellen Einfrieren**
- **Ein Akustiksignal alarmiert Sie, wenn die Gerätetür nicht geschlossen ist**
- Energieeffizienzklasse: A++
- Energieverbrauch kWh/Jahr: 194
- Nutzinhalt Gefrieren: 200 l
- Gefriervermögen (kg in 24 h): 24
- Lagerzeit bei Störung (h): 30
- Geräusch-Schallleistung (dB(A) re 1 pW): 40
- Gefrierschubladen: 5, transparent
- Gefrierklappe: 1, transparent
- Tür-Offen-Alarm, optisch und akustisch
- LC-Display mit Touch Control-Berührungssensoren
- FROSTMATIC für schnelles und schonendes Gefrieren
- Temperaturalarm, optisch und akustisch
- Zubehör: 4 Kälteakkus, Tauwasserablauf
- Quick-Türöffner für leichtes Türöffnen
- Verstellbare Füße vorne, hinten Rollen
- Türanschlag rechts, wechselbar

Gerätemaße (H x B x T in mm)
1540 x 595 x 658

UVP € 669,– *

Stand-Gefrierschrank / Gefriertruhe

ARCTIS A71109TSW0

A++: Hohe Leistung bei niedrigem Energieverbrauch

Dieses Gerät bringt Leistung und Energieverbrauch clever unter einen Hut und ist mit der Energieeffizienzklasse A++ 21 % energieeffizienter als der Grenzwert zur Energieeffizienzklasse A+.

- **Elektronische Temperaturregelung für sichere Aufbewahrung**
- **Maxi-Box-Gefrierschublade zur problemlosen Lagerung von großem Gefriergut**
- **FROSTMATIC-Funktion zum schnellen Einfrieren**
- **Temperaturalarm optisch und akustisch, damit Sie bei einem Temperaturanstieg informiert werden**
- Energieeffizienzklasse: A++
- Energieverbrauch kWh/Jahr: 145
- Nutzinhalt Gefrieren: 92 l
- Gefriervermögen (kg in 24 h): 14
- Lagerzeit bei Störung (h): 24
- Geräusch-Schallleistung (dB(A) re 1 pW): 39
- Gefrierschubladen: 3, davon eine Maxi-Box, transparent
- Elektronische Temperaturregelung
- FROSTMATIC für schnelles und schonendes Gefrieren
- Temperaturalarm, optisch und akustisch
- Zubehör: 2 Kälteakkus, Tauwasserablauf
- Verstellbare Füße vorne
- Türanschlag rechts, wechselbar

Gerätemaße (H x B x T in mm)
850 x 595 x 635

UVP € 509,– *

ARCTIS A92309HLW0

A+++: Allerbeste Leistung bei minimalem Energieverbrauch

Dank der überlegenen Technologie erhielt dieses Gerät die höchste Energieeffizienzklasse A+++ und verbraucht 48 % weniger Strom als durchschnittliche Geräte.

- **80 % weniger Eisbildung dank LowFrost-Technologie**
- **HighEfficiency-Kondensator hält härteren Bedingungen stand**
- **Stahlsockel und stabiles Gehäuse zum Schutz vor Feuchtigkeit und Kälte**
- Energieeffizienzklasse: A+++
- Energieverbrauch kWh/Jahr: 122
- Nutzinhalt Gefrieren: 223 l
- Gefriervermögen (kg in 24 h): 25
- Lagerzeit bei Störung (h): 53
- Geräusch-Schallleistung (dB(A) re 1 pW): 43
- LowFrost-Technik
- Steuerung: Mechanisch
- Temperaturalarm, optisch
- Gefriertruhen-Innenbeleuchtung
- Korbausstattung: 3, silber
- Quick Öffnungssystem für leichtes Öffnen
- Rollen zum leichten Vor- und Zurückschieben
- Praktischer Tauwasserablauf
- Eingeschäumter Kälteerzeuger
- Eingeschäumter Verflüssiger

Gerätemaße (H x B x T in mm)
876 x 1190 x 665

UVP € 669,– *

* unverbindliche Preisempfehlung inkl. 19% MwSt

Übersicht / Integrierbare Kühlgeräte

Integrierbare Kühlgeräte

* Haushaltskühlgeräte-Kategorien:
1 = Kühlschrank mit einem oder mehreren Lagerfächern für frische Lebensmittel
2 = Kühlschrank mit Kellerzone, Kellerfach-Kühlgerät und Weinschrank
3 = Kühlschrank mit Kaltlagerzone und Kühlschrank mit einem Null-Sterne-Fach
4 = Kühlschrank mit einem Ein-Sterne-Fach
5 = Kühlschrank mit einem Zwei-Sterne-Fach
6 = Kühlschrank mit einem Drei-Sterne-Fach
7 = Kühl-Gefriergerät
8 = Gefrierschrank
9 = Gefriertruhe
10 = Mehrzweck-Kühlgeräte und sonstige Kühlgeräte

	SANTO SKS91249C0	SANTO SKS91209C0	SANTO SKS61249F1	SANTO SKS61209F1
EU-Daten				
Haushaltskühlgeräte-Kategorie*	7	1	7	1
Energie-Effizienzklasse	A+++	A+++	A++	A++
Energieverbrauch** (kWh/Jahr)	115	68	172	103
Nutzinhalt (l): gesamt / Kühlen	181 / 166	202 / 202	181 / 166	202 / 202
Nutzinhalt (l): ✳✳✳-Gefrierraum	15		15	
NoFrost-Technik				
Lagerzeit bei Störung (Std.)	12		12	
Gefrierleistung (kg/24 Std.)	2		2	
Klimaklasse	N-ST-T	SN-N-ST-T	SN-N-ST-T	SN-N-ST-T
Geräusch, IEC 704-3 (dB(A) re 1 pW)	35	35	35	35
Bauform, Einbau-/Unterbaugerät	integrierbar	integrierbar	integrierbar	integrierbar
Türmontage	Festtür mit Softclosing	Festtür mit Softclosing	Festtür	Festtür
Kühlteil				
COOLMATIC***	•	•	•	•
FreshBox – 2x länger frisch				
Bottle-Rack				
Tür-offen-Alarm (optisch/akustisch)	• / •	• / •		
Höhenverstellbare Glasablagen (davon teilbare FlexiShelf-Glasablagen)	3 (1 teilbar)	4 (1 teilbar)	3	4
Gemüseschubladen	2	2	2	2
Innenbeleuchtung	LED	LED	LED	LED
Vollautomatische Abtauung	•	•	•	•
Gefrierteil				
FROSTMATIC	•		•	
Temperaturwarnung (optisch/akustisch)				
Temperaturanzeige				
Transparente Gefrierschubladen / Flexi-Space				
Tauwasserablauf				
Abtauvorgang	manuell		manuell	
Exclusiv-Mehrausstattung	Softclosing, Flaschenablage	Softclosing, Flaschenablage	Flaschenablage	Flaschenablage
Ausstattung / Leistung				
Soft-Closing	•	•		
LC-Display auf der Tür	•	•		
LED-Elektronik			•	•
Elektronische Temperaturregelung	•	•	•	•
Türanschlag rechts, wechselbar	•	•	•	•
Höhe x Breite x Tiefe (mm)	1224 x 556 x 549	1224 x 556 x 549	1224 x 556 x 549	1224 x 556 x 549
Nische	123er	123er	123er	123er

Übersicht / Integrierbarer Gefrierautomat

Integrierbare Kühlgeräte / Integrierbarer Gefrierautomat

	SANTO SKS98849C0	SANTO SKS98809C0	SANTO SKS68849F1	SANTO SKS68809F1	ARCTIS AGS78809F0
	7	1	7	1	8
	A+++	A+++	A++	A++	A+
	99	64	149	96	197
	118 / 103	141 / 141	118 / 103	141 / 141	
	15		15		94
	12		12		20
	2		2		16
	SN-N-ST-T	SN-N-ST-T	SN-N-ST-T	SN-N-ST-T	SN-N-ST-T
	36	36	36	36	35
	integrierbar	integrierbar	integrierbar	integrierbar	integrierbar
	Festtür mit Softclosing	Festtür mit Softclosing	Festtür	Festtür	Festtür
	•	•	•	•	
	• / •	• / •	• / •	• / •	• / •
	2 (1 teilbar)	3 (1 teilbar)	2	3	
	1	1	1	1	
	LED mit Aufhellungseffekt	LED mit Aufhellungseffekt	LED mit Aufhellungseffekt	LED mit Aufhellungseffekt	
	•	•	•	•	
	•		•		•
					• / •
					digital
					4 / –
					•
	manuell		manuell		manuell
	Softclosing, seitliche Flaschenablage	Softclosing, seitliche Flaschenablage	LC-Display, seitliche Flaschenablage	LC-Display, seitliche Flaschenablage	2 Kälteakkus
	•	•			
	•	•	•	•	•
	•	•	•	•	•
	•	•	•	•	•
	•	•	•	•	•
	873 x 556 x 549	873 x 556 x 549	873 x 556 x 549	873 x 556 x 549	873 x 540 x 547
	88er	88er	88er	88er	88er

** auf der Grundlage von Ergebnissen der Normprüfung über 24 Stunden. Der tatsächliche Verbrauch hängt von der Nutzung und vom Standort des Gerätes ab.
*** COOLMATIC ist ein eingetragenes Warenzeichen der Firma WAECO International GmbH.

Übersicht / Freistehende Kühl-Gefrierkombinationen

Freistehende Kühl-Gefrierkombinationen

* Haushaltskühlgeräte-Kategorien:
1 = Kühlschrank mit einem oder mehreren Lagerfächern für frische Lebensmittel
2 = Kühlschrank mit Kellerzone, Kellerfach-Kühlgerät und Weinschrank
3 = Kühlschrank mit Kaltlagerzone und Kühlschrank mit einem Null-Sterne-Fach
4 = Kühlschrank mit einem Ein-Sterne-Fach
5 = Kühlschrank mit einem Zwei-Sterne-Fach
6 = Kühlschrank mit einem Drei-Sterne-Fach
7 = Kühl-Gefriergerät
8 = Gefrierschrank
9 = Gefriertruhe
10 = Mehrzweck-Kühlgeräte und sonstige Kühlgeräte

SANTO S73939CNXF

SANTO S63439CNXF

SANTO S63639CSX2

EU-Daten			
Haushaltskühlgeräte-Kategorie*	7	7	7
Energieeffizienzklasse	A+++	A+++	A+++
Energieverbrauch** (kWh/Jahr)	169	161	161
Nutzinhalt (l): gesamt / Kühlen	357 / 265	318 / 226	337 / 226
Nutzinhalt (l): ✳*** -Gefrierraum	92	92	111
NoFrost-Technik	•	•	
Lagerzeit bei Störung (Std.)	18	20	20
Gefrierleistung (kg/24 Std.)	4	4	4
Klimaklasse	SN-N-ST-T	SN-N-ST-T	SN-N-ST-T
Geräusch, IEC 704-3 (dB(A) re 1 pW)	43	43	40
Kühlteil			
COOLMATIC***	•	•	
Bottle-Rack	•	•	•
CustomFlex™ – einzigartiges flexibles Türablagensystem	•	•	
Höhenverstellbare Glasablagen (davon teilbare FlexiShelf-Glasablagen)	2 (1 teilbar)	2 (1 teilbar)	2
Gemüseschubladen / Teleskopauszüge	Maxi-Box / •	2	2
FreshBox-Kälteschublade auf Teleskopauszügen	•	•	
Innenbeleuchtung	LED mit Aufhellungseffekt	LED mit Aufhellungseffekt	LED
Vollautomatische Abtauung	•	•	•
Gefrierteil			
Low-Frost-Technik (herausnehmbare Glasablagen)			•
FROSTMATIC	•	•	
Temperaturwarnung (optisch/akustisch)			
Transparente Gefrierschubladen / Flexi-Space	3 / •	3 / •	3 / •
Maxi-Box-Gefrierschublade	•	•	•
Abtauvorgang	automatisch	automatisch	manuell
Exclusiv-Mehrausstattung	Edelstahl-Griff	Edelstahl-Griff	Edelstahl-Griff
Ausstattung / Leistung			
TwinTech™ – getrennte Luftzirkulation	•	•	
ProFresh: bis zu 99% Frische	•	•	
Vollständig eingeschäumter Verflüssiger und Kälteerzeuger (bei NoFrost Geräten ausschließlich im Kühlraum)	•	•	•
LC-Display auf der Tür	•		
LED-Elektronik		•	
Elektronische Temperaturregelung	•	•	
Verstellfüße vorne / Rollen hinten	• / •	• / •	• / •
Türanschlag rechts, wechselbar	• / •	• / •	• / •
Design	Edelstahltür-fronten, Seiten silber	Edelstahltür-fronten, Seiten silber	Edelstahltür-fronten, Seiten silber
Höhe x Breite x Tiefe (mm)	2005 x 595 x 630	1845 x 595 x 630	1845 x 595 x 630

** auf der Grundlage von Ergebnissen der Normprüfung über 24 Stunden. Der tatsächliche Verbrauch hängt von der Nutzung und vom Standort des Gerätes ab.
*** COOLMATIC ist ein eingetragenes Warenzeichen der Firma WAECO International GmbH.

Übersicht / Doppeltür-Kühlautomat / Tisch-Kühlautomaten

Doppeltür-Kühlautomat / Tisch-Kühlautomaten

* Haushaltskühlgeräte-Kategorien:
1 = Kühlschrank mit einem oder mehreren Lagerfächern für frische Lebensmittel
2 = Kühlschrank mit Kellerzone, Kellerfach-Kühlgerät und Weinschrank
3 = Kühlschrank mit Kaltlagerzone und Kühlschrank mit einem Null-Sterne-Fach
4 = Kühlschrank mit einem Ein-Sterne-Fach
5 = Kühlschrank mit einem Zwei-Sterne-Fach
6 = Kühlschrank mit einem Drei-Sterne-Fach
7 = Kühl-Gefriergerät
8 = Gefrierschrank
9 = Gefriertruhe
10 = Mehrzweck-Kühlgeräte und sonstige Kühlgeräte

SANTO S72309DSW1

SANTO S71449TSW0

SANTO S71709TSW0

EU-Daten			
Haushaltskühlgeräte-Kategorie*	7	7	1
Energieeffizienzklasse	A++	A++	A++
Energieverbrauch** (kWh/Jahr)	185	148	94
Nutzinhalt (l): gesamt / Kühlen	228 / 184	137 / 119	152 / 152
Nutzinhalt (l): ✳*** -Gefrierraum	44	18	
NoFrost-Technik			
Lagerzeit bei Störung (Std.)	19	12	
Gefrierleistung (kg/24 Std.)	3	2	
Klimaklasse	SN-N-ST-T	SN-N-ST-T	SN-N-ST-T
Geräusch, IEC 704-3 (dB(A) re 1 pW)	40	38	38
Kühlteil			
COOLMATIC***			
Bottle-Rack			
Höhenverstellbare Glasablagen	3	2	2
Gemüseschubladen	1	1	1
Innenbeleuchtung	•	•	•
Vollautomatische Abtauung	•	•	•
Gefrierteil			
FROSTMATIC			
Tür-offen-Alarm (optisch/akustisch)			
Temperaturwarnung (optisch/akustisch)			
Transparente Gefrierschubladen			
Maxi-Box-Gefrierschublade			
Abtauvorgang	manuell	manuell	
Exclusiv-Mehrausstattung	Feuchtigkeits-kontrolle	Feuchtigkeits-kontrolle	Feuchtigkeits-kontrolle
Ausstattung / Leistung			
TwinTech™ – getrennte Luftzirkulation			
ProFresh: bis zu 99% Frische			
LED-Elektronik			
Elektronische Temperaturregelung			
Verstellfüße vorne / Rollen hinten	• / –	• / –	• / –
Türanschlag rechts, wechselbar	• / •	• / •	• / •
Design	Weiß	Weiß	Weiß
Höhe x Breite x Tiefe (mm)	1404 x 545 x 604	850 x 595 x 635	850 x 595 x 635

Übersicht / Stand-Gefrierschränke

Stand-Gefrierschränke

* Haushaltskühlgeräte-Kategorien:
1 = Kühlschrank mit einem oder mehreren Lagerfächern für frische Lebensmittel
2 = Kühlschrank mit Kellerzone, Kellerfach-Kühlgerät und Weinschrank
3 = Kühlschrank mit Kaltlagerzone und Kühlschrank mit einem Null-Sterne-Fach
4 = Kühlschrank mit einem Ein-Sterne-Fach
5 = Kühlschrank mit einem Zwei-Sterne-Fach
6 = Kühlschrank mit einem Drei-Sterne-Fach
7 = Kühl-Gefriergerät
8 = Gefrierschrank
9 = Gefriertruhe
10 = Mehrzweck-Kühlgeräte und sonstige Kühlgeräte

ARCTIS A72019GNW0

ARCTIS A72209GSW0

ARCTIS A71109TSW0

EU-Daten			
Haushaltskühlgeräte-Kategorie*	8	8	8
Energieeffizienzklasse	A++	A++	A++
Energieverbrauch** (kWh/Jahr)	203	194	145
Nutzinhalt (l): ✳ *** -Gefrierraum	181	200	92
NoFrost-Technik	•		
Lagerzeit bei Störung (Std.)	30	30	24
Gefrierleistung (kg/24 Std.)	20	24	14
Klimaklasse	SN-N-ST-T	SN-N-ST-T	SN-N-ST-T
Geräusch, IEC 704-3 (dB(A) re 1 pW)	42	40	39

Gefrierteil			
FROSTMATIC	•	•	•
Temperaturwarnung (optisch/akustisch)	• / •	• / •	• / •
Tür-offen-Alarm (optisch/akustisch)	• / •	• / •	
3-Lampen-Kontrollsystem			•
Transparente Gefrierschubladen / Flexi-Space	5 / •	5 / –	3 / –
Gefrierklappe	1	1	
Maxi-Box-Gefrierschublade	•	•	•
Teleskopauszug	•		
Innenbeleuchtung			
Kälteakkus	2	2	
Tauwasserablauf		•	
Abtauvorgang	automatisch	manuell	manuell
Exclusiv-Mehrausstattung	zusätzlich 2 Kälteakkus	zusätzlich 2 Kälteakkus	2 Kälteakkus
Kühlteil			
Quick-Türöffner	•	•	
Stangengriff			
LC-Display mit Touch Control	•	•	
Elektronische Temperaturregelung	•	•	•
Mechanische Temperaturregelung			
Verstellfüße vorne, Rollen hinten	• / •	• / •	• / –
Türanschlag rechts, wechselbar	•	•	•
Design	Weiß	Weiß	Weiß
Höhe x Breite x Tiefe (mm)	1540 x 595 x 658	1540 x 595 x 658	850 x 595 x 635

** auf der Grundlage von Ergebnissen der Normprüfung über 24 Stunden. Der tatsächliche Verbrauch hängt von der Nutzung und vom Standort des Gerätes ab.

Übersicht / Gefriertruhe

Gefriertruhe

* Haushaltskühlgeräte-Kategorien:
1 = Kühlschrank mit einem oder mehreren Lagerfächern für frische Lebensmittel
2 = Kühlschrank mit Kellerzone, Kellerfach-Kühlgerät und Weinschrank
3 = Kühlschrank mit Kaltlagerzone und Kühlschrank mit einem Null-Sterne-Fach
4 = Kühlschrank mit einem Ein-Sterne-Fach
5 = Kühlschrank mit einem Zwei-Sterne-Fach
6 = Kühlschrank mit einem Drei-Sterne-Fach
7 = Kühl-Gefriergerät
8 = Gefrierschrank
9 = Gefriertruhe
10 = Mehrzweck-Kühlgeräte und sonstige Kühlgeräte

ARCTIS A92309HLW0

EU-Daten	
Haushaltskühlgeräte-Kategorie*	9
Energieeffizienzklasse	A+++
Energieverbrauch** (kWh/Jahr)	122
Nutzinhalt (l): ✳ *** -Gefrierraum	223
NoFrost-Technik	
Lagerzeit bei Störung (Std.)	53
Gefrierleistung (kg/24 Std.)	25
Klimaklasse	SN-N-ST-T
Geräusch, IEC 704-3 (dB(A) re 1 pW)	43

Gefrierteil	
FROSTMATIC	
Temperaturwarnung (optisch/akustisch)	• / –
3-Lampen-Kontrollsystem	•
Eingeschäumter Kälteerzeuger	•
Eingeschäumter Verflüssiger	•
Lagerkörbe	2
Tauwasserablauf	•
Exclusiv-Mehrausstattung	3. Korb
Kühlteil	
LowFrost-Technik	•
Quick-Türöffner	•
Schloss	
Mechanische Temperaturregelung	•
Rollen zum leichten Verschieben	•
Design	Weiß
Höhe x Breite x Tiefe (mm)	876 x 1190 x 665

GESCHIRRSPÜLEN

Wenn man beim Kochen eine zusätzliche Pfanne oder eine große Servierplatte benutzen will, sollte man sich keine Gedanken darüber machen müssen, ob der Geschirrspüler diese auch wieder sauber bekommt. Deshalb kann der ProClean™ bis zu 15 Gedecke aufnehmen – mit herausragenden Spülergebnissen bis in die letzte Ecke und der besten Pflege für Ihre empfindlichsten Gläser.

Geschirrspüler

Einbau-Geschirrspüler

170 Integrierbare Geschirrspüler 60 cm
174 Unterbau-Geschirrspüler 60 cm
175 Vollintegrierbare Geschirrspüler 60 cm

Freistehende Geschirrspüler

176 Freistehende Geschirrspüler 60 cm
178 Tabellenübersicht
182 Sonderzubehör

ProClean™

Die neue Generation der ProClean™ Geschirrspüler setzt auf Innovationen, damit Spülen noch effektiver wird – mit einer Leistung, die den stärksten Herausforderungen gewachsen ist. Die Geräte arbeiten zudem so schonend, dass Sie ihnen Ihr kostbares, empfindliches Glasgeschirr bedenkenlos anvertrauen können.

Energieeffizienzklasse A+++
Sehr energieeffizient sind unsere Geschirrspüler der besten Energieeffizienzklasse A+++. Dieses Gerät besitzt auch eine Abschaltautomatik AutoOff – 10 Minuten nach Programmende schaltet sich das Gerät aus.

Mehr Raum und Flexibilität
Im ProClean™ mit seinen zusätzlichen 10 Litern Raum ist Platz für bis zu 15 Maßgedecke. Die Körbe können angehoben oder gesenkt werden, um große oder unhandliche Geschirrteile aufzunehmen.

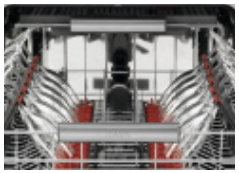

Beste Glaspflege
Jetzt können sogar empfindliche Glaswaren sicher gereinigt werden – dank eines speziellen Glas-Programms in Verbindung mit SoftSpikes und SoftGrip Weinglashalter, die Ihre Gläser sanft, aber sicher in Position halten.

ProClean™ – Maximale Flexibilität

Besteckschublade
Die Besteckschublade von AEG bietet viel Platz für Besteck,Salatbesteck, lange Messer und auch Espressotassen. Durch ihre spezielle Form mit einer Griffmulde können die Besteckteile leicht und sauber – ohne Fingerspuren – entnommen werden. Außerdem ist die gesamte Schublade einfach herauszunehmen und sogar in eine Küchenschublade einsetzbar.

Maßgedecke
Die ProClean™ Geschirrspüler bieten mit der Besteckschublade Platz für bis zu 15 Maßgedecke. Damit setzt AEG wieder neue Standards.

Klappbare Halterung für große Trinkgläser
An beiden Korbseiten befindet sich eine klappbare Halterung, die Ihren großen Trinkgläsern einen festen Stand ermöglicht.

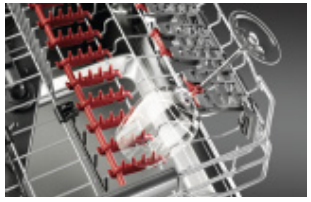

SoftGrip Weinglashalter
Bei den neuen Weinglashaltern können die Stiele der Weingläser einfach eingeklipst werden. Sicherer und fester kann kein Weinglas im Geschirrspüler stehen.

Soft Spikes
Die neuen Soft Spikes im Oberkorb geben Ihren wertigen Gläsern jetzt noch besseren Halt und können flexibel im Oberkorb platziert werden.

XXL-Innenraum – 164 Liter sind eine Welt für sich
Auch große Geschirrteile wie Töpfe oder Servier-Teller mit bis zu 33 cm Durchmesser finden mit ProClean™ bequem Platz – damit sind Ihre Kunden perfekt für den Alltag gerüstet.
Durch eine platzsparende Bauweise der Technik ist der Innenraum – bei absolut identischen Außenmaßen – von 60 auf 64 cm Höhe und von 154 auf 164 Liter gewachsen und bietet damit 6,5% mehr Freiraum als der nächste Standardgeschirrspüler.

ProClean™ – Maximale Flexibilität

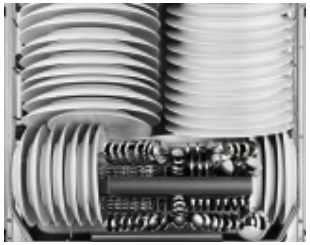

ProClean™ definiert Beladung neu
Das Leben in deutschen Haushalten hat sich in den vergangenen Jahrzehnten grundlegend gewandelt. Die Aufgaben in der Küche auch. Darum werden die traditionellen Normen dem wahren Leben nicht mehr gerecht – das gilt auch für das Maßgedeck nach DIN oder EN. Studien zeigen: 98% aller Spülmaschinen-Beladungen haben mit dem Standard nichts mehr gemeinsam*. Darum wird in 50% der Haushalte mit Spülmaschine weiterhin auch per Hand gespült. Um den Nutzen für den Kunden zu maximieren, geht es also vor allem darum, das Beladungsvolumen für den Alltag zu erhöhen.

Glasschutzsystem
Dank einem sanften Temperaturübergang in den Reinigungsphasen, der glasschonenden Wasserhärteeinstellung und einem besonderen Glas-Programm werden Gläser äußerst schonend gereinigt. Damit sie lange Freude an allen und insbesondere auch an hochwertigen Gläsern haben.

Vollauszug bei allen Körben
Alle Körbe lassen sich ganz herausziehen, sodass auch der hintere Bereich leicht einzuräumen ist.

Korbbremse im Unterkorb
Der Unterkorb wurde mit einer Korbbremse versehen, sodass beim Herausziehen des Unterkorbes dieser nicht über die Tür rollt.

QuickLift Höhenverstellung
Die ProClean™ Körbe bieten Stabilität, ein perfektes Auszugsverhalten und eine durchdachte Ordnung mit den richtigen Plätzen für alle Arten und Formen von Küchenutensilien. Mit dem QickLift kann die Höhe des Oberkorbes verstellt werden, um den Innenraum an größere Formate anzupassen – das geht sogar, wenn dieser voll beladen ist.

Besteckkorb
Der Besteckkorb lässt sich bequem über die vorderen Tellerhalter verschieben und das Besteckgitter kann platzsparend eingeklappt werden. Somit kann flexibel großer freier Raum für sperriges Kochgeschirr wie z. B. Bräter geschaffen werden. Um auch kleine Besteckteile mühelos entnehmen zu können, befinden sich an der Seite größere Öffnungen. Somit kann auch jeder Kaffeelöffel ohne Weiteres entnommen werden.

Platz für große Gläser
Durch den höheren Oberkorb bei Geräten mit Besteckkorb eröffnet sich die Möglichkeit, große Gläser auch am äußeren Rand des Oberkorbes zu platzieren.

* Ergebnis einer Studie der Universität Bonn für Deutschland, Italien, Schweden, Großbritannien in 2008.

ProClean™ – Reinigung und Hygiene

Sprühende Kraft auf 5 Ebenen
ProClean™ schafft mit einem zusätzlichen Sprüharm beste Voraussetzungen für noch mehr Perfektion – auf insgesamt 5 Sprüh-Ebenen. Der Deckensprüharm trägt zur Sauberkeit der ganzen Beladung bei und sorgt insbesondere dafür, dass der Oberkorb von oben bis unten gereinigt wird.

Der einzigartige Satelliten-Sprüharm
Je feiner das Spülwasser verteilt wird, desto genauer kann es die Verschmutzungen lösen. Das ProClean™ Reinigungssystem setzt auf einen neuartigen ProClean™ Satelliten-Sprüharm mit Doppelrotation und bringt damit Sauberkeit bis in jeden Winkel und schwer erreichbare Ecken – auch bei sperriger oder voluminöser Beladung.

Selbstreinigendes Sieb
Durch die neue Wellenform entfällt das lästige Reinigen des Flächensiebes. Die neue Form sorgt für eine bessere Zirkulation des Wassers im System und Essensreste werden von der Pumpe ferngehalten.

AutoSense 45–70 °C
Im AutoSense 45–70 °C Programm erkennt der neue integrierte Hochleistungssensor den Verschmutzungsgrad der jeweiligen Beladung noch präziser. Die Spülparameter werden dann automatisch eingestellt, um Energie-, Wasser- und Zeiteinsparungen zu maximieren.

ProWater-System
Das ProWater-System garantiert ein noch perfekteres Reinigungsergebnis. Durch den zusätzlichen dritten Sprüharm an der Decke des Spülinnenraumes wird jegliches Geschirr auch in überfüllten Körben gründlich gereinigt.

Intensiv-Pro 70 °C – für die perfekte Hygiene
Ideal zum Reinigen von stark verschmutztem Geschirr, von angetrockneten Speiseresten wie Eiweiß oder Stärke. Dank einer Temperatur von 70 °C in einem Zeitraum von 10 Minuten im Programmschritt Klarspülen wird für zusätzliche Hygienesicherheit – auch zum Beispiel bei Schneidbrettern – gesorgt. Eine geniale Lösung für Personen, die sensibel auf Bakterien reagieren. Diese vorteilhafte Wirkungsweise wurde auch von der Landesgewerbeanstalt LGA geprüft und zertifiziert.

ExtraHygiene
Option zur Erhöhung der Temperatur im letzten Spülgang auf 70 °C, welche über einen Zeitraum von 10 Minuten gehalten wird. Dies stellt sicher, dass 99,99% bakterienfrei gespült wird.
Im Intensivprogramm PRO70 bereits integriert, kann diese Option nun auch für das Automatic- und das 30-Minuten-Programm aktiviert werden.

Wassersensor
Der Wassersensor misst die Trübung des Spülwassers. Dieser entscheidet, ob es ersetzt werden muss, weiterverwendet werden kann, oder ob ein zusätzlicher Spülgang erforderlich ist und welches die optimale Spültemperatur ist. Somit ist das beste Spülergebnis mit minimalem Energie- und Wasserverbrauch sichergestellt.

Pro Zone
Die ideale Lösung für gemischte Geschirrbeladung: Spezielles Programm mit geringerem Wasserdruck und niedrigerer Temperatur im Oberkorb – ideal für Gläser – und höherem Wasserdruck und höherer Temperatur im Unterkorb – für Töpfe und Pfannen. Dadurch können verschiedenste Geschirrteile in einer Beladung mit den jeweils optimalen Einstellungen schonend und sauber gespült werden.

ProClean™ – Innovative Ausstattung

Dosiereinheit mit praktischem Schiebemechanismus
In der neuen, flachen Innentür sitzt die neue Dosiereinheit mit Schiebemechanismus. Das Reinigungsmittel fällt dadurch während der Reinigungsphase direkt in den Innenraum und große Besteck-/Geschirrteile können nicht den Deckel der Dosiereinheit blockieren.

BeamOnFloor 2-farbig
Der vollintegrierte Geschirrspüler FAVORIT ist bekanntlich sehr leise. Damit er überhaupt bemerkt wird, strahlt er einen roten Lichtpunkt auf den Boden ab, solange ein Programm läuft, bzw. er blinkt, sofern eine Störung vorliegt. Das Programmende zeigt der Geschirrspüler mit einem grünen Lichtpunkt an.

Umweltfreundlich ohne Standby: AutoOff
Der Standby-Modus wird noch immer unterschätzt – obwohl er bei vielen Geräten entscheidend zum Stromverbrauch beiträgt: AEG schließt diese Lücke beim Energiesparen und senkt den Stromverbrauch bei Nichtnutzung wirklich auf Null. Die AutoOff-Funktion trennt zehn Minuten nach Ende des Programmes automatisch die Verbindung zum Stromnetz – so vollständig, als ob der Netzstecker gezogen wurde.

Edelstahl ohne Fingerspuren
Mit der Antifinger Edestahl-Beschichtung gehören Fingerabdrücke der Vergangenheit an. Somit glänzt ihr Geschirrspüler zu jeder Zeit.

Auf die Schnelle sauberes Geschirr: mit 30-Minuten-Programm 60°C
Ein spezielles Programm reinigt eine halbe Ladung leicht verschmutztes Tafelgeschirr während der nächsten Party – blitzsauber, in rekordverdächtigen 30 Minuten und bei effizienten 60°C.

Inverter-Motor
Der Inverter-Motor arbeitet wie die Antriebsaggregate professioneller Maschinen – ohne Kohlebürsten. Damit erreicht der Motor eine wesentlich längere Lebensdauer, da keine Abnutzung mehr auftritt. Das macht ihn zum langlebigsten, leisesten und sparsamsten Motor in unseren Geschirrspülern.

TimeSaver
Jetzt entscheiden Sie über die Dauer des Programms. Mit der TimeSaver Option können Sie die Programmdauer um bis zu 50% kürzen. Ganz nach Ihrem Zeitplan.

Besonders leise
Die AEG Geschirrspüler werden gesehen, aber nicht gehört. Sie zeichnen sich durch einen nahezu geräuschlosesn Betrieb aus – ohne dabei Kompromisse bei der Spülleistung einzugehen.

ProClean™ – Innovative Ausstattung

Sparsamkeit bei jeder Beladungsmenge
Die Beladungserkennung Sensorlogic ermittelt die Geschirrart und -menge und die dafür benötigte Wasserzufuhr. Ist der Geschirrspüler voll beladen, verbleibt mehr Wasser auf dem Geschirr und demzufolge muss auch mehr Wasser zugeführt werden. Ist wenig Geschirr enthalten, fließt mehr Wasser zurück und umso weniger muss zugeführt werden. Parallel messen Sensoren auch die Zeit, die für die Erwärmung des Wassers im Geschirrspüler im jeweiligen Reinigungsprogramm benötigt wird. Auch hier gilt, je mehr Geschirr enthalten ist, desto mehr Zeit wird für die Erwärmung des Wassers erforderlich. Aus diesen zwei Einflussgrößen, Geschirrmenge und Aufwärmzeit, ermittelt die einzigartige Beladungserkennung Sensorlogic die notwendige Wassermenge, den Energiebedarf und passt Programmabläufe entsprechend an. Da kann man sicher sein, dass nicht mehr Strom und Wasser eingesetzt werden als unbedingt notwendig.

Startzeitvorwahl und Restlaufanzeige
Alle ProClean™ Modelle besitzen eine Startzeitvorwahl von 1–24 Stunden für die individuelle Zeitplanung. Während das Programm läuft, können Sie die jeweils aktuelle Restlaufzeit in Minuten ablesen.

Salz- und Klarspüleranzeige
Alle Funktionen sind unter Kontrolle mit den LED-Anzeigen, die sofort signalisieren, dass der Vorrat an Klarspüler oder Salz zur Neige geht.

Aqua Control
Der FAVORIT hält dicht – mit Aqua Control, dem Rundumschutz vor Auslaufen und Schäden am Zulaufschlauch. Eine Entleerpumpe sorgt dafür, dass abgepumpt wird. Und wenn es ernst wird, gibt Aqua-Alarm sofort ein akustisches Warnsignal. Da kann nichts passieren – das garantiert AEG ein ganzes FAVORIT-Leben lang.

„MultiTalent"
Egal welcher Reiniger, das Resultat heißt glänzendes Geschirr. Die strahlenden Vorteile der neuen FAVORIT Geschirrspüler mit Multi-Tab-Funktion. Mit der Multi-Tab-Funktion wird der Programmablauf angepasst und die Anzeigen sowie die Zugabe von Klarspüler und Salz abgeschaltet. Selbstverständlich sind unsere Geschirrspüler für alle Mehrkomponenten Tabs, wie z.B. 3in1 oder Alles in 1 oder für getrennte Komponenten geeignet.

Warmwasser statt Erwärmung: Thermo Efficient Technology
Um Energieverbrauch und CO_2-Ausstoß auf ein Mindestmaß zu senken, verfügen die ProClean™ Geschirrspüler über ein Warmwasser-System. Das Wasser wird nicht im Gerät erwärmt, sondern über den Warmwasser-Anschluss bezogen. Besonders umweltfreundlich ist diese Lösung, wenn das Wasser mit einer Solaranlage erwärmt wird.

reddot design award
winner 2011

Wir freuen uns, dass eine Vielzahl an Produkten unserer Neuen Kollektion mit dem renommierten Designpreis Reddot Design Award ausgezeichnet wurden. Dieser weltweit anerkannte Award bestätigt unser Streben nach perfekter Leistung, Innovation und Design.

Geschirrspülen

Sie brauchen die richtige Ausstattung, wenn Sie sich vorgenommen haben, besonders delikate Speisen zuzubereiten. Und Sie benötigen einen Geschirrspüler, der nicht nur mit den üblichen paar Teller und Tassen zurechtkommt. Unsere neue Geschirrspüler Generation von ProClean™ mit ihrem XXL-Innenraum ist dafür ausgelegt, wirklich alles in sich aufzunehmen.

Piktogrammübersicht

- Energieeffizienzklasse A+++
- Energieeffizienzklasse A++
- Energieeffizienzklasse A+
- Trocknungseffizienz A
- 15 Maßgedecke
- SoftSpikes
- SoftGrip Weinglashalter
- TimeSaver
- AutoSense 45–70 °C
- Satelliten-Sprüharm
- Antifinger Edelstahl-Beschichtung
- Multi-Tab-Funktion
- BeamOnFloor 2-farbig

Einbau-Geschirrspüler / Integrierbar 60 cm

FAVORIT F67729IM0P

Optimale Reinigung bei minimalem Energieverbrauch

Die neue Generation der ProClean™ Geschirrspüler liefert bei jeder Beladung hervorragende Reinigungsergebnisse. Die innovative Technologie garantiert einen niedrigen Energieverbrauch.

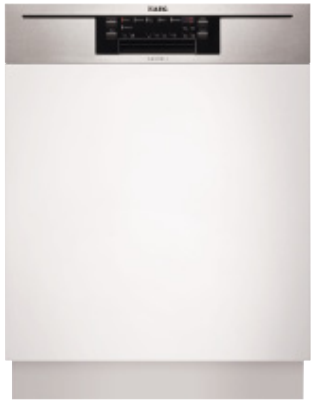

Herausragende Reinigungsergebnisse dank maximaler Wasserreichweite
Mit einem Satelliten-Sprüharm und 5 Sprühebenen sorgt dieser ProClean™ Geschirrspüler dafür, dass das Wasser in jeden Winkel gelangt und Sie ausgezeichnete Reinigungsergebnisse erzielen.

- **SoftGrip Weinglashalter für optimale Glaspflege**
- **Herausnehmbare Besteckschublade mit viel Platz**
- **ProZone Programm für perfekte Ergebnisse bei gemischten Beladungen**
- **Extra-Silent-Programm für extrem leisen Betrieb: nur 37 dB**

- Verbrauchswerte: 11 l, 0,86 kWh im Programm Energiesparen 50°C
- Verbrauchswerte/Jahr: 3080 l, 241 kWh
- 39 dB – ExtraSilent 37 dB
- 15 Maßgedecke
- XXL-Innenraum
- 6 Programme, 5 Temperaturen
- AutoOff
- ProClean™ Satelliten-Sprüharm
- Besteckschublade
- Oberkorb: 12 SoftGrip Weinglashalter, 4 SoftSpikes
- TimeSaver Option
- ExtraHygiene Option
- Inverter Motor
- ProWater System – Deckensprüharm
- 1–24 Stunden Startzeitvorwahl
- Restlaufanzeige
- Anzeigen für Salz und Klarspüler nachfüllen
- Multi-Tab Funktion
- Beladungserkennung Sensorlogic
- Glasschutzsystem

PSGBDW100D000004

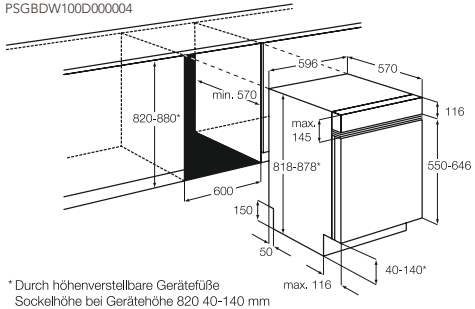

Gerätemaße (H x B x T in mm)
818 x 596 x 575

UVP € 1.029,– *

* Durch höhenverstellbare Gerätefüße
Sockelhöhe bei Gerätehöhe 820 40-140 mm
Sockelhöhe bei Gerätehöhe 880 100-200 mm

* unverbindliche Preisempfehlung inkl. 19% MwSt

Einbau-Geschirrspüler / Integrierbar 60 cm

FAVORIT F67629IM0P

Optimale Reinigung bei minimalem Energieverbrauch

Die neue Generation der ProClean™ Geschirrspüler liefert bei jeder Beladung hervorragende Reinigungsergebnisse. Die innovative Technologie garantiert einen niedrigen Energieverbrauch.

Herausragende Reinigungsergebnisse dank maximaler Wasserreichweite
Mit einem Satelliten-Sprüharm und 5 Sprühebenen sorgt dieser ProClean™ Geschirrspüler dafür, dass das Wasser in jeden Winkel gelangt und Sie ausgezeichnete Reinigungsergebnisse erzielen.

- **SoftGrip Weinglashalter für optimale Glaspflege**
- **ProZone Programm für perfekte Ergebnisse bei gemischten Beladungen**
- **Extra-Silent-Programm für extrem leisen Betrieb: nur 37 dB**

- Verbrauchswerte: 10,2 l, 0,83 kWh im Programm Energiesparen 50°C
- Verbrauchswerte/Jahr: 2860 l, 234 kWh
- 39 dB – ExtraSilent 37 dB
- 13 Maßgedecke
- XXL-Innenraum
- 6 Programme, 5 Temperaturen
- AutoOff
- ProClean™ Satelliten-Sprüharm
- Besteckkorb
- Oberkorb: 12 SoftGrip Weinglashalter, 4 SoftSpikes
- TimeSaver Option
- ExtraHygiene Option
- Inverter Motor
- ProWater System – Deckensprüharm
- 1–24 Stunden Startzeitvorwahl
- Restlaufanzeige
- Anzeigen für Salz und Klarspüler nachfüllen
- Multi-Tab Funktion
- Beladungserkennung Sensorlogic
- Glasschutzsystem

PSGBDW100D000004

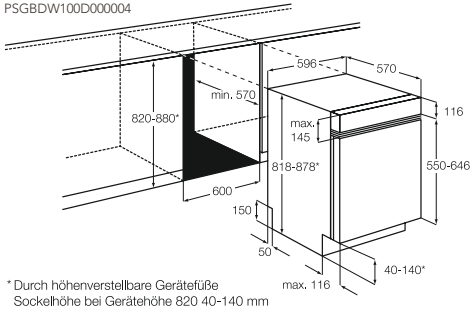

Gerätemaße (H x B x T in mm)
818 x 596 x 575

UVP € 959,– *

* Durch höhenverstellbare Gerätefüße
Sockelhöhe bei Gerätehöhe 820 40-140 mm
Sockelhöhe bei Gerätehöhe 880 100-200 mm

* unverbindliche Preisempfehlung inkl. 19% MwSt

FAVORIT F66709IM0P

Herausragende Reinigungsergebnisse dank maximaler Wasserreichweite

Mit einem Satelliten-Sprüharm und 5 Sprühebenen sorgt dieser ProClean™ Geschirrspüler dafür, dass das Wasser in jeden Winkel gelangt und Sie ausgezeichnete Reinigungsergebnisse erzielen.

- **SoftGrip Weinglashalter für optimale Glaspflege**
- **Herausnehmbare Besteckschublade mit viel Platz**
- **XXL-Fassungsvermögen, mehr Platz als in jedem anderen Geschirrspüler auf dem Markt**

- Verbrauchswerte: 11 l, 0,96 kWh im Programm Energiesparen 50°C
- Verbrauchswerte/Jahr: 3080 l, 270 kWh
- 44 dB – ExtraSilent 42 dB
- 15 Maßgedecke
- XXL-Innenraum
- 6 Programme, 5 Temperaturen
- AutoOff
- ProClean™ Satelliten-Sprüharm
- Besteckschublade
- Oberkorb: 6 SoftGrip Weinglashalter, 4 SoftSpikes
- TimeSaver Option
- ExtraHygiene Option
- Inverter Motor
- ProWater System – Deckensprüharm
- 1–24 Stunden Startzeitvorwahl
- Restlaufanzeige
- Anzeigen für Salz und Klarspüler nachfüllen
- Multi-Tab Funktion
- Beladungserkennung Sensorlogic
- Glasschutzsystem

Gerätemaße (H x B x T in mm)
818 x 596 x 575

UVP € 889,– *

PSGBDW100D000004

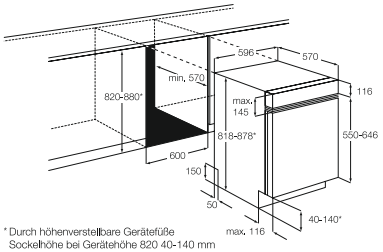

* Durch höhenverstellbare Gerätefüße
Sockelhöhe bei Gerätehöhe 820 40-140 mm
Sockelhöhe bei Gerätehöhe 880 100-200 mm

FAVORIT F66609IM0P

Herausragende Reinigungsergebnisse dank maximaler Wasserreichweite

Mit einem Satelliten-Sprüharm und 5 Sprühebenen sorgt dieser ProClean™ Geschirrspüler dafür, dass das Wasser in jeden Winkel gelangt und Sie ausgezeichnete Reinigungsergebnisse erzielen.

- **SoftGrip Weinglashalter für optimale Glaspflege**
- **ProZone Programm für perfekte Ergebnisse bei gemischten Beladungen**
- **Die TimeSaver Funktion reduziert die Programmdauer um 50%**

- Verbrauchswerte: 10,2 l, 0,93 kWh im Programm Energiesparen 50°C
- Verbrauchswerte/Jahr: 2860 l, 262 kWh
- 44 dB – ExtraSilent 42 dB
- 13 Maßgedecke
- XXL-Innenraum
- 6 Programme, 5 Temperaturen
- AutoOff
- ProClean™ Satelliten-Sprüharm
- Besteckkorb
- Oberkorb: 6 SoftGrip Weinglashalter, 4 SoftSpikes
- TimeSaver Option
- ExtraHygiene Option
- Inverter Motor
- ProWater System – Deckensprüharm
- 1–24 Stunden Startzeitvorwahl
- Restlaufanzeige
- Anzeigen für Salz und Klarspüler nachfüllen
- Multi-Tab Funktion
- Beladungserkennung Sensorlogic
- Glasschutzsystem

Gerätemaße (H x B x T in mm)
818 x 596 x 575

UVP € 819,– *

PSGBDW100D000004

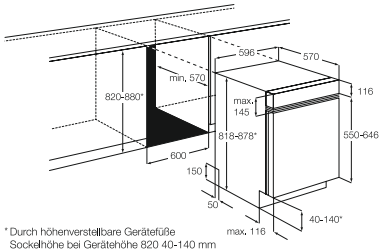

* Durch höhenverstellbare Gerätefüße
Sockelhöhe bei Gerätehöhe 820 40-140 mm
Sockelhöhe bei Gerätehöhe 880 100-200 mm

* unverbindliche Preisempfehlung inkl. 19% MwSt

FAVORIT F56329IM0/W0

W

Automatic-Programm 45–70°C

Das Automatikprogramm mit seinen Reinigungstemperaturen von 45-70°C garantiert automatisch die besten Reinigungsergebnisse für Ihr Geschirr bei minimalem Energieverbrauch.

- **Energieeffizienzklasse A++ mit zusätzlicher Abschaltautomatik AutoOff**
- **Zeitvorwahloption von 1 bis 24 Stunden**
- **Die Multi-Tab Funktion erzielt die optimale Wirkung Ihres Reinigungsmittels**

- Verbrauchswerte: 9,9 l, 0,93 kWh im Programm Energiesparen 50°C
- Verbrauchswerte/Jahr: 2775 l, 262 kWh
- 45 dB
- 13 Maßgedecke
- 6 Programme, 4 Temperaturen
- AutoOff
- Besteckkorb
- Oberkorb: 4 klappbare Tassenablagen, 2 SoftSpikes
- TimeSaver Option
- Inverter Motor
- 1–24 Stunden Startzeitvorwahl
- Restlaufanzeige
- Anzeigen für Salz und Klarspüler nachfüllen
- Multi-Tab Funktion
- Beladungserkennung Sensorlogic

Gerätemaße (H x B x T in mm)
818 x 596 x 575

UVP € 699,– *

AADW060D000004

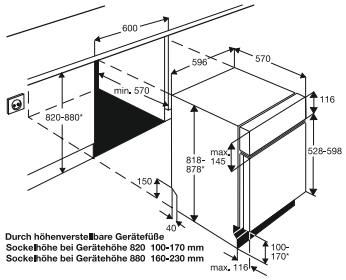

Durch höhenverstellbare Gerätefüße
Sockelhöhe bei Gerätehöhe 820 100-170 mm
Sockelhöhe bei Gerätehöhe 880 160-230 mm

FAVORIT F56309IM0

Automatic-Programm 45–70°C

Das Automatikprogramm mit seinen Reinigungstemperaturen von 45-70°C garantiert automatisch die besten Reinigungsergebnisse für Ihr Geschirr bei minimalem Energieverbrauch.

- **Im Voraus planen mit der Startzeitvorwahl**
- **Die Multi-Tab Funktion erzielt die optimale Wirkung Ihres Reinigungsmittels**
- **Salz- und Klarspülmittelanzeigen signalisieren den Nachfüllbedarf**

- Verbrauchswerte: 11 l, 1,05 kWh im Programm Energiesparen 50°C
- Verbrauchswerte/Jahr: 3080 l, 295 kWh
- 47 dB
- 13 Maßgedecke
- 6 Programme, 4 Temperaturen
- AutoOff
- Besteckkorb
- Oberkorb: 4 klappbare Tassenablagen
- ExtraHygiene Option
- 1–24 Stunden Startzeitvorwahl
- Restlaufanzeige
- Anzeigen für Salz und Klarspüler nachfüllen
- Multi-Tab Funktion
- Beladungserkennung Sensorlogic

Gerätemaße (H x B x T in mm)
818 x 596 x 575

UVP € 629,– *

AADW060D000004

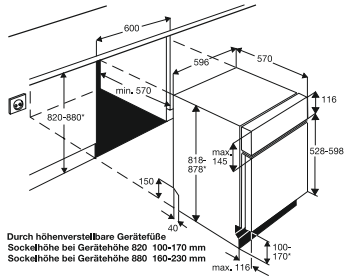

Durch höhenverstellbare Gerätefüße
Sockelhöhe bei Gerätehöhe 820 100-170 mm
Sockelhöhe bei Gerätehöhe 880 160-230 mm

* unverbindliche Preisempfehlung inkl. 19% MwSt

Einbau-Geschirrspüler / Unterbau 60 cm

FAVORIT F66709UM0P

Herausragende Reinigungsergebnisse dank maximaler Wasserreichweite

Mit einem Satelliten-Sprüharm und 5 Sprühebenen sorgt dieser ProClean™ Geschirrspüler dafür, dass das Wasser in jeden Winkel gelangt und Sie ausgezeichnete Reinigungsergebnisse erzielen.

- **SoftGrip Weinglashalter für optimale Glaspflege**
- **Herausnehmbare Besteckschublade mit viel Platz**
- **XXL-Fassungsvermögen, mehr Platz als in jedem anderen Geschirrspüler auf dem Markt**
- **ProZone Programm für perfekte Ergebnisse bei gemischten Beladungen**
- Verbrauchswerte: 11 l, 0,96 kWh im Programm Energiesparen 50 °C
- Verbrauchswerte/Jahr: 3080 l, 270 kWh
- 44 dB – ExtraSilent 42 dB
- 15 Maßgedecke
- XXL-Innenraum
- 6 Programme, 5 Temperaturen
- AutoOff
- ProClean™ Satelliten-Sprüharm
- Besteckschublade
- Oberkorb: 12 SoftGrip Weinglashalter, 4 SoftSpikes
- TimeSaver Option
- ExtraHygiene Option
- Inverter Motor
- ProWater System – Deckensprüharm
- 1–24 Stunden Startzeitvorwahl
- Restlaufanzeige
- Anzeigen für Salz und Klarspüler nachfüllen
- Multi-Tab Funktion
- Beladungserkennung Sensorlogic
- Glasschutzsystem

Gerätemaße (H x B x T in mm)
818 x 596 x 575

UVP € 949,– *

PSGBDW100D000021

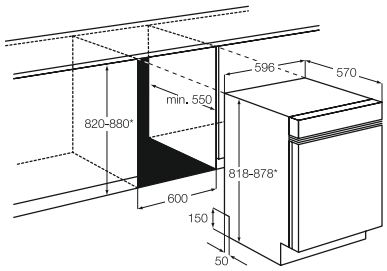

FAVORIT F56329UM0

Automatic-Programm 45–70 °C

Das Automatikprogramm mit seinen Reinigungstemperaturen von 45–70 °C garantiert automatisch die besten Reinigungsergebnisse für Ihr Geschirr bei minimalem Energieverbrauch.

- **Energieeffizienzklasse A++ mit zusätzlicher Abschaltautomatik AutoOff**
- **Zeitvorwahloption von 1 bis 24 Stunden**
- **Die Multi-Tab Funktion erzielt die optimale Wirkung Ihres Reinigungsmittels**
- Verbrauchswerte: 9,9 l, 0,93 kWh im Programm Energiesparen 50 °C
- Verbrauchswerte/Jahr: 2775 l, 262 kWh
- 45 dB
- 13 Maßgedecke
- 6 Programme, 4 Temperaturen
- AutoOff
- Besteckkorb
- Oberkorb: 4 klappbare Tassenablagen, 2 SoftSpikes
- TimeSaver Option
- Inverter Motor
- 1–24 Stunden Startzeitvorwahl
- Restlaufanzeige
- Anzeigen für Salz und Klarspüler nachfüllen
- Multi-Tab Funktion
- Beladungserkennung Sensorlogic

Gerätemaße (H x B x T in mm)
818 x 596 x 575

UVP € 759,– *

PSGBDW100D000021

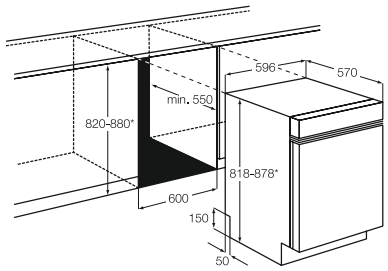

* unverbindliche Preisempfehlung inkl. 19% MwSt

Einbau-Geschirrspüler / Vollintegrierbar 60 cm

FAVORIT F66709VI0P

Herausragende Reinigungsergebnisse dank maximaler Wasserreichweite

Mit einem Satellitensprüharm und 5 Sprühebenen sorgt dieser ProClean™ Geschirrspüler dafür, dass das Wasser in jeden Winkel gelangt und Sie ausgezeichnete Reinigungsergebnisse erzielen.

- **SoftGrip Weinglashalter für optimale Glaspflege**
- **Herausnehmbare Besteckschublade mit viel Platz**
- **XXL-Fassungsvermögen, mehr Platz als in jedem anderen Geschirrspüler auf dem Markt**
- **ProZone Programm für perfekte Ergebnisse bei gemischten Beladungen**
- Verbrauchswerte: 11 l, 0,96 kWh im Programm Energiesparen 50 °C
- Verbrauchswerte/Jahr: 3080 l, 270 kWh
- 44 dB – ExtraSilent 42 dB
- 15 Maßgedecke
- XXL-Innenraum
- 6 Programme, 5 Temperaturen
- AutoOff
- ProClean™ Satelliten-Sprüharm
- Besteckschublade
- Oberkorb: 12 SoftGrip Weinglashalter, 4 SoftSpikes
- TimeSaver Option
- ExtraHygiene Option
- Inverter Motor
- ProWater System – Deckensprüharm
- 1–24 Stunden Startzeitvorwahl
- Restlaufanzeige
- Multi-Tab Funktion
- Beladungserkennung Sensorlogic
- Spot-Control 2-farbig
- Glasschutzsystem

Gerätemaße (H x B x T in mm)
818 x 596 x 550

UVP € 889,– *

PSGBDW100D000007

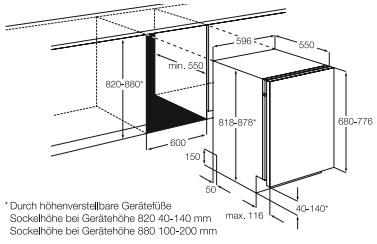

* Durch höhenverstellbare Gerätefüße
Sockelhöhe bei Gerätehöhe 820 40-140 mm
Sockelhöhe bei Gerätehöhe 880 100-200 mm

Sonderzubehör: max. Gerätehöhe bis 940 mm
Sockelhöhe bei Gerätehöhe 940 160 -260 mm

* unverbindliche Preisempfehlung inkl. 19% MwSt

FAVORIT F66709W0P

Herausragende Reinigungsergebnisse dank maximaler Wasserreichweite

Mit einem Satelliten-Sprüharm und 5 Sprühebenen sorgt dieser ProClean™ Geschirrspüler dafür, dass das Wasser in jeden Winkel gelangt und Sie ausgezeichnete Reinigungsergebnisse erzielen.

SoftGrip Weinglashalter für optimale Glaspflege
Bei den neuen Weinglashaltern können die Stiele der Weingläser einfach eingeklipst werden. Sicherer und fester kann kein Weinglas im Geschirrspüler stehen.

- **Herausnehmbare Besteckschublade mit viel Platz**
- **XXL-Fassungsvermögen, mehr Platz als in jedem anderen Geschirrspüler auf dem Markt**
- **ProZone Programm für perfekte Ergebnisse bei gemischten Beladungen**

- Verbrauchswerte: 11 l, 0,96 kWh im Programm Energiesparen 50°C
- Verbrauchswerte/Jahr: 3080 l, 270 kWh
- 44 dB – ExtraSilent 42 dB
- 15 Maßgedecke
- XXL-Innenraum
- 6 Programme, 5 Temperaturen
- AutoOff
- ProClean™ Satelliten-Sprüharm
- Besteckschublade
- Oberkorb: 12 SoftGrip Weinglashalter, 4 SoftSpikes
- TimeSaver Option
- ExtraHygiene Option
- Inverter Motor
- ProWater System – Deckensprüharm
- 1–24 Stunden Startzeitvorwahl
- Restlaufanzeige
- Anzeigen für Salz und Klarspüler nachfüllen
- Multi-Tab Funktion
- Beladungserkennung Sensorlogic
- Glasschutzsystem

Gerätemaße (H x B x T in mm)
850 x 596 x 610

UVP € 839,– *

* unverbindliche Preisempfehlung inkl. 19% MwSt

Freistehender Geschirrspüler / 60 cm

FAVORIT F56329W0

Automatic-Programm 45–70°C

Das Automatikprogramm mit seinen Reinigungstemperaturen von 45–70°C garantiert automatisch die besten Reinigungsergebnisse für Ihr Geschirr bei minimalem Energieverbrauch.

- **Energieeffizienzklasse A++ mit zusätzlicher Abschaltautomatik AutoOff**
- **Die Multi-Tab Funktion erzielt die optimale Wirkung Ihres Reinigungsmittels**
- **Salz- und Klarspülmittelanzeigen signalisieren den Nachfüllbedarf**
- **Für jede Gelegenheit das passende Programm**

- Verbrauchswerte: 9,9 l, 0,93 kWh im Programm Energiesparen 50°C
- Verbrauchswerte/Jahr: 2775 l, 262 kWh
- 44 dB
- 13 Maßgedecke
- 6 Programme, 5 Temperaturen
- AutoOff
- Besteckkorb
- Oberkorb: 4 klappbare Tassenablagen, 2 SoftSpikes
- TimeSaver Option
- Inverter Motor
- 1–24 Stunden Startzeitvorwahl
- Restlaufanzeige
- Anzeigen für Salz und Klarspüler nachfüllen
- Multi-Tab Funktion
- Beladungserkennung Sensorlogic

Gerätemaße (H x B x T in mm)
850 x 600 x 625

UVP € 669,– *

* unverbindliche Preisempfehlung inkl. 19% MwSt

Übersicht / Einbau-Geschirrspüler

Integrierbar 60 cm

FAVORIT F67729IM0P

FAVORIT F67629IM0P

FAVORIT F66709IM0P

EU-Daten			
Blendenfarbe	Edelstahl	Edelstahl	Edelstahl
Anzahl Maßgedecke	15	13	15
Energie-Effizienzklasse	A+++	A+++	A++
Jahres-Energieverbrauch (kWh/Jahr)	241	234	270
Energieverbrauch (kWh)	0,86	0,83	0,96
Leistungsaufnahme im Aus-Zustand (W) / Stand-by (W)	0,1 / 0,1	0,1 / 0,1	0,1 / 0,1
Jahres-Wasserverbrauch (l/Jahr)	3080	2860	3080
Wasserverbrauch (l)	11	10,2	11
Trocknungsklasse	A	A	A
Deklarationsprogramm	Energiesparen 50 °C	Energiesparen 50 °C	Energiesparen 50 °C
Dauer des Deklarationsprogramms (min)	225	225	225
Dauer des unausgeschalteten Zustands (min)	10	10	10
Schallleistung (dB re 1 pW)	39	39	44
Bauart	60 cm integrierbar	60 cm integrierbar	60 cm integrierbar
Ausstattung			
ProClean™ / XXL-Innenraum	• / •	• / •	• / •
ProWater System – 3. Sprüharm	•	•	•
ProClean™ Satelliten-Sprüharm	•	•	•
AutoOff	•	•	•
Beladungserkennung Sensorlogic	•	•	•
Optionen	TimeSaver; Multi-Tab; ExtraHygiene	TimeSaver; Multi-Tab; ExtraHygiene	TimeSaver; Multi-Tab; ExtraHygiene
Glasschutzsystem	•	•	•
Warmwasseranschluss bis 60 °C	•	•	•
Anzahl Spülprogramme / Anzahl Temperaturen	6 / 5	6 / 5	6 / 5
Wassersensor	•	•	•
Startzeitvorwahl / Restlaufanzeige	1–24 Std / •	1–24 Std / •	1–24 Std / •
Salzanzeige / Klarspüleranzeige	• / •	• / •	• / •
Antifinger Edelstahl-Beschichtung (nur bei Edelstahlvariante)	•	•	•
Aqua-Control	•	•	•
Touch Control / BeamOnFloor			
Inverter Motor	•	•	•
Höhenverstellung Oberkorb	Beidseitige Schnellhöhenverstellung	Beidseitige Schnellhöhenverstellung	Beidseitige Schnellhöhenverstellung
Ausstattung Oberkorb	2 klappbare Tellerhalter; 12 SoftGrip Weinglashalter; 4 klappbare Tassenablagen; 4 SoftSpikes; Haltebügel für große Gläser	2 klappbare Tellerhalter; 12 SoftGrip Weinglashalter; 4 klappbare Tassenablagen; 4 SoftSpikes; Haltebügel für große Gläser	2 klappbare Tellerhalter; 12 SoftGrip Weinglashalter; 4 klappbare Tassenablagen; 4 SoftSpikes; Haltebügel für große Gläser
Ausstattung Unterkorb	2 klappbare Tellerhalter	2 klappbare Tellerhalter	2 klappbare Tellerhalter
Besteckschublade	•		•
Besteckkorb		•	
Automatische Türöffnung	•	•	
Programme			
ProZone	•	•	•
ExtraSilent	•	•	•
Intensiv-Pro 70 °C	•	•	•
AutoSense 45–70 °C / Automatic 45–70 °C	• / –	• / –	• / –
Energiesparen 50 °C	•	•	•
30 Minuten 60 °C	•	•	•
60 Minuten 55 °C			
Glas 45 °C / Vorspülen			
Technische Daten			
Höhe x Breite x Tiefe (mm)	818 x 596 x 575	818 x 596 x 575	818 x 596 x 575
Hocheinbaufähig	•	•	•
Spannung (V)	220–240	220–240	220–240
Anschlusswert (W)	2200	2200	2200
Absicherung (A)	10	10	10

Übersicht / Einbau-Geschirrspüler

Integrierbar 60 cm

FAVORIT F66609IM0P

FAVORIT F56329IM0/W0

FAVORIT F56309IM0

	Edelstahl	Edelstahl/weiß	Edelstahl
	13	13	13
	A++	A++	A+
	262	262	295
	0.93	0,93	1,05
	0,1 / 0,1	0,1 / 0,99	0,1 / 0,1
	2860	2775	3080
	10,2	9,9	11
	A	A	A
	Energiesparen 50 °C	Energiesparen 50 °C	Energiesparen 50 °C
	225	195	195
	10	10	10
	44	45	47
	60 cm integrierbar	60 cm integrierbar	60 cm, integrierbar
	• / •		
	•		
	•		
	•	•	•
	•	•	•
	TimeSaver; Multi-Tab; ExtraHygiene	TimeSaver; Multi-Tab	Multi-Tab; ExtraHygiene
	•		
	•	•	•
	6 / 5	6 / 4	6 / 4
	•	•	•
	1–24 Std / •	1–24 Std / •	1–24 Std / •
	• / •	• / •	• / •
	•	•	•
	•	•	•
	•	•	
	Beidseitige Schnellhöhenverstellung	Beidseitige Schnellhöhenverstellung	Beidseitige Schnellhöhenverstellung
	2 klappbare Tellerhalter; 12 SoftGrip Weinglashalter; 4 klappbare Tassenablagen; 4 SoftSpikes; Haltebügel für große Gläser	4 klappbare Tassenablagen; 2 SoftSpikes	4 klappbare Tassenablagen
	2 klappbare Tellerhalter	2 klappbare Tellerhalter	2 klappbare Tellerhalter
	•	•	•
	•		
	•		
	•	•	•
	• / –	• / –	• / –
	•	•	•
	•	•	•
		• / •	• / •
	818 x 596 x 575	818 x 596 x 575	818 x 596 x 575
	•		
	220–240	220–240	220–240
	2200	2200	2200
	10	10	10

Übersicht / Einbau-Geschirrspüler

Unterbau 60 cm / vollintegrierbar 60 cm

FAVORIT F66709UM0P

FAVORIT F56329UM0

FAVORIT F66709VI0P

EU-Daten			
Blendenfarbe	Edelstahl	Edelstahl	Edelstahl
Anzahl Maßgedecke	15	13	15
Energie-Effizienzklasse	A++	A++	A++
Jahres-Energieverbrauch (kWh/Jahr)	270	262	270
Energieverbrauch (kWh)	0,96	0,93	0,96
Leistungsaufnahme im Aus-Zustand (W) / Stand-by (W)	0,1 / 0,1	0,1 / 0,99	0,1 / 0,1
Jahres-Wasserverbrauch (l/Jahr)	3080	2775	3080
Wasserverbrauch (l)	11	9,9	11
Trocknungsklasse	A	A	A
Deklarationsprogramm	Energiesparen 50 °C	Energiesparen 50 °C	Energiesparen 50 °C
Dauer des Deklarationsprogramms (min)	225	195	225
Dauer des unausgeschalteten Zustands (min)	10	10	10
Schallleistung (dB re 1 pW)	44	45	44
Bauart	60 cm Unterbau/dekorfähig	60 cm Unterbau/dekorfähig	60 cm vollintegrierbar
Ausstattung			
ProClean™ / XXL-Innenraum	• / •		• / •
ProWater System – 3. Sprüharm	•		•
ProClean™ Satelliten-Sprüharm	•		•
AutoOff	•	•	•
Beladungserkennung Sensorlogic	•	•	•
Optionen	TimeSaver; Multi-Tab; ExtraHygiene	TimeSaver; Multi-Tab	TimeSaver; Multi-Tab; ExtraHygiene
Glasschutzsystem	•		•
Warmwasseranschluss bis 60 °C	•	•	•
Anzahl Spülprogramme / Anzahl Temperaturen	6 / 5	6 / 4	6 / 5
Wassersensor	•	•	•
Startzeitvorwahl / Restlaufanzeige	1–24 Std / •	1–24 Std / •	1–24 Std / •
Salzanzeige / Klarspüleranzeige	• / •	• / •	• / •
Antifinger Edelstahl-Beschichtung (nur bei Edelstahlvariante)	•	•	•
Aqua-Control	•	•	•
Touch Control / BeamOnFloor			– / 2-farbig
Inverter Motor	•	•	•
Höhenverstellung Oberkorb	Beidseitige Schnellhöhenverstellung	Beidseitige Schnellhöhenverstellung	Beidseitige Schnellhöhenverstellung
Ausstattung Oberkorb	2 klappbare Tellerhalter; 12 SoftGrip Weinglashalter; 4 klappbare Tassenablagen; 4 SoftSpikes; Haltebügel für große Gläser	4 klappbare Tassenablagen; 2 SoftSpikes	2 klappbare Tellerhalter; 12 SoftGrip Weinglashalter; 4 klappbare Tassenablagen; 4 SoftSpikes; Haltebügel für große Gläser
Ausstattung Unterkorb	2 klappbare Tellerhalter	2 klappbare Tellerhalter	2 klappbare Tellerhalter
Besteckschublade	•		•
Besteckkorb		•	
Automatische Türöffnung			
Programme			
ProZone	•		•
ExtraSilent	•		•
Intensiv-Pro 70 °C	•	•	•
AutoSense 45–70 °C / Automatic 45–70 °C	• / –	• / –	• / –
Energiesparen 50 °C	•	•	
30 Minuten 60 °C	•	•	•
60 Minuten 55 °C			
Glas 45 °C / Vorspülen		• / •	
Technische Daten			
Höhe x Breite x Tiefe (mm)	818 x 596 x 575	818 x 596 x 575	818 x 596 x 550
Hocheinbaufähig			•
Spannung (V)	220–240	220–240	220–240
Anschlusswert (W)	2200	2200	2200
Absicherung (A)	10	10	10

Übersicht / Freistehende Geschirrspüler

Freistehend 60 cm

FAVORIT F66709W0P

FAVORIT F56329W0

	weiß	weiß
	15	13
	A++	A++
	270	262
	0,96	0,93
	0,1 / 0,1	0,1 / 0,99
	3080	2775
	11	9,9
	A	A
	Energiesparen 50 °C	Energiesparen 50 °C
	225	195
	10	10
	44	44
	60 cm freistehend	60 cm freistehend
	• / •	
	•	
	•	
	•	•
	•	•
	TimeSaver; Multi-Tab; ExtraHygiene	TimeSaver; Multi-Tab
	•	
	•	•
	6 / 5	6 / 5
	•	•
	1–24 Std / •	1–24 Std / •
	• / •	• / •
	•	•
	•	•
	Beidseitige Schnellhöhenverstellung	Beidseitige Schnellhöhenverstellung
	2 klappbare Tellerhalter; 12 SoftGrip Weinglashalter; 4 klappbare Tassenablagen; 4 SoftSpikes; Haltebügel für große Gläser	4 klappbare Tassenablagen; 2 SoftSpikes
	2 klappbare Tellerhalter	2 klappbare Tellerhalter
	•	
		•
	•	
	•	
	•	•
	• / –	• / –
	•	•
	•	•
		•
		– / •
	850 x 596 x 610	850 x 600 x 625
	220–240	220–240
	2200	2200
	10	10

Sonderzubehör für den Kücheneinbau

WR-Flex 100

Ausstattung		Technische Informationen
Verlängerungsschlauchsatz für Geschirrspüler		PNC 911 740 524
Set Zu-/Ablaufschlauch-Verlängerung	– 1 m	

WR-Flex 200

Ausstattung		Technische Informationen
Verlängerungsschlauchsatz für Geschirrspüler		PNC 911 740 525
Set Zu-/Ablaufschlauch-Verlängerung	– 2 m	

Fi 60-m (Edelstahl)

Ausstattung		Technische Informationen
Front in Edelstahl für „i"-Geschirrspüler	– Front H 545 x B 590 mm – Front für integrierfähigen Geschirrspüler FAVORIT nach Wahl	PNC 911 740 553

Fi 60 L-m (Edelstahl)

Ausstattung		Technische Informationen
Front in Edelstahl für „i"-Geschirrspüler	– Front H 588 x B 590 mm	PNC 911 740 552

FFi 60-m (Edelstahl)

Ausstattung		Technische Informationen
Volledelstahlfront mit Griff für „Vi"-Geschirrspüler	– Front H 715 x B 590 mm	PNC 911 740 566

Sockelblech SBT-md2

Ausstattung	Technische Informationen
Sockelblech für nicht durchgehende Sockelblende	PNC 911 740 561